双活塞气缸 DGTZ

FESTO

主要特性

一览

驱动和导向单元在一个壳体内	坚固而精确	对扭矩和横向负载有高抗性	行程范围
• 空间要求低 • 安装时间短 • 可选单端板或双端板 • 有多种安装方式可选 • 完美用于电子行业：材料不含铜	• 抗扭转性能良好 • 高刚性 • 免维护	• 滑动轴承导轨：导向杆直径大，两个滑动轴承套，确保高刚性	• 标准行程 10 ... 100 mm • 可变行程最长可达 200 mm

安装选项

从上方水平安装

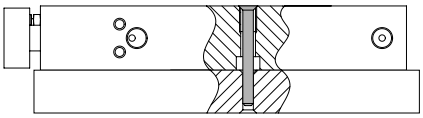

从下方水平安装

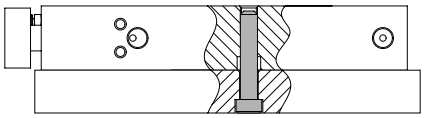

从侧面水平安装

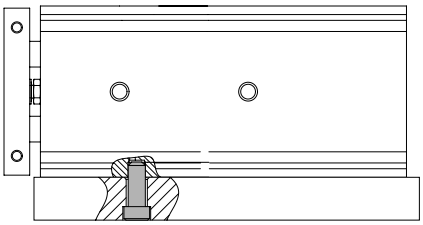

注意

确保气缸被正确安装

更多信息，见 www.festo.com/sp ➔ User documentation

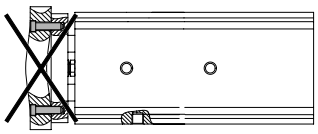

• 无变形

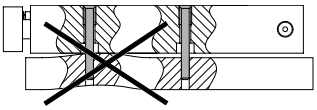

• 安装面平整

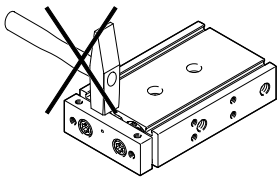

• 保护端板、活塞杆和壳体

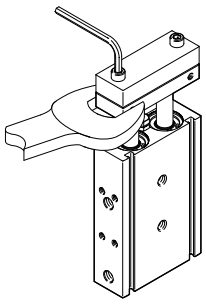

外围元件一览

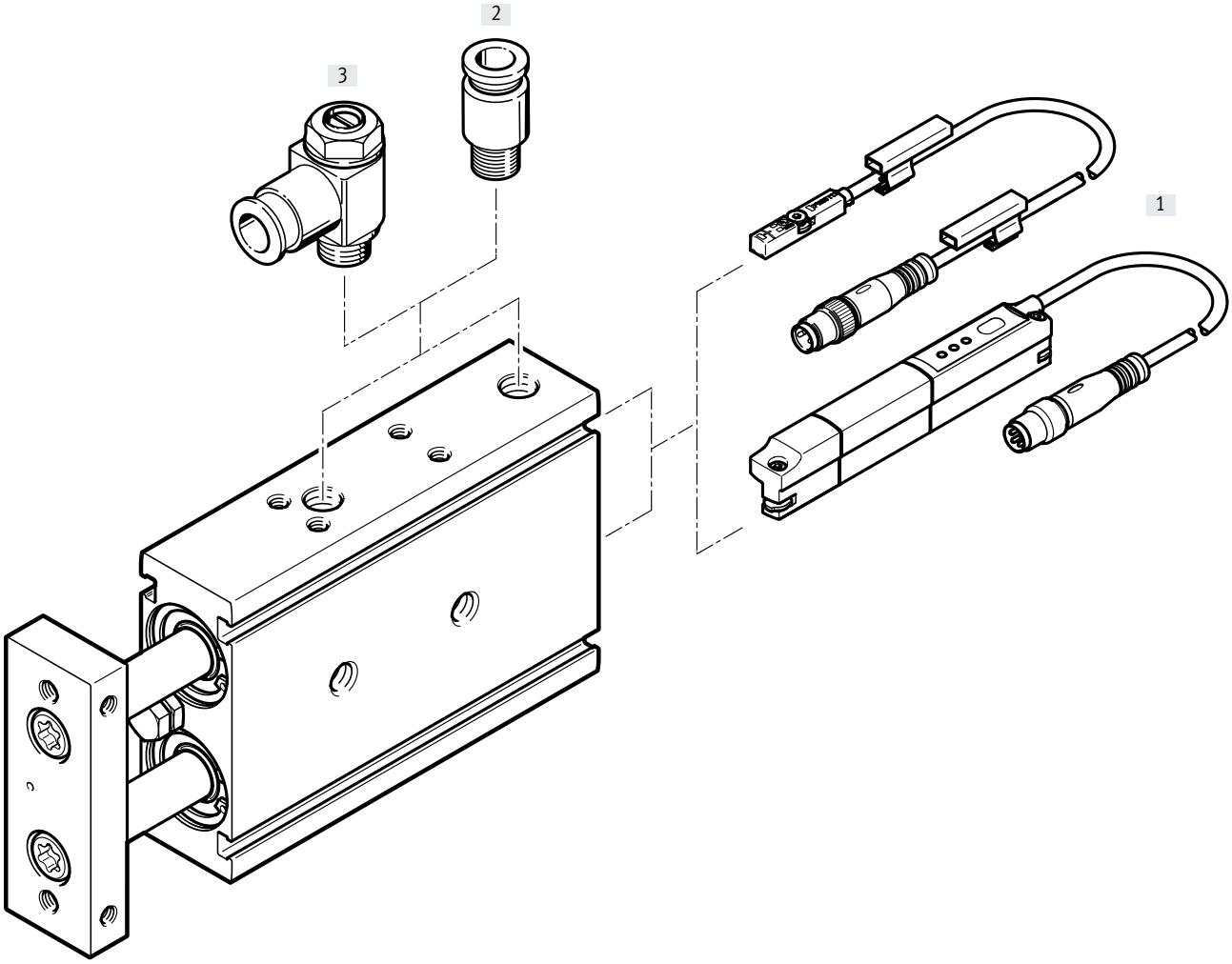

附件

	型号/订货代码	简要说明	缸径 ⌀			➔ 页码/Internet
			6	10, 16, 20	25, 32	
[1]	接近开关 SDBC-MSB	用于位置感测	■	■	–	26
	接近开关 SMT-10		■	■	–	26
	接近开关 SME/SMT-8		–	–	■	28
	位置变送器 SMAT/SDAT	用于检测当前位置	–	–	■	28
[2]	快插接头 QS	用于连接标准外径气管	■	■	■	qs
[3]	单向节流阀 GRLA	用于调节速度	■	■	■	28

型号代码

001	系列	
DGTZ	双活塞气缸	

002	导轨	
GF	滑动轴承导轨	

003	缸径	
6	6	
10	10	
16	16	
20	20	
25	25	
32	32	

004	标准行程	
10	10	
20	20	
30	30	
40	40	
50	50	
60	60	
70	70	
80	80	
90	90	
100	100	

005	可变行程	
...	51 ... 200	

006	活塞杆结构	
	单端板	
J	双端板	

007	活塞杆类型	
	一端活塞杆	
T	双端活塞杆	

008	缓冲	
P	两端带弹性缓冲垫	

009	位置感测	
A	通过接近开关	

技术参数

功能
DGTZ-GF-...-P-A

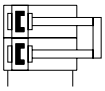

缸径
6 ... 32 mm

工作行程
10 ... 200 mm

功能
DGTZ-GF-...-J-T-P-A

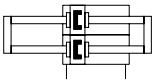

缸径
6 ... 32 mm

工作行程
10 ... 200 mm

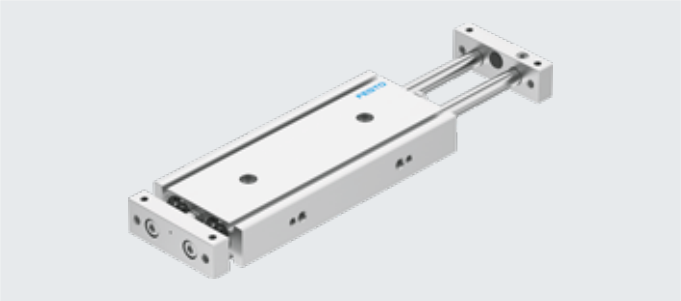

主要技术参数							
缸径 (⌀)		6	10	16	20	25	32
结构特点		导向					
工作模式		双作用					
导轨		滑动轴承导轨					
气接口		M5				G1/8	
行程	[mm]	10 ... 60	10 ... 150	10 ... 200			
可调终端位置范围/长度	[mm]	10					
缓冲形式		两端带弹性缓冲垫					
位置感测		通过接近开关					
安装位置		任意					

工作和环境条件							
缸径 (⌀)		6	10	16	20	25	32
工作介质		压缩空气，符合 ISO 8573-1:2010 [7:4:4]					
工作/先导介质注意事项		可润滑工作（今后须始终用润滑介质工作）					
工作压力							
单端板	[MPa]	0.2 ... 0.8	0.15 ... 0.8	0.1 ... 0.8			
	[psi]	29 ... 116	21.75 ... 116	14.5 ... 116			
	[bar]	2 ... 8	1.5 ... 8	1 ... 8			
双端板	[MPa]	0.2 ... 0.8		0.12 ... 0.8			
	[psi]	29 ... 116		17.4 ... 116			
	[bar]	2 ... 8		1.2 ... 8			
环境温度	[°C]	−10 ... +80					
驱动单元工作模式		联接板					
		双联接板					
耐腐蚀等级 CRC[1)]		1					

1) 耐腐蚀等级 CRC 1，符合 Festo FN 940070 标准
低度耐腐蚀能力。运输和贮存防护。也适用于不可见的内部区域或位于盖子下面的元件（如，气缸耳轴）。

技术参数

速度 [m/s]						
行程	缸径 ⌀					
[mm]	6	10	16	20	25	32
单端板						
推进 v_{min}/v_{max} 1)						
50	0.06/1	–				
150	–	0.04/1	–			
200	–		0.04/1	0.02/1		0.02/0.7
返回 v_{min}/v_{max} 1)						
50	0.07/1	–				
150	–	0.05/1	–			
200	–		0.03/1	0.02/1	0.02/0.8	0.02/0.6
双端板						
推进和返回 v_{min}/v_{max} 1)						
50	0.06/0.5	–				
150	–	0.04/0.5	–			
200	–		0.03/0.5		0.02/0.5	0.01/0.5

1) 为避免气缸发生损坏，必须对速度进行节流。这也适用于无附加负载的工作状态。
不得超出最大速度。

力 [N] 和冲击能量 [J]						
缸径 ⌀	6	10	16	20	25	32
单端板						
0.6 MPa (6 bar, 87 psi) 时，力的理论值，推进	34	94	242	376	590	966
0.6 MPa (6 bar, 87 psi) 时，力的理论值，返回	18.6	60	181	283	454	724
双端板						
0.6 MPa (6 bar, 87 psi) 时，力的理论值，推进和返回	18.6	60	181	283	454	724
终端位置最大冲击能量	0.01	0.08	0.15	0.2	0.3	0.4

许用冲击速度:

$$v = \sqrt{\frac{2 \cdot E}{m_1 + m_2}}$$

最大许用负载:

$$m_2 = \frac{2 \cdot E}{v^2} - m_1$$

v 许用冲击速度
E 最大冲击能量
m_1 移动重量（驱动）
m_2 移动有效负载

注意
这些规定值代表了可达到的最大值。须遵守最大许用冲击能量。

技术参数

重量 [g][1)]						
缸径 ⌀	6	10	16	20	25	32
单端板						
基本重量，0 mm 行程	65.5	115	236	374	563	966
附加重量，每 10 mm 行程	16.5	20	27	37	53	83.5
移动重量，0 mm 行程	15	35.5	80	138.5	209	421
附加移动重量，每 10 mm 行程	2	4.5	8	12.5	18	31.5
双端板						
基本重量，0 mm 行程	112	201	370	595	882	1628
附加重量，每 10 mm 行程	17	24.5	35	50	71	114
移动重量，0 mm 行程	25.5	64	133	228	319	655.5
附加移动重量，每 10 mm 行程	4	9	16	25	35.6	62

1) 重量数值计算得出，可能有 ±15% 的偏差。

材料

剖面图

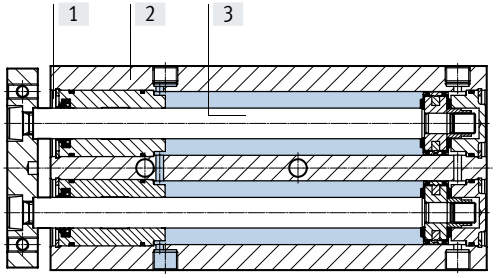

双活塞气缸		
[1]	盖子	精制铝合金
[2]	壳体	阳极氧化精制铝合金
[3]	活塞杆	高合金不锈钢
–	密封件	NBR
		HNBR
		TPE-U
	材料注意事项	RoHS合规
		不含铜
		不含油漆湿润缺陷物质
		含油漆湿润缺陷物质
	油漆湿润缺陷物质标准	VDMA24364 区域 III

技术参数

最大有效负载 F [N]

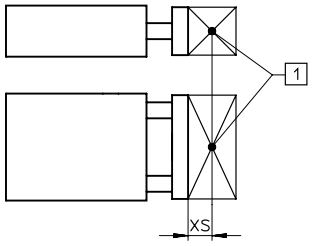

[1] 有效负载重心

缸径 ⌀	6	10	16	20	25	32
XS [mm]	5	5	20	20	20	20

行程 [mm]	缸径 ⌀ 6	10	16	20	25	32
单端板						
10	1.6	6.3	9.5	16.5	22.4	33.9
20	1.2	5.1	8.1	14.2	19.3	29.3
30	0.9	4.3	7	12.4	16.8	25.6
40	0.8	3.6	6.1	10.9	14.7	22.5
50	0.6	3.1	5.4	9.7	13	19.9
60	0.5	2.7	4.7	8.6	11.5	17.6
70	–	2.3	4.2	7.7	10.3	15.6
80	–	2	3.7	6.8	9.1	13.8
90	–	–	3.3	6.1	8.1	12.2
100	–	–	2.9	5.5	7.2	10.8
双端板						
10	2.1	7.2	13.6	22.5	33.5	39.4
20	1.8	6.8	13.1	21.6	32.1	38
30	1.7	6.4	12.6	20.9	31	36.8
40	1.5	6	12.3	20.3	30.2	35.9
50	1.3	5.5	12.1	19.9	29.6	35.1
80	–	–	11.5	18.9	28.2	33.5
100	–	–	11.3	18.5	27.5	32.7

最大有效负载 F [N] 与行程 l [mm] 的关系

单端板

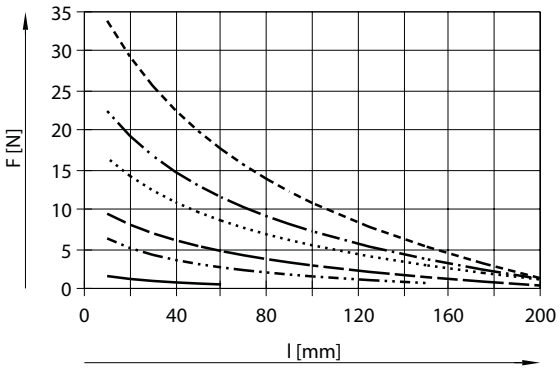

- ⌀ 6
- ⌀ 10
- ⌀ 16
- ⌀ 20
- ⌀ 25
- ⌀ 32

双端板

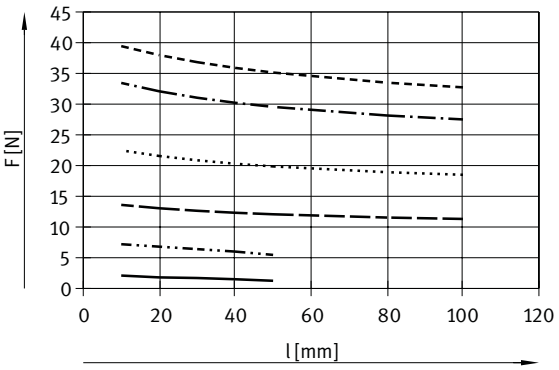

- ⌀ 6
- ⌀ 10
- ⌀ 16
- ⌀ 20
- ⌀ 25
- ⌀ 32

技术参数

许用扭矩负载M [Nm]

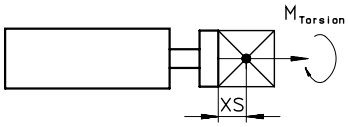

缸径 ø	6	10	16	20	25	32
XS [mm]	5	5	20	20	20	20

行程	缸径 ø					
[mm]	6	10	16	20	25	32
单端板						
10	0.0125	0.0633	0.1182	0.2396	0.3929	0.7621
20	0.0096	0.0511	0.1009	0.2064	0.3378	0.6602
30	0.0759	0.0425	0.0873	0.1798	0.2939	0.5768
40	0.0061	0.0360	0.0763	0.1582	0.2579	0.5072
50	0.0050	0.0308	0.0670	0.1399	0.2279	0.4479
60	–	0.0267	0.0592	0.1245	0.2020	0.3968
70	–	0.0231	0.0523	0.1111	0.1796	0.3517
80	–	0.0202	0.0464	0.0991	0.1598	0.3116
90	–	–	0.0411	0.0887	0.1424	0.2756
100	–	–	0.0363	0.0791	0.1266	0.2432
双端板						
10	0.0168	0.0720	0.1700	0.3260	0.5854	0.8874
20	0.0144	0.0680	0.1631	0.3126	0.5616	0.8546
30	0.0136	0.0640	0.1580	0.3025	0.5432	0.8287
40	0.0120	0.0600	0.1540	0.2944	0.5289	0.8078
50	0.0100	0.0546	0.1509	0.2880	0.5171	0.7907
80	–	–	0.1443	0.2743	0.4926	0.7535
100	–	–	0.1414	0.2683	0.4814	0.7364

许用扭矩负载 M [Nm] 与行程 l [mm] 的关系

单端板

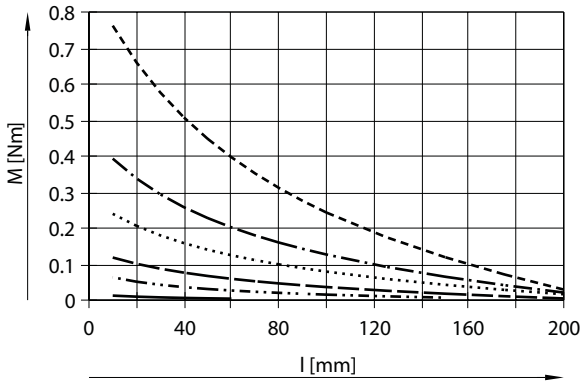

- ø 6
- ø 10
- ø 16
- ø 20
- ø 25
- ø 32

双端板

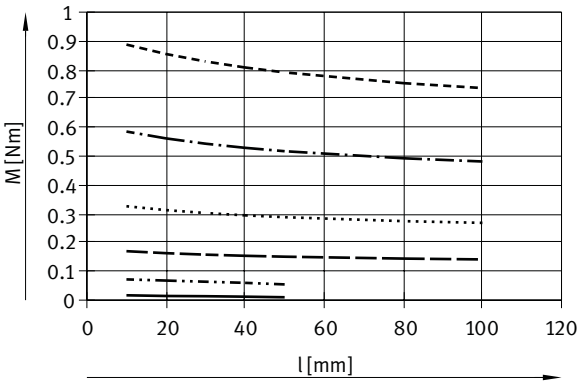

- ø 6
- ø 10
- ø 16
- ø 20
- ø 25
- ø 32

注意

工程设计工具 ➔ www.festo.com/engineeringtools

技术参数

回转间隙 ρ

滑动轴承导轨 GF 处于已返回状态，无负载

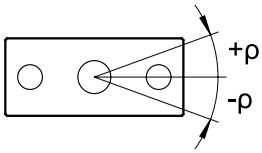

缸径 ⌀	6	10	16	20	25	32
回转间隙 [°]	±0.1					

端板挠度

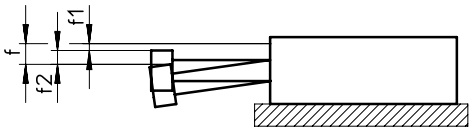

f = f1 + f2
f = 端板总挠度
f1 = 由平均轴承回转间隙造成的挠度 (GF)
轴承回转间隙 GF 的生产公差为 ±0.01 mm
f2 = 由横向负载造成的挠度

技术参数

由轴承间隙造成的挠度 f1 与行程 l（空载）的关系

单端板

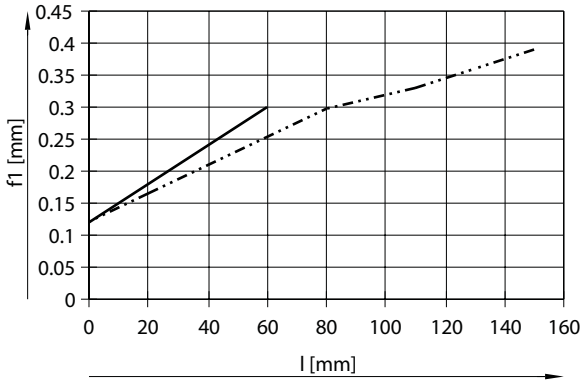

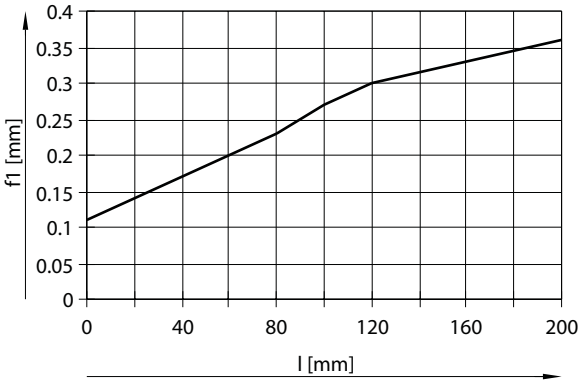

Ø 6
Ø 10

Ø 16 ... 32

双端板

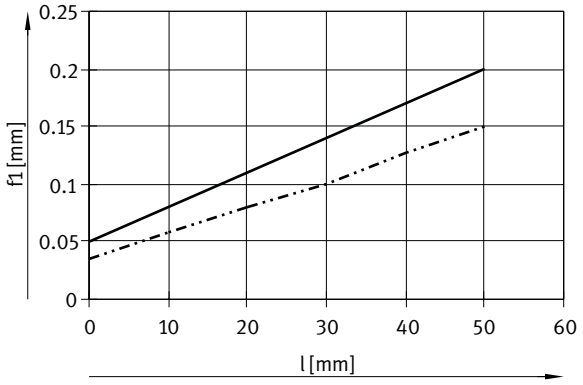

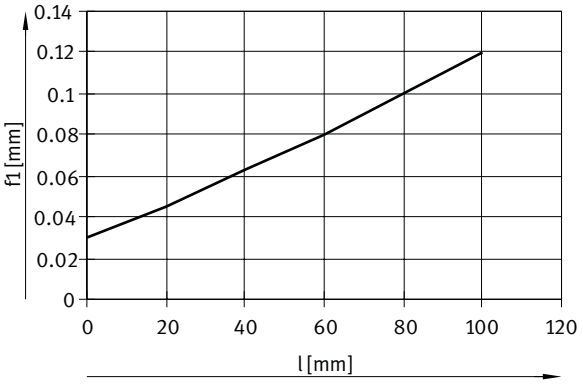

Ø 6
Ø 10

Ø 16 ... 32

技术参数

尺寸 – 单端板 CAD 相关数据 ➔ www.festo.com

Ø 6

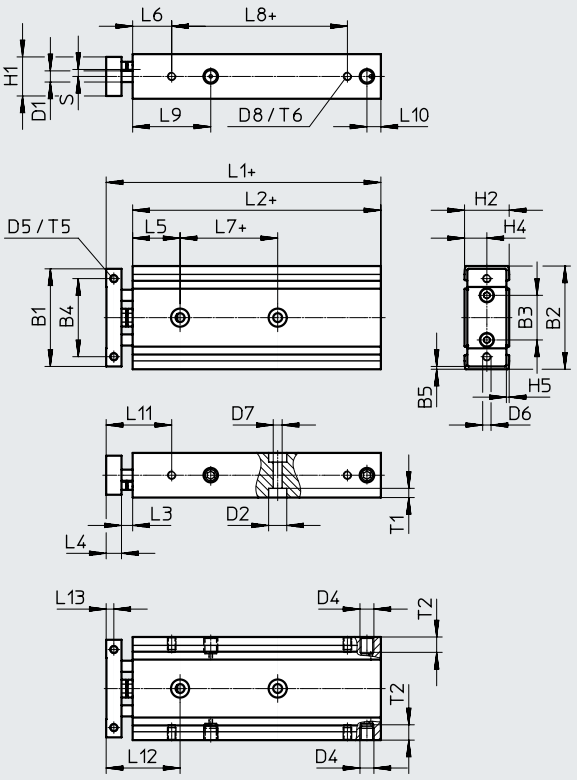

+ = 加工作行程

技术参数

⌀ [mm]	行程 [mm]	B1	B2	B3	B4	B5	D1 ⌀	D2 ⌀	D4	D5	D6	D7 ⌀
6	10 … 60	35	37	16	28	1	4	6.5	M5	M3	M3	3.2

⌀ [mm]	行程 [mm]	D8	H1	H2	H4	H5	L1	L2	L3	L4	L5	L6
6	10 … 50	M3	14	16	8	1	48.5[1)]	39[1)]	4	5.5	17	14
	51 … 60						108.5	99				

1) 加工作行程

⌀ [mm]	行程 [mm]	L9	L10	L11	L12	L13	S	T1	T2	T5	T6
6	10 … 60	28	5	23.5	26.5	2.8	2.5	3.3	5.5	6	4.5

缸径 ⌀ 6

行程 [mm]	L7	L8
10	15	23
20	20	33
30	25	43
40	30	53
50	35	63
51 … 60	35	63

技术参数

尺寸 – 双端板 CAD 相关数据 ➔ www.festo.com

Ø 6

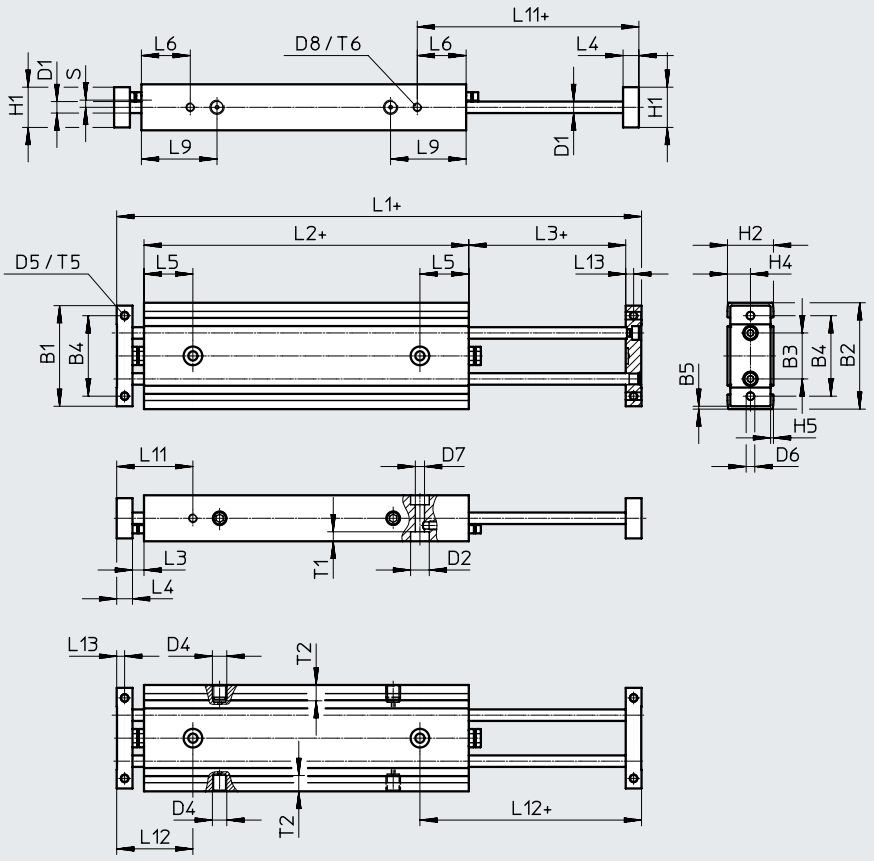

+ = 加工作行程

技术参数

ø [mm]	行程 [mm]	B1	B2	B3	B4	B5	D1 ø	D2 ø	D4	D5	D6	D7 ø	D8	H1	H2	H4	H5
6	10 … 60	35	37	16	28	1	4	6.5	M5	M3	M3	3.2	M3	14	16	8	1

ø [mm]	行程 [mm]	L1	L2	L3	L4	L5	L6	L9	L11	L12	L13	S	T1	T2	T5	T6
6	10	103	73	4	5.5	17	17	27	26.5	26.5	2.75	2.5	3.3	5.5	6	4.5
	20	123	83													
	30	143	93													
	40	163	103													
	50	183	113													
	51 … 60	143[1]	123													

1) 加工作行程

技术参数

尺寸 – 单端板 CAD 相关数据 ➔ www.festo.com

Ø 10 ... 16

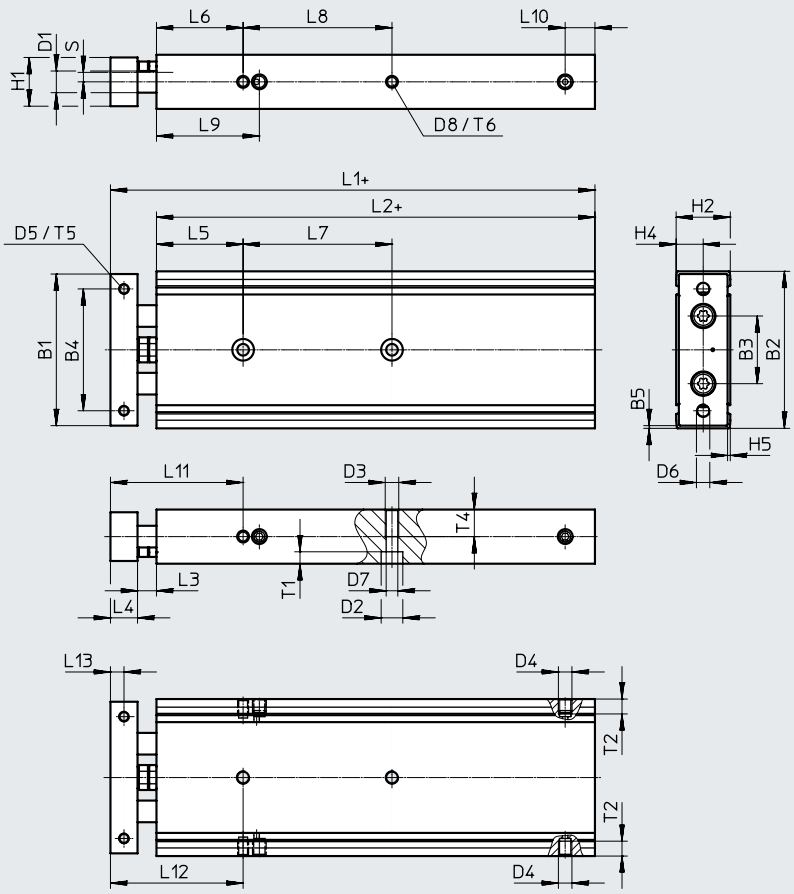

+ = 加工作行程

技术参数

⌀ [mm]	行程 [mm]	B1	B2	B3	B4	B5	D1 ⌀	D2 ⌀	D3	D4	D5	D6	D7 ⌀
10	10 … 150	44	46	20	35	1	6	6.5	M4	M5	M3	M4	3.4
16	10 … 200	56	58	25	45	1	8	8	M5	M5	M4	M5	4.3

⌀ [mm]	行程 [mm]	D8	H1	H2	H4	H5	L1	L2	L3	L4	L5	L6	L9
10	10 … 80	M3	15	17	8.5	1	60[1]	46[1]	6	8	23	23	34
	81 … 100						164	150					
	101 … 125						189	175					
	126 … 150						214	200					
16	10 … 100	M4	18	20	10	1	79[1]	62[1]	7	10	32	32	38
	101 … 125						204	187					
	126 … 150						229	212					
	151 … 175						254	237					
	176 … 200						279	262					

1) 加工作行程

⌀ [mm]	行程 [mm]	L10	L11	L12	L13	S	T1	T2	T4	T5	T6
10	10 … 80	5	37	37	4	2.5	3.3	5.5	7	6	4.5
	81 … 150	9									
16	10 … 200	11	49	49	5	3.5	4.4	5.5	9	7	5.5

缸径 ⌀ 10

行程 [mm]	L7	L8
10	20	
20	30	
30	40	
40	40	
50	40	
60	50	
70	50	
80	50	
81 … 100	60	
101 … 125	70	
126 … 150	80	

缸径 ⌀ 16

行程 [mm]	L7	L8
10	20	
20	25	
30	35	
40	35	
50	35	
60	45	
70	45	
80	45	
90	55	
100	55	
101 … 125	65	
126 … 150	75	
151 … 175	85	
176 … 200	85	

技术参数

尺寸 – 双端板 CAD 相关数据 ➔ www.festo.com

Ø 10 ... 16

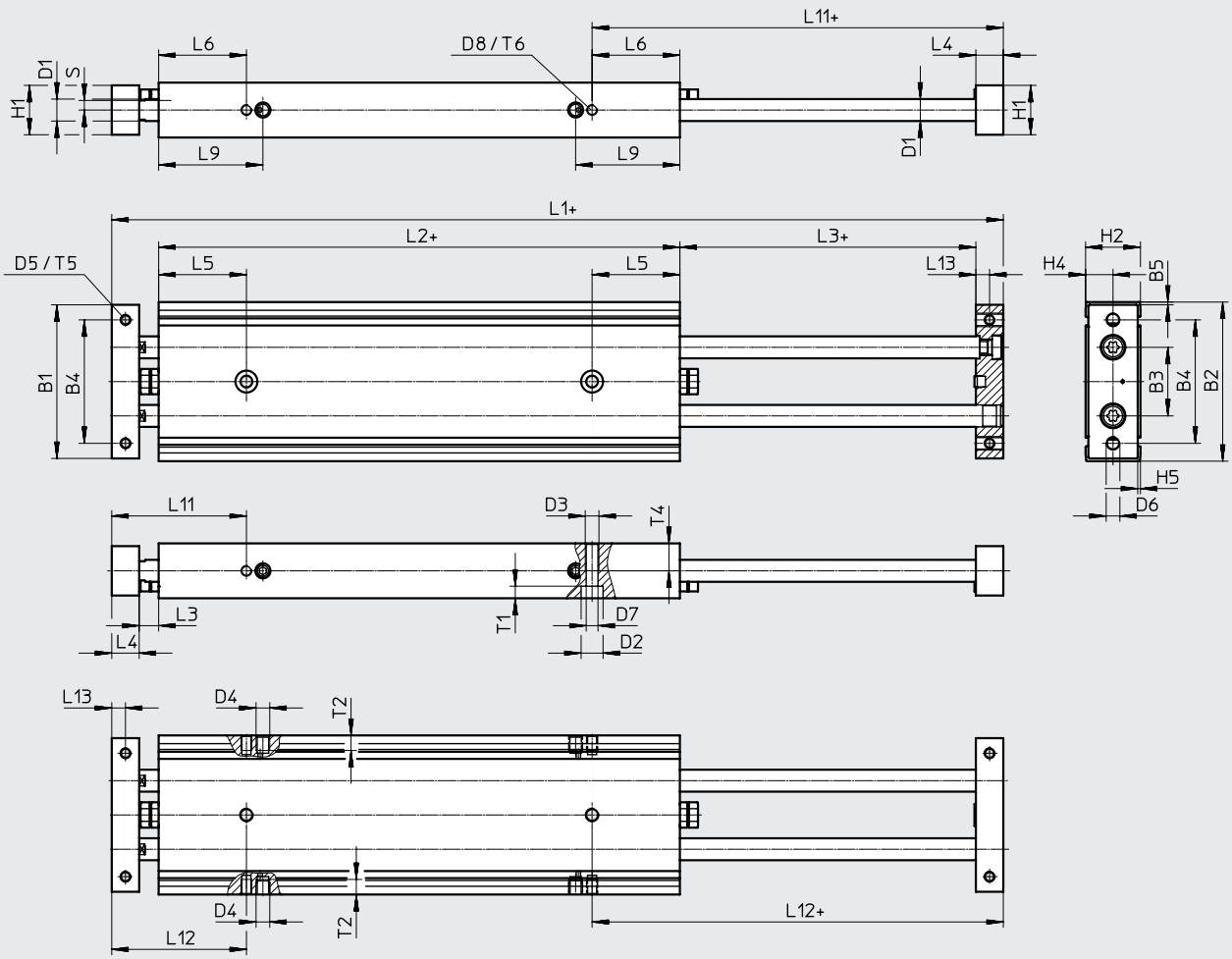

+ = 加工作行程

技术参数

ø [mm]	行程 [mm]	B1	B2	B3	B4	B5	D1 ø	D2 ø	D3	D4	D5	D6	D7 ø	D8	H1	H2	H4	H5
10	10 … 150	44	46	20	35	1	6	6.5	M4	M5	M3	M4	3.4	M3	15	17	8.5	1
16	10 … 200	56	58	25	45	1	8	8	M5	M5	M4	M5	4.3	M4	18	20	10	1

ø [mm]	行程 [mm]	L1	L2	L3	L4	L5	L6	L9	L11	L12	L13	S	T1	T2	T4	T5	T6
10	10	125	86	6	8	23	23	34	37	37	4	2.5	3.3	5.5	7	6	4.5
	20	145	96														
	30	165	106														
	40	185	116														
	50	205	126														
	51 … 75	180[1)]	151														
	76 … 100	205[1)]	176														
	101 … 125	230[1)]	201														
	126 … 150	255[1)]	226														
16	10	145	100	7	10	32	32	38	49	49	5	3.5	4.4	5.5	9	7	5.5
	20	165	110														
	30	185	120														
	40	205	130														
	50	225	140														
	80	285	170														
	100	325	190														
	101 … 125	250[1)]	215														
	126 … 150	275[1)]	240														
	151 … 175	300[1)]	265														
	176 … 200	325[1)]	290														

1) 加工作行程

技术参数

尺寸 – 单端板 CAD 相关数据 ➔ www.festo.com

ø 20 ... 32

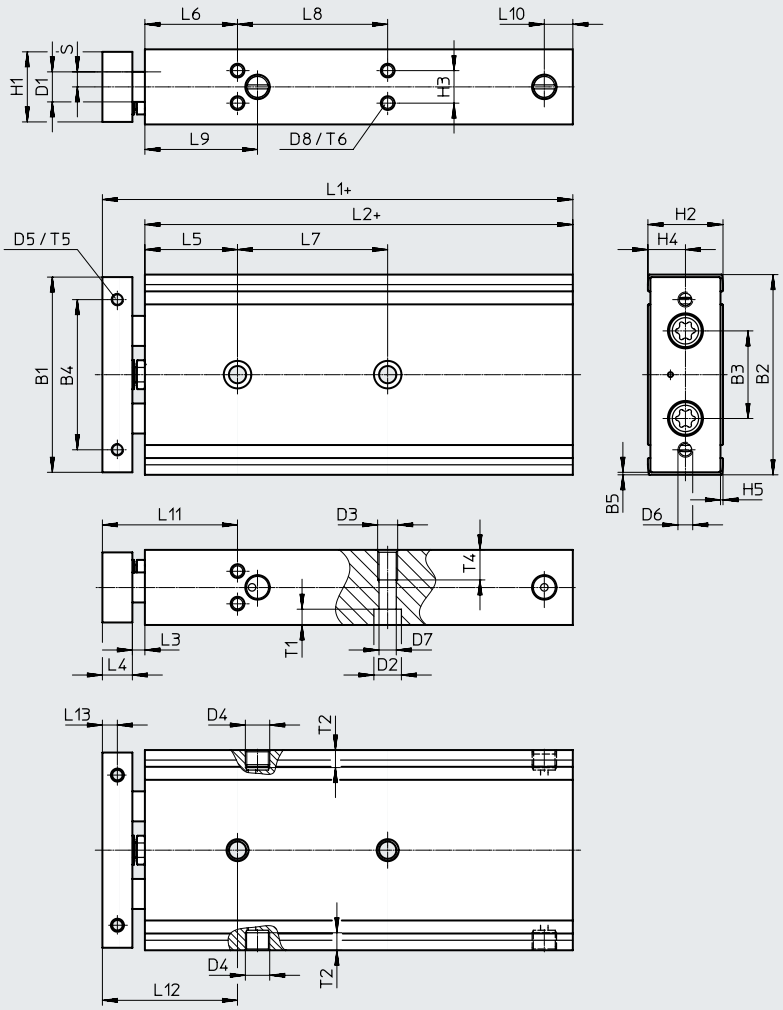

+ = 加工作行程

技术参数

⌀ [mm]	行程 [mm]	B1	B2	B3	B4	B5	D1 ⌀	D2 ⌀	D3	D4	D5	D6	D7 ⌀
20	10 … 200	62	64	29	50	1	10	9.5	M6	M5	M4	M5	5.5
25		78	80	35	60	1	12	11	M8	G1/8	M5	M6	6.9
32		94	96	45	75	1	16	11	M8	G1/8	M5	M6	6.9

⌀ [mm]	行程 [mm]	D8	H1	H2	H3	H4	H5	L1	L2	L3	L4	L5	L6
20	10 … 100	M4	23	25	9.5	12.5	1	86.5[1)]	69.5[1)]	5	12	37	37
	101 … 125							211.5	194.5				
	126 … 150							236.5	219.5				
	151 … 175							261.5	244.5				
	176 … 200							286.5	269.5				
25	10 … 100	M5	28	30	13	15	1	88[1)]	71[1)]	5	12	37	37
	101 … 125							213	196				
	126 … 150							238	221				
	151 … 175							263	246				
	176 … 200							288	271				
32	10 … 100	M5	36	38	20	19	1	97[1)]	76[1)]	5	16	39	39
	101 … 125							222	201				
	126 … 150							247	226				
	151 … 175							272	251				
	176 … 200							297	276				

1) 加工作行程

⌀ [mm]	行程 [mm]	L9	L10	L11	L12	L13	S	T1	T2	T4	T5	T6
20	10 … 200	42.5	12	54	54	6	6	5.3	5.5	10	8	5.5
25		45	11.4	54	54	6	6	6.3	7	12	9	7.5
32		49.5	11.6	60	60	8	8	6.3	7	12	10	7.5

缸径 ⌀ 20, 25

行程 [mm]	L7	L8
10	25	
20	30	
30	40	
40	40	
50	40	
60	60	
70	60	
80	60	
90	60	
100	60	
101 … 125	80	
126 … 150	80	
151 … 175	100	
176 … 200	100	

缸径 ⌀ 32

行程 [mm]	L7	L8
10	30	
20	40	
30	50	
40	50	
50	50	
60	70	
70	70	
80	70	
90	70	
100	70	
101 … 125	90	
126 … 150	90	
151 … 175	110	
176 … 200	110	

技术参数

尺寸 – 双端板 CAD 相关数据 ➔ www.festo.com

ø 20 ... 32

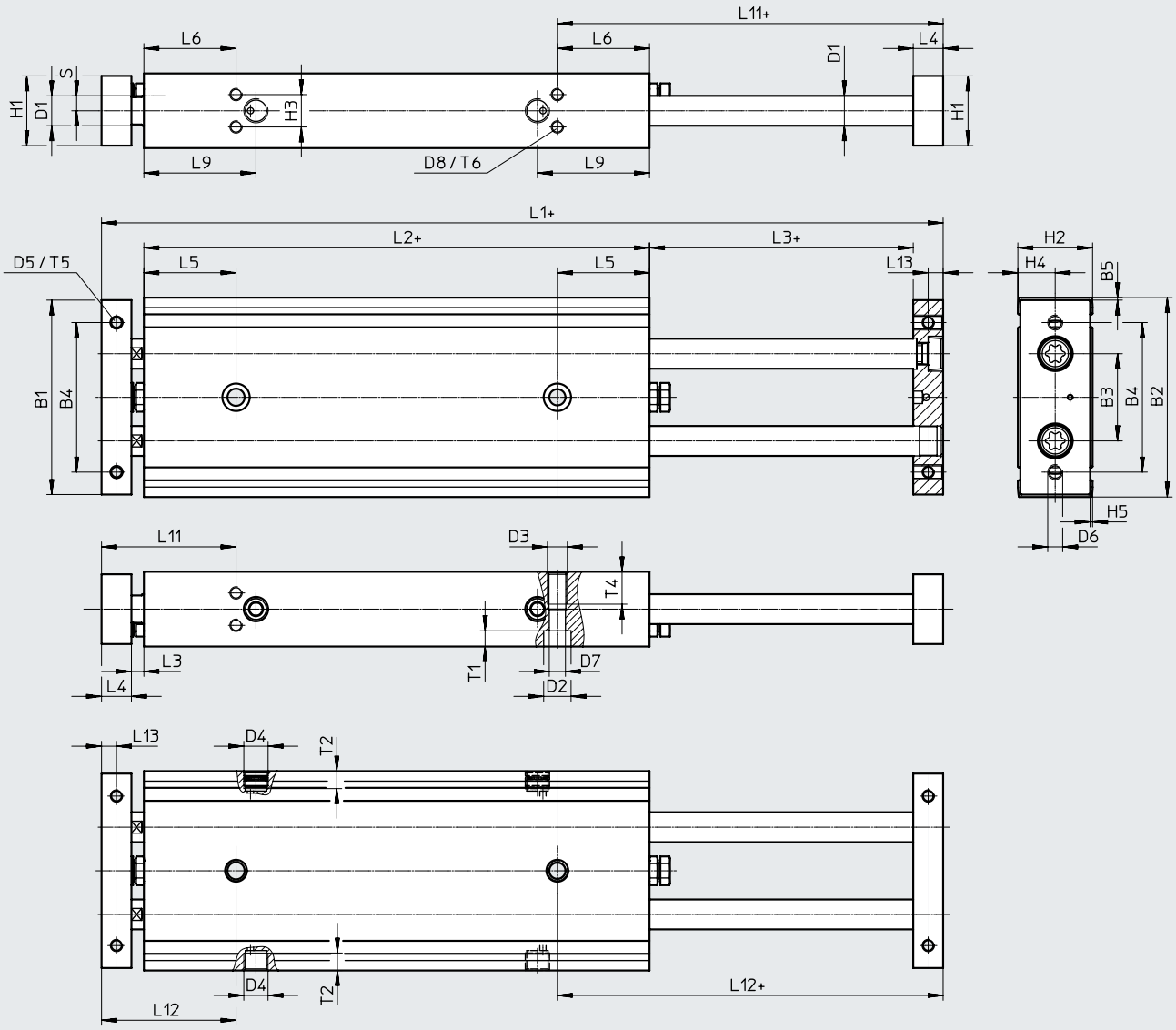

+ = 加工作行程

技术参数

ø [mm]	行程 [mm]	B1	B2	B3	B4	B5	D1 ø	D2 ø	D3	D4	D5	D6
20	10 … 200	62	64	29	50	1	10	9.5	M6	M5	M4	M5
25		78	80	35	60	1	12	11	M8	G1/8	M5	M6
32		94	96	45	75	1	16	11	M8	G1/8	M5	M6

ø [mm]	行程 [mm]	D7 ø	D8	H1	H2	H3	H4	H5	L1	L2	L3	L4
20	10	5.5	M4	23	25	9.5	12.5	1	156	111	5	12
	20								176	121		
	30								196	131		
	40								216	141		
	50								236	151		
	80								296	181		
	100								336	201		
	101 … 125								261[1)]	226		
	126 … 150								286[1)]	251		
	151 … 175								311[1)]	276		
	176 … 200								336[1)]	301		
25	10	6.9	M5	28	30	13	15	1	158	113	5	12
	20								178	123		
	30								198	133		
	40								218	143		
	50								238	153		
	80								298	183		
	100								338	203		
	101 … 125								263[1)]	228		
	126 … 150								288[1)]	253		
	151 … 175								313[1)]	278		
	176 … 200								338[1)]	303		
32	10	6.9	M5	36	38	20	19	1	180	127	5	16
	20								200	137		
	30								220	147		
	40								240	157		
	50								260	167		
	80								320	197		
	100								360	217		
	101 … 125								285[1)]	242		
	126 … 150								310[1)]	267		
	151 … 175								335[1)]	292		
	176 … 200								360[1)]	317		

1) 加工作行程

ø [mm]	行程 [mm]	L5	L6	L9	L11	L12	L13	S	T1	T2	T4	T5	T6
20	10 … 200	37	37	42.5	54	54	6	6	5.3	5.5	10	8	5.5
25		37	37	45	54	54	6	6	6.3	7	12	9	7.5
32		39	39	49.5	60	60	8	8	6.3	7	12	10	7.5

技术参数

订货数据 – 单端板

	订货号	型号	订货号	型号
行程 [mm]	**⌀ 6 mm**		–	
10	**8100542**	**DGTZ-GF-6-10-P-A**		
20	**8100543**	**DGTZ-GF-6-20-P-A**		
30	**8100544**	**DGTZ-GF-6-30-P-A**		
40	**8100545**	**DGTZ-GF-6-40-P-A**		
50	**8100546**	**DGTZ-GF-6-50-P-A**		
51 … 60[1]	**8116420**	**DGTZ-GF-6-…-P-A**		
行程 [mm]	**⌀ 10 mm**			
10	**8100554**	**DGTZ-GF-10-10-P-A**		
20	**8100555**	**DGTZ-GF-10-20-P-A**		
30	**8100556**	**DGTZ-GF-10-30-P-A**		
40	**8100557**	**DGTZ-GF-10-40-P-A**		
50	**8100558**	**DGTZ-GF-10-50-P-A**		
60	**8100559**	**DGTZ-GF-10-60-P-A**		
70	**8100560**	**DGTZ-GF-10-70-P-A**		
80	**8100561**	**DGTZ-GF-10-80-P-A**		
81 … 150[1]	**8116418**	**DGTZ-GF-10-…-P-A**		
行程 [mm]	**⌀ 16 mm**		**⌀ 20 mm**	
10	**8100570**	**DGTZ-GF-16-10-P-A**	**8100607**	**DGTZ-GF-20-10-P-A**
20	**8100571**	**DGTZ-GF-16-20-P-A**	**8100608**	**DGTZ-GF-20-20-P-A**
30	**8100572**	**DGTZ-GF-16-30-P-A**	**8100609**	**DGTZ-GF-20-30-P-A**
40	**8100573**	**DGTZ-GF-16-40-P-A**	**8100610**	**DGTZ-GF-20-40-P-A**
50	**8100574**	**DGTZ-GF-16-50-P-A**	**8100611**	**DGTZ-GF-20-50-P-A**
60	**8100575**	**DGTZ-GF-16-60-P-A**	**8100612**	**DGTZ-GF-20-60-P-A**
70	**8100576**	**DGTZ-GF-16-70-P-A**	**8100613**	**DGTZ-GF-20-70-P-A**
80	**8100577**	**DGTZ-GF-16-80-P-A**	**8100614**	**DGTZ-GF-20-80-P-A**
90	**8100578**	**DGTZ-GF-16-90-P-A**	**8100615**	**DGTZ-GF-20-90-P-A**
100	**8100579**	**DGTZ-GF-16-100-P-A**	**8100616**	**DGTZ-GF-20-100-P-A**
101 … 200[1]	**8116417**	**DGTZ-GF-16-…-P-A**	**8116415**	**DGTZ-GF-20-…-P-A**
行程 [mm]	**⌀ 25 mm**		**⌀ 32 mm**	
10	**8100637**	**DGTZ-GF-25-10-P-A**	**8100657**	**DGTZ-GF-32-10-P-A**
20	**8100638**	**DGTZ-GF-25-20-P-A**	**8100658**	**DGTZ-GF-32-20-P-A**
30	**8100639**	**DGTZ-GF-25-30-P-A**	**8100659**	**DGTZ-GF-32-30-P-A**
40	**8100640**	**DGTZ-GF-25-40-P-A**	**8100660**	**DGTZ-GF-32-40-P-A**
50	**8100641**	**DGTZ-GF-25-50-P-A**	**8100661**	**DGTZ-GF-32-50-P-A**
60	**8100642**	**DGTZ-GF-25-60-P-A**	**8100662**	**DGTZ-GF-32-60-P-A**
70	**8100643**	**DGTZ-GF-25-70-P-A**	**8100663**	**DGTZ-GF-32-70-P-A**
80	**8100644**	**DGTZ-GF-25-80-P-A**	**8100664**	**DGTZ-GF-32-80-P-A**
90	**8100645**	**DGTZ-GF-25-90-P-A**	**8100665**	**DGTZ-GF-32-90-P-A**
100	**8100646**	**DGTZ-GF-25-100-P-A**	**8100666**	**DGTZ-GF-32-100-P-A**
101 … 200[1]	**8116422**	**DGTZ-GF-25-…-P-A**	**8116424**	**DGTZ-GF-32-…-P-A**

1) 行程可自由选择，最小单位 1 mm

技术参数

订货数据 – 双端板

	订货号	型号	订货号	型号
行程 [mm]	**⌀ 6 mm**		–	
10	**8103467**	**DGTZ-GF-6-10-J-T-P-A**		
20	**8103468**	**DGTZ-GF-6-20-J-T-P-A**		
30	**8103469**	**DGTZ-GF-6-30-J-T-P-A**		
40	**8103470**	**DGTZ-GF-6-40-J-T-P-A**		
50	**8103471**	**DGTZ-GF-6-50-J-T-P-A**		
51 ... 60[1]	**8150885**	**DGTZ-GF-6-...-J-T-P-A**		
行程 [mm]	**⌀ 10 mm**			
10	**8103497**	**DGTZ-GF-10-10-J-T-P-A**		
20	**8103498**	**DGTZ-GF-10-20-J-T-P-A**		
30	**8103499**	**DGTZ-GF-10-30-J-T-P-A**		
40	**8103500**	**DGTZ-GF-10-40-J-T-P-A**		
50	**8103501**	**DGTZ-GF-10-50-J-T-P-A**		
51 ... 150[1]	**8150886**	**DGTZ-GF-10-...-J-T-P-A**		
行程 [mm]	**⌀ 16 mm**		**⌀ 20 mm**	
10	**8103427**	**DGTZ-GF-16-10-J-T-P-A**	**8103487**	**DGTZ-GF-20-10-J-T-P-A**
20	**8103428**	**DGTZ-GF-16-20-J-T-P-A**	**8103488**	**DGTZ-GF-20-20-J-T-P-A**
30	**8103429**	**DGTZ-GF-16-30-J-T-P-A**	**8103489**	**DGTZ-GF-20-30-J-T-P-A**
40	**8103430**	**DGTZ-GF-16-40-J-T-P-A**	**8103490**	**DGTZ-GF-20-40-J-T-P-A**
50	**8103431**	**DGTZ-GF-16-50-J-T-P-A**	**8103491**	**DGTZ-GF-20-50-J-T-P-A**
80	**8103432**	**DGTZ-GF-16-80-J-T-P-A**	**8103492**	**DGTZ-GF-20-80-J-T-P-A**
100	**8103433**	**DGTZ-GF-16-100-J-T-P-A**	**8103493**	**DGTZ-GF-20-100-J-T-P-A**
101 ... 200[1]	**8150887**	**DGTZ-GF-16-...-J-T-P-A**	**8150888**	**DGTZ-GF-20-...-J-T-P-A**
行程 [mm]	**⌀ 25 mm**		**⌀ 32 mm**	
10	**8103457**	**DGTZ-GF-25-10-J-T-P-A**	**8103513**	**DGTZ-GF-32-10-J-T-P-A**
20	**8103458**	**DGTZ-GF-25-20-J-T-P-A**	**8103514**	**DGTZ-GF-32-20-J-T-P-A**
30	**8103459**	**DGTZ-GF-25-30-J-T-P-A**	**8103515**	**DGTZ-GF-32-30-J-T-P-A**
40	**8103460**	**DGTZ-GF-25-40-J-T-P-A**	**8103516**	**DGTZ-GF-32-40-J-T-P-A**
50	**8103461**	**DGTZ-GF-25-50-J-T-P-A**	**8103517**	**DGTZ-GF-32-50-J-T-P-A**
80	**8103462**	**DGTZ-GF-25-80-J-T-P-A**	**8103518**	**DGTZ-GF-32-80-J-T-P-A**
100	**8103463**	**DGTZ-GF-25-100-J-T-P-A**	**8103519**	**DGTZ-GF-32-100-J-T-P-A**
101 ... 200[1]	**8150889**	**DGTZ-GF-25-...-J-T-P-A**	**8150890**	**DGTZ-GF-32-...-J-T-P-A**

1) 行程可自由选择，最小单位 1 mm

附件

接近开关，用于缸径 (⌀) 6 ... 20

订货数据 – 接近开关，用于 C 型槽，磁阻式

技术参数 ➔ Internet: sdbc

	安装方式	开关输出	电接口，连接方向	电缆长度 [m]	订货号	型号
常开触点						
	可从上方插入槽内	PNP	电缆, 3芯, 同轴向	2	**8139723**	**SDBC-MSB-1L-PU-K-2-LE**
			插头 M8x1, 3针, 同轴向	0.3	**8139726**	**SDBC-MSB-1L-PU-K-0.3-M8**
		NPN	电缆, 3芯, 同轴向	2	**8139724**	**SDBC-MSB-1L-NU-K-2-LE**
			插头 M8x1, 3针, 同轴向	0.3	**8139727**	**SDBC-MSB-1L-NU-K-0.3-M8**
		非接触式, 2芯	电缆, 2芯, 同轴向	2	**8139725**	**SDBC-MSB-1L-ZU-K-2-LE**

订货数据 – 接近开关，用于 C 型槽，磁阻式

技术参数 ➔ Internet: smt

	安装方式	开关输出	电接口，连接方向	电缆长度 [m]	订货号	型号
常开触点						
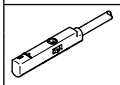	可从上方插入槽内	PNP	电缆, 3芯, 同轴向	2.5	**551373**	**SMT-10M-PS-24V-E-2.5-L-OE**
			电缆, 3芯, 侧向	2.5	**551374**	**SMT-10M-PS-24V-E-2.5-Q-OE**
			插头 M8x1, 3针, 同轴向	0.3	**551375**	**SMT-10M-PS-24V-E-0.3-L-M8D**
			插头 M8x1, 3针, 侧向	0.3	**551376**	**SMT-10M-PS-24V-E-0.3-Q-M8D**
		NPN	电缆, 3芯, 同轴向	2.5	**551377**	**SMT-10M-NS-24V-E-2.5-L-OE**
			电缆, 3芯, 侧向	2.5	**551378**	**SMT-10M-NS-24V-E-2.5-Q-OE**
			插头 M8x1, 3针, 同轴向	0.3	**551379**	**SMT-10M-NS-24V-E-0.3-L-M8D**
			插头 M8x1, 3针, 侧向	0.3	**551380**	**SMT-10M-NS-24V-E-0.3-Q-M8D**
		非接触式, 2芯	电缆, 2芯, 同轴向	2.5	**551382**	**SMT-10M-ZS-24V-E-2.5-L-OE**
			电缆, 2芯, 侧向	2.5	**551383**	**SMT-10M-ZS-24V-E-2.5-Q-OE**

订货数据 – 接近开关，用于 C 型槽，磁阻式

技术参数 ➔ Internet: smt

	安装方式	开关输出	电接口，连接方向	电缆长度 [m]	订货号	型号
常开触点						
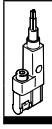	可从侧面插入槽内	PNP	电缆, 3芯, 侧向	2.5	**547862**	**SMT-10G-PS-24V-E-2.5Q-OE**
			插头 M8x1, 3针, 侧向	0.3	**547863**	**SMT-10G-PS-24V-E-0.3Q-M8D**
		NPN	电缆, 3芯, 侧向	2.5	**8065030**	**SMT-10G-NS-24V-E-2.5Q-OE**
			插头 M8x1, 3针, 侧向	0.3	**8065029**	**SMT-10G-NS-24V-E-0.3Q-M8D**

订货数据 – 连接电缆

技术参数 ➔ Internet: nebu

	电接口，左侧	电接口，右侧	电缆长度 [m]	订货号	型号
	直列式插座, M8x1, 3针	电缆, 开放式, 3芯	2.5	**541333**	**NEBU-M8G3-K-2.5-LE3**
			5	**541334**	**NEBU-M8G3-K-5-LE3**
	直角式插座, M8x1, 3针	电缆, 开放式, 3芯	2.5	**541338**	**NEBU-M8W3-K-2.5-LE3**
			5	**541341**	**NEBU-M8W3-K-5-LE3**

附件

接近开关，用于缸径 ⌀ 25 ... 32

订货数据 – 接近开关，用于 T 型槽，舌簧式

技术参数 ➔ Internet: sme

	安装方式	开关输出	电接口	电缆长度 [m]	订货号	型号
常开触点						
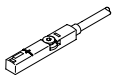	可从上方插入槽内，与型材齐平	接触式	电缆，3芯	2.5	**543862**	**SME-8M-DS-24V-K-2.5-OE**
				5.0	**543863**	**SME-8M-DS-24V-K-5.0-OE**
			电缆，2芯	2.5	**543872**	**SME-8M-ZS-24V-K-2.5-OE**
			插头 M8x1，3针	0.3	**543861**	**SME-8M-DS-24V-K-0.3-M8D**

订货数据 – 接近开关，用于 T 型槽，磁阻式

技术参数 ➔ Internet: smt

	安装方式	开关输出	电接口	电缆长度 [m]	订货号	型号
常开触点						
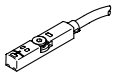	可从上方插入槽内，与型材齐平， 短型	PNP	电缆，3芯	2.5	**574335**	**SMT-8M-A-PS-24V-E-2.5-OE**
			电缆，3芯	5	**574336**	**SMT-8M-A-PS-24V-E-5.0-OE**
			插头 M8x1，3针	0.3	**574334**	**SMT-8M-A-PS-24V-E-0.3-M8D**
			插头 M12x1，3针	0.3	**574337**	**SMT-8M-A-PS-24V-E-0.3-M12**
		NPN	电缆，3芯	2.5	**574338**	**SMT-8M-A-NS-24V-E-2.5-OE**
			插头 M8x1，3针	0.3	**574339**	**SMT-8M-A-NS-24V-E-0.3-M8D**
常闭触点						
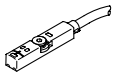	可从上方插入槽内， 与型材齐平， 短型	PNP	电缆，3芯	7.5	**574340**	**SMT-8M-A-PO-24V-E-7.5-OE**

订货数据 – 接近开关，用于 T 型槽，磁阻式

技术参数 ➔ Internet: smt

	安装方式	开关输出	电接口， 连接方向	电缆长度 [m]	订货号	型号
常开触点						
	可从侧面插入槽内	PNP	电缆，3芯，侧向	2.5	**547859**	**SMT-8G-PS-24V-E-2.5Q-OE**
			插头 M8x1，3针，侧向	0.3	**547860**	**SMT-8G-PS-24V-E-0.3Q-M8D**
		NPN	电缆，3芯，侧向	2.5	**8065028**	**SMT-8G-NS-24V-E-2.5Q-OE**
			插头 M8x1，3针，侧向	0.3	**8065027**	**SMT-8G-NS-24V-E-0.3Q-M8D**

订货数据 – 连接电缆

技术参数 ➔ Internet: nebu

	电接口，左侧	电接口，右侧	电缆长度 [m]	订货号	型号
	直列式插座，M8x1，3针	电缆，开放式，3芯	2.5	**541333**	**NEBU-M8G3-K-2.5-LE3**
			5	**541334**	**NEBU-M8G3-K-5-LE3**
	直列式插座，M12x1，5针	电缆，开放式，3芯	2.5	**541363**	**NEBU-M12G5-K-2.5-LE3**
			5	**541364**	**NEBU-M12G5-K-5-LE3**
	直角式插座，M8x1，3针	电缆，开放式，3芯	2.5	**541338**	**NEBU-M8W3-K-2.5-LE3**
			5	**541341**	**NEBU-M8W3-K-5-LE3**
	直角式插座，M12x1，5针	电缆，开放式，3芯	2.5	**541367**	**NEBU-M12W5-K-2.5-LE3**
			5	**541370**	**NEBU-M12W5-K-5-LE3**

附件

位置变送器，用于缸径 (⌀) 25 ... 32

位置变送器持续监测活塞的位置。
其模拟量输出的输出信号相对于活塞位置。

订货数据 – 位置变送器，用于T型槽

技术参数 ➔ Internet: position transmitter

	位置测量范围	模拟量输出 [V]	模拟量输出 [mA]	安装方式	电接口	电缆长度 [m]	订货号	型号
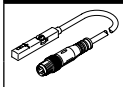	0 ... 40	0 ... 10	–	可从上方插入槽内	插头 M8x1, 4针, 同轴向	0.3	**553744**	**SMAT-8M-U-E-0.3-M8D[1)]**
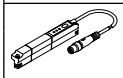	0 ... 50	–	4 ... 20	可从上方插入槽内	插头 M8x1, 4针, 同轴向	0.3	**1531265**	**SDAT-MHS-M50-1L-SA-E-0.3-M8**
	0 ... 80						**1531266**	**SDAT-MHS-M80-1L-SA-E-0.3-M8**
	0 ... 100						**1531267**	**SDAT-MHS-M100-1L-SA-E-0.3-M8**
	0 ... 125						**1531268**	**SDAT-MHS-M125-1L-SA-E-0.3-M8**
	0 ... 160						**1531269**	**SDAT-MHS-M160-1L-SA-E-0.3-M8**

1) 仅适用于缸径 25

订货数据 – 连接电缆

技术参数 ➔ Internet: nebu

	电接口，左侧	电接口，右侧	电缆长度 [m]	订货号	型号
	直列式插座, M8x1, 4针	电缆, 开放式, 4芯	2.5	**541342**	**NEBU-M8G4-K-2.5-LE4**
			5	**541343**	**NEBU-M8G4-K-5-LE4**
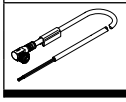	直角式插座, M8x1, 4针	电缆, 开放式, 4芯	2.5	**541344**	**NEBU-M8W4-K-2.5-LE4**
			5	**541345**	**NEBU-M8W4-K-5-LE4**

订货数据 – 单向节流阀

技术参数 ➔ Internet: grla

	接口 螺纹	接口 用于气管外径	材料	订货号	型号
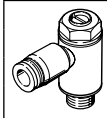	M5	3	金属结构	**193137**	**GRLA-M5-QS-3-D**
		4		**193138**	**GRLA-M5-QS-4-D**
		6		**193139**	**GRLA-M5-QS-6-D**
	G1/8	3		**193142**	**GRLA-1/8-QS-3-D**
		4		**193143**	**GRLA-1/8-QS-4-D**
		6		**193144**	**GRLA-1/8-QS-6-D**
		8		**193145**	**GRLA-1/8-QS-8-D**