紧凑型气缸 CDC，符合 ISO 21287，易清洗型

主要特性

结构特点

- 随着气缸系列 CDC（易清洁紧凑型）的问世， ADN 系列气缸的模块化系统也得到扩充，增加了易清洗的紧凑型派生气缸
- 该系列气缸基于 ISO 21287标准，跟紧凑型气缸 ADN 具有相似的特性，即行程短，结构紧凑
- 与 ISO 15552 标准相比，最多可节省 50% 的空间
- 紧凑型气缸 CDC 的设计结构为双作用气缸，带活塞、活塞杆和型材缸筒

易清洗

- 易清洗结构就意味着表面光滑无沟槽和凸缘，也就是说积垢的地方几乎是没有
- 出于卫生要求的考虑，气缸端盖上的洛维应用适用的堵头螺丝密封起来
- 对传统清洁剂有耐受性
- 提高了耐腐蚀保护

易安装

- 每种安装方式都有全面的安装附件
- 通过接近开关对位置进行电子式感测

灵活

- 模块化产品系统，可根据个别的需求，来配置派生型
- 派生型众多，灵活性更大

派生型

CDC-...
Ø 20, 25 mm
- 不带位置感测

CDC-...-A...-R
Ø 32 ... 80 mm
- 终端位置集成位置感测

CDC-...-A-R
Ø 32 ... 80 mm
- 带传感器安装导轨，用于外部位置感测

注意
集成位置感测与外部位置感测可组合使用。

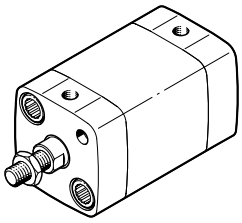

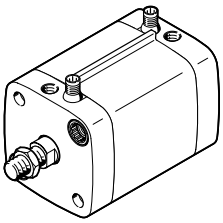

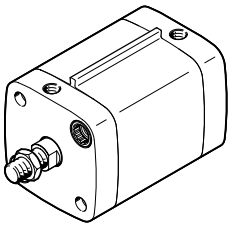

安装选项

通过通孔

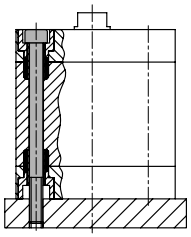

直接安装

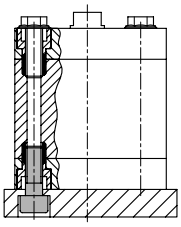

外围元件一览

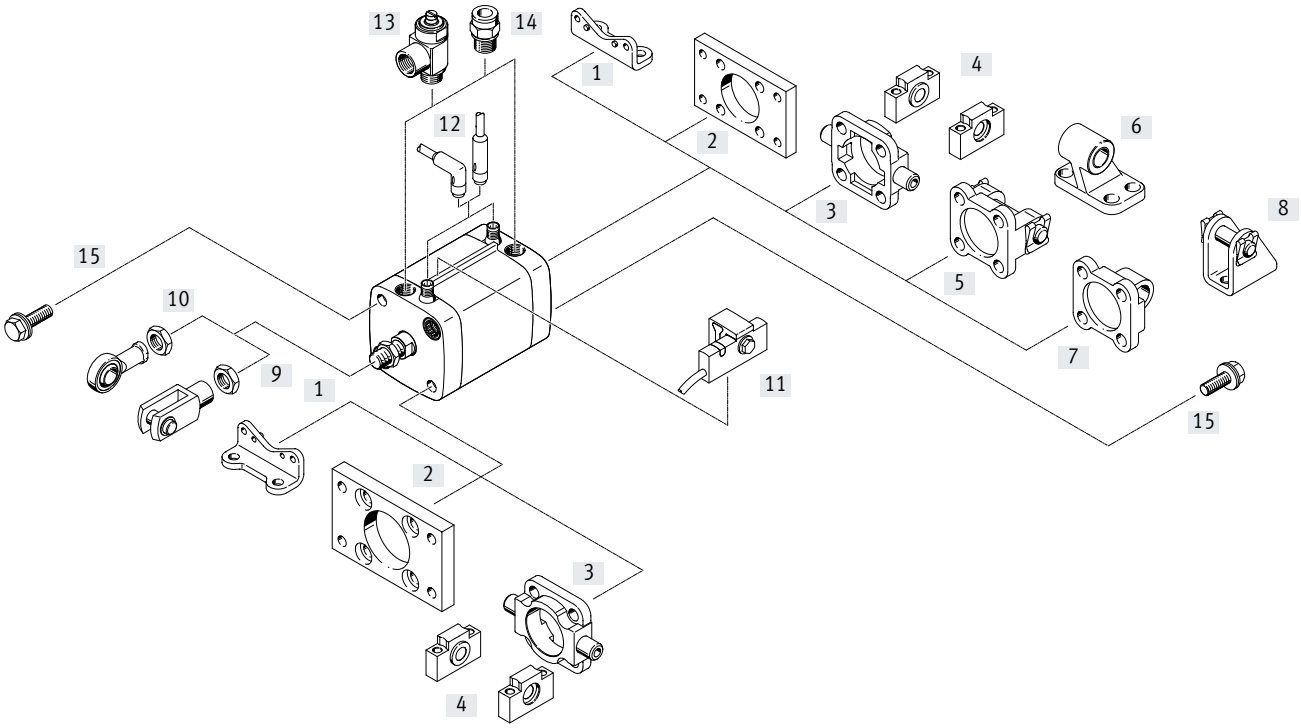

安装元件和附件		简要说明	→ 页码/Internet
[1]	脚架安装件 HNA-...-R3	用于轴承和端盖	17
[2]	法兰安装件 CRFNG	用于轴承或端盖	17
[3]	耳轴安装件 CRZNG	与耳轴支座 CRLNZG 组合用于轴承或端盖	18
[4]	耳轴支座 CRLNZG	用于耳轴安装件 CRZNG	18
[5]	双耳环安装件 SNCB- ... -R3	用于端盖	19
[6]	耳环支座 CRLNG	用于双耳环安装件 SNCB- ... -R3	19
[7]	双耳环安装件 SNCL- ... -R3	用于端盖	20
[8]	耳环支座 CRLBN	用于双耳环安装件 SNCL- ... -R3	20
[9]	双耳环 CRSG	允许气缸在一个平面内摆动运动	23
[10]	关节轴承 CRSGS	带球面轴承	23
[11]	接近开关 SMT-C1	用传感器安装导轨安装	21
[12]	连接电缆 SIM-K	用于传输电信号和电源	21
[13]	单向节流阀 CRGRLA	用于调节速度	23
[14]	快插接头 NPQH/NPQH-L/CRQS/CRQSL	用于连接标准外径气管	22
[15]	端盖螺丝 DAMD-P- ...	用于密封空置的安装螺纹	23

型号代码

001	系列	
CDC	标准气缸, 双作用, 基于 ISO 21287, 易清洗型	

002	缸径	
20	20	
25	25	
32	32	
40	40	
50	50	
63	63	
80	80	

003	行程	
...	1 ... 500	

004	活塞杆螺纹类型	
A	外螺纹	
I	内螺纹	

005	缓冲	
P	两端带弹性缓冲垫	

006	位置感测	
	无	
A	通过接近开关	
AIB	两端集成	
AIH	后端集成	
AIV	前端集成	

007		
	无	
SME	SME (接触式)	

008		
	无	
R	传感器安装导轨，用于外部位置感测	

009	活塞杆类型	
	一端活塞杆	
S2	双端活塞杆	

010		
	无	
...K2	1...30 mm	

011		
“M6”K5	M6	
“M8”K5	M8	
“M10”K5	M10	
“M10x1,25”K5	M10x1.25	
“M12”K5	M12	
“M16”K5	M16	
“M5”K5	M5	
“M20”K5	M20	

012		
	无	
...K8	1...500 mm	

013		
	标准	
S6	耐高温密封件，最高 120 °C	

技术参数

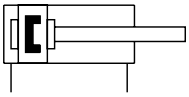

- Ø - 缸径
  20 … 80 mm
- | - 工作行程
  1 … 500 mm
- www.festo.com

CDC-…-A-P

CDC-…-A-P-R

主要技术参数								
缸径 ø		20	25	32	40	50	63	80
气接口		M5	M5	G1/8	G1/8	G1/8	G1/8	G1/8
活塞杆螺纹		M8	M8	M10x1.25	M10x1.25	M12x1.25	M12x1.25	M16x1.5
结构特点		缸径						
		活塞杆						
		缸筒						
缓冲		两端带弹性缓冲垫						
位置感测	A	通过接近开关						
	AIB	两端集成						
	AIV	前端集成						
	AIH	后端集成						
安装方式		通过通孔						
		通过内螺纹						
		通过附件						
安装位置		任意						

工作和环境条件									
缸径 ø			20	25	32	40	50	63	80
工作介质			压缩空气，符合 ISO 8573-1:2010 [7:4:4]						
工作/先导介质注意事项			可用润滑介质工作（今后须始终用润滑介质工作）						
工作压力		[bar]	0.8 … 10		0.6 … 10				
	S2	[bar]	1.2 … 10		1 … 10			0.8 … 10	
	S6	[bar]	1 … 10	0.6 … 10					
环境温度[1]		[°C]	−20 … +80						
	S6	[°C]	0 … +120						
食品安全[2]			➔ 补充材料信息						
CE 标记 (见合格声明)			符合欧盟 EMC 指令						
UKCA 标记 (见合格声明)			符合英国 EMC 指令						
耐腐蚀等级 CRC[3]			3						

1) 注意接近开关工作范围
2) 更多信息见: www.festo.com/sp ➔ Certificates.
3) 更多信息见 www.festo.com/x/topic/crc

技术参数

力 [N] 和冲击能量 [J] 缸径 ø		20	25	32	40	50	63	80
6 bar 时力的理论值，推进		188	295	483	754	1178	1870	3016
	S2	141	247	415	686	1057	1750	2827
6 bar 时力的理论值，返回		141	247	415	686	1057	1750	2827
终端位置冲击能量		0.2	0.3	0.4	0.7	1	1.3	1.8
	S6	0.1	0.15	0.2	0.35	0.5	0.65	0.9

许用冲击速度: $V = \sqrt{\frac{2 \times E}{m_1 + m_2}}$

最大许用负载: $m_2 = \frac{2 \times E}{v^2} - m_1$

V 许用冲击速度
E 最大冲击能量
m1 移动负载（驱动）
m2 移动有效负载

注意
所示数值为可达到的最大值。必须遵守最大许用冲击能量。

最大侧向力 Fq 与伸出距离 x 的关系

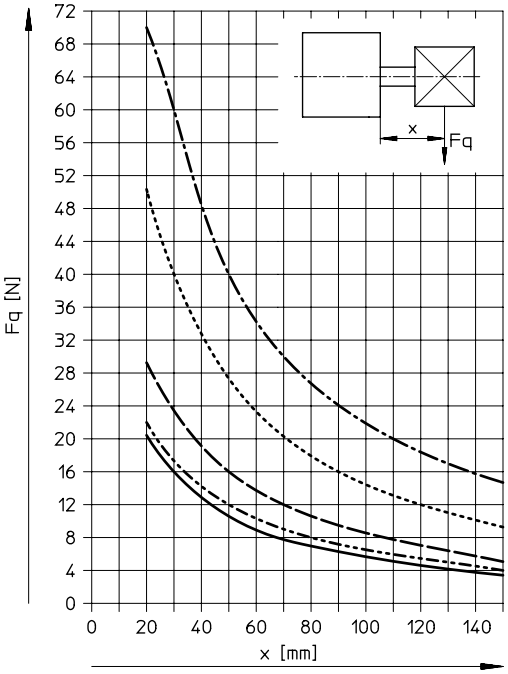

ø 20
ø 25
ø 32/40
ø 50/63
ø 80

技术参数

重量 [g]							
缸径 ⌀	20	25	32	40	50	63	80
基本型							
产品重量，0 mm 行程	133	170	277	377	567	790	1475
附加重量，每 10 mm 行程	20	23	31	35	52	59	84
移动负载，0 mm 行程	24	33	53	82	128	177	367
附加负载，每 10 mm 行程	6	6	9	9	16	16	25
S2 – 双端活塞杆							
产品重量，0 mm 行程	150	183	296	386	600	827	1507
附加重量，每 10 mm 行程	26	29	40	44	67	74	109
移动负载，0 mm 行程	34	40	64	81	144	195	367
附加负载，每 10 mm 行程	12	12	18	18	32	32	49

材料

剖面图

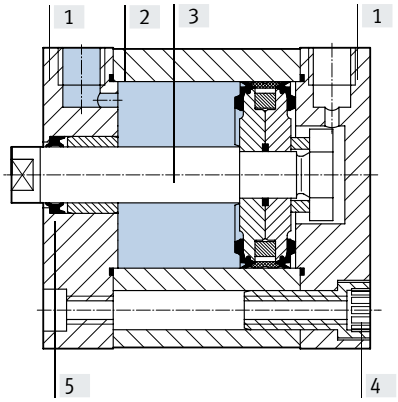

紧凑型气缸		基本型	S6
[1]	端盖	阳极氧化铝	
[2]	缸筒	阳极氧化铝	
[3]	活塞杆	高合金钢	
[4]	法兰螺丝	耐腐蚀钢	
[5]	密封件	NBR, TPE-U (PUR) 耐介质密封件 (为耐水解和清洗而改良)	FPM
–	材料注意事项	不含铜和聚四氟乙烯	
	PWIS 符合标准	VDMA24364-B2-L	VDMA24364 区域 III

技术参数

尺寸 CAD 相关数据 ➔ www.festo.com

基本型

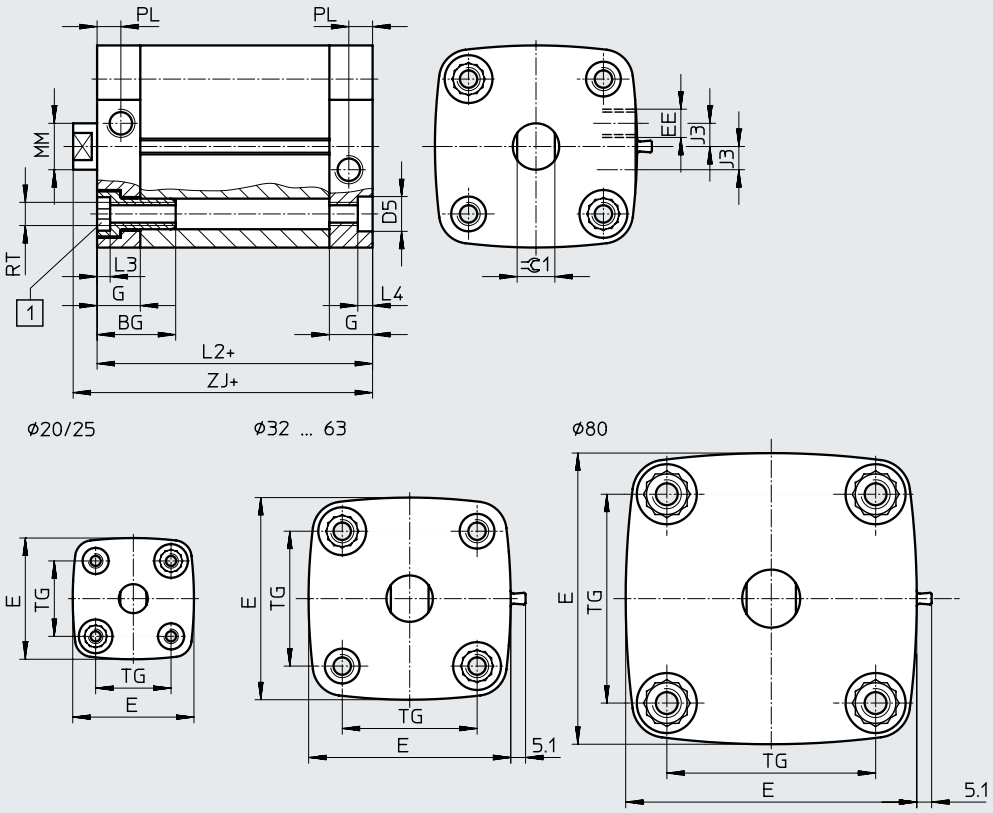

[1] 内六角螺丝，带内螺纹，用于安装元件

\+ = 加工作行程

终端位置集成位置感测

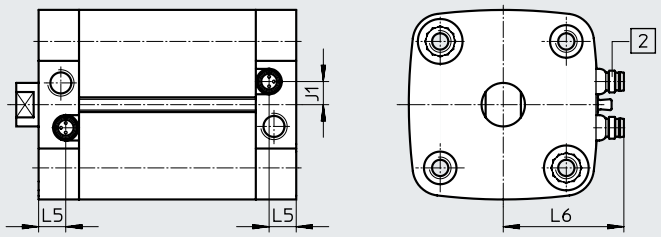

[2] 迷你插头，3针，带集成接近开关 (订货代码 SME)，适用于连接电缆 SIM-K-...-CDN

端盖螺丝凸出长度

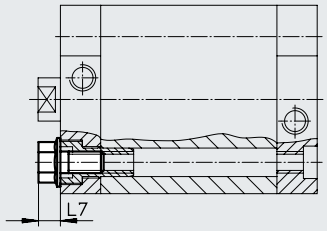

技术参数

ø [mm]	BG	D5 F9	E	EE	G	J1 ±0.1	J3 ±0.1	L2	L3	L4
20	19.5	9	36.8	M5	12	–	–	37	4.4	5
25			41.8					39		
32	26		49.8	G1/8	15	5.8	7	44		
40			57.8			8	8	45		
50	27	12	69.7			8.5				
63			81.3			12		49		
80		–	100.4		16.5	15		54	8	–

ø [mm]	L5	L6 ±2	L7	MM ø h8	PL ±0.1	RT	TG	ZJ +1	=⊂1 h13
20	**–**	**–**	**7**	**10**	**6**	**M5**	**22**	**42.7**	**9**
25							**26**	**44.7**	
32	**10**	**35**	**8.7**	**12**	**8.2**	**M6**	**32.5**	**50.2**	**10**
40		**39**					**38**	**51.2**	
50		**45**	**10.3**	**16**		**M8**	**46.5**	**53.2**	**13**
63		**50**					**56.5**	**57.2**	
80	**11.5**	**60**	**11.9**	**20**		**M10**	**72**	**63**	**17**

注意

以下最大工作行程适用于与端盖上双耳环安装件组合时:

ø [mm]	20	25	32	40	50	63	80
最大工作行程	50		100				150

技术参数

尺寸 – 派生型 CAD 相关数据 ➔ www.festo.com

基本型

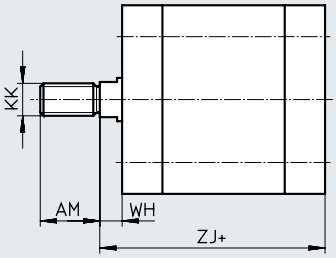

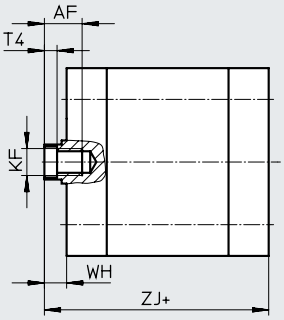

+ = 加工作行程

S2 – 双端活塞杆

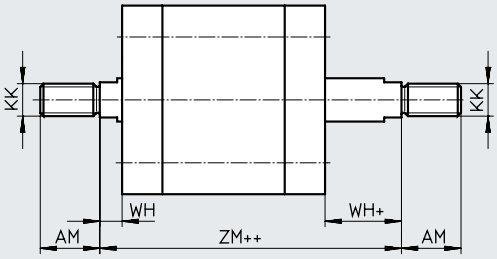

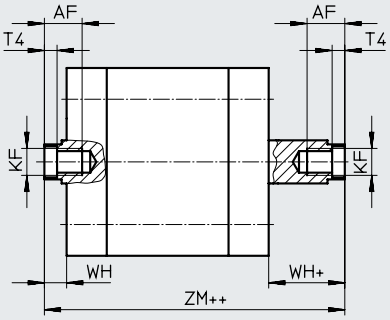

++ = plus 2x 行程 length

K2 – 加长活塞杆外螺纹

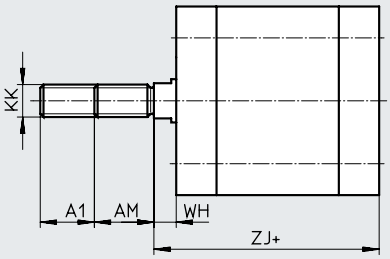

+ = 加工作行程

⌀ [mm]	A1	AF min.	AM −0.5	KF	KK	T4	WH +1	ZJ +1	ZM
20	1 … 20	14	16	M6	M8	2.6	5.7	42.7	49.8
25								44.7	51.8
32		16	19	M8	M10x1.25	3.3	6.2	50.2	57.8
40								51.2	58.9
50		20	22	M10	M12x1.25	4.7	8.2	53.2	63.1
63								57.2	66.9
80	1 … 30		28	M12	M16x1.5	6.1	9	63	73.5

技术参数

尺寸 – 派生型 CAD 相关数据 ➔ www.festo.com

K5 – 定制活塞杆螺纹

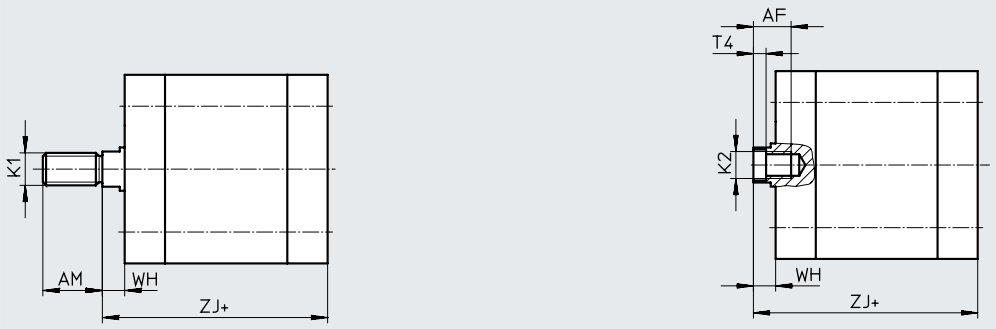

+ = 加工作行程

K8 – 加长活塞杆

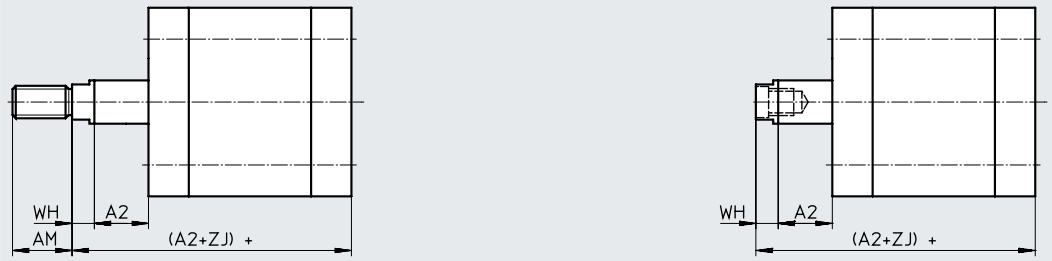

+ 加工作行程

ø [mm]	AF min.	A2	AM −0.5	K1	K2	T4	WH +1	ZJ +1
20	14	1 … 300	16	M10, M10x1.25	M5	2.6	5.7	42.7
25								44.7
32	16	1 … 400	19	M10, M12	M6	3.3	6.2	50.2
40								51.2
50	20		22	M12, M12	M8	4.7	8.2	53.2
63								57.2
80		1 … 500	28	M16, M20	M10	6.1	9	63

技术参数

接近开关
舌簧式
(订货代码 SME)

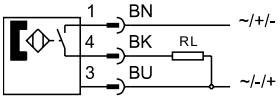

注意

接近开关只能通过模块化产品系统用订货代码 AIB，AIV 和 AIH（集成位置感测）订购。

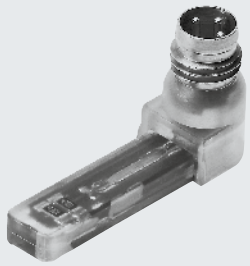

技术参数		
主要参数		
结构特点		内置
符合标准		EN 60947-5-2
CE 标记 (见合格声明)		符合欧盟 EMC 指令
材料注意事项		不含铜和聚四氟乙烯
输入信号/测量元件		
测量原理		舌簧式
环境温度	[°C]	−20 … +60
开关输出		
开关输出		接触式，双极
开关元件功能		常开触点
开关值可重复性	[mm]	±0.1
迟滞	[mm]	1 … 4，取决于气缸
开关时间，开	[ms]	0.5
开关时间，关	[ms]	0.5
最大输出电流	[mA]	500
最大开关容量 AC	[W]	10 VA
最大开关容量 DC	[W]	10 W
电感保护电路		专配 MZ 线圈，带 LED
残余电流	[mA]	0
输出，其它参数		
短路保护		否
过载保护		否
电子元件参数		
工作电压范围	[V AC]	12 … 30
	[V DC]	12 … 30
极性容错保护		否
机电参数		
电接口		1x M8 插头, 3针
连接方向		侧向
针脚触点材料		镀金黄铜

技术参数

技术参数		
机械系统		
紧固扭矩	[Nm]	0.3
安装位置		任意
产品重量	[g]	2.7
壳体材料		聚酰胺、环氧树脂、镀镍黄铜
显示/操作		
开关状态指示		黄色 LED
工作和环境条件		
防护等级		IP65, IP67，符合 EN 60529
		IP69K，符合 DIN 40050 part 9
		仅可组合连接电缆 SIM-K-...-CDN
耐腐蚀等级 CRC[1)]		3

1) 更多信息见 www.festo.com/x/topic/crc

订货数据 – 模块化产品系统

订货表

规格	20	25	32	40	50	63	80	条件	代码		输入代码
模块订货号	**543305**	**543306**	**543307**	**543308**	**543309**	**543310**	**543311**				
功能	标准气缸, 双作用, 基于 ISO 21287 (易清洗型)								**CDC**		CDC
缸径 ⌀ [mm]	20	25	32	40	50	63	80		**-...**		
行程 [mm]	1 ... 300		1 ... 400				1 ... 500		**-...**		
活塞杆螺纹	外螺纹								**-A**		
	内螺纹							[1]	**-I**		
缓冲	两端带弹性缓冲垫								**-P**		-P
位置感测	不带位置感测		–	–	–	–	–				
	–	–	通过接近开关						**-A**		
	–	–	两端集成					[2]	**-AIB**		
	–	–	前端集成					[2]	**-AIV**		
	–	–	后端集成					[2]	**-AIH**		

[1] I 不适用于加长外螺纹 K2
[2] AIB, AIV, AIH 仅适用于接近开关 SME

订货数据 – 模块化产品系统

订货表

		20	25	32	40	50	63	80	条件	代码		输入代码
接近开关		–	–	SME (接触式)					[3]	**-SME**		
传感器安装导轨		–	–	传感器安装导轨，用于外部位置感测					[4]	**-R**		
活塞杆类型		双端活塞杆								**-S2**		
加长外螺纹		加长活塞杆外螺纹										
	[mm]	1 … 20						1 … 30		**-...K2**		
活塞杆定制螺纹	外螺纹	M10x1.25 M10		M10 M12		M12 M16		M16 M20		**-"..."K5**		
	内螺纹	M5		M6		M8		M10				
加长活塞杆		加长活塞杆										
	[mm]	1 … 300		1 … 400				1 … 500	[5]	**-...K8**		
温度耐受		耐高温密封件，最高 120°C							[6]	**-S6**		

[3] SME 仅适用于位置感测 AIB, AIV, AIH
最小行程 15 mm
[4] R 规格32, 40, 50, 63, 80 必选
[5] K8 工作行程和活塞杆加长长度相加的和不得超过最大许用工作行程h
[6] S6 不适用于位置感测 AIB, AIV, AIH

附件

脚架安装件 HNA-...-R3

材料:
钢，带保护涂层
不含铜和聚四氟乙烯
RoHS 合规

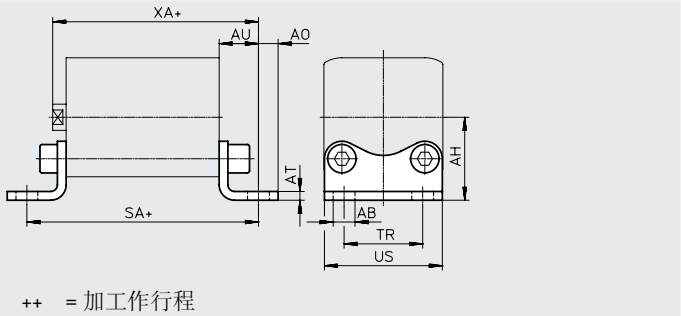

尺寸和订货数据

适用 ø [mm]	AB ø H14	AH JS14	AO	AT ±0.5	AU ±0.2	SA	TR ±0.2
20	7	27	6.25	4	16	69	22
25		29				71	26
32		33.5	7			76	32
40	10	38	9		18	81	36
50		45	8	5	21	87	45
63		50				91	50
80	12	63	10.5	6	26	106	63

适用 ø [mm]	US –0.5	XA	CRC[1]	重量 [g]	订货号	型号
20	34.5	59	3	84	**537254**	**HNA-20-R3**
25	38.5	61	3	90	**537255**	**HNA-25-R3**
32	46	66	3	123	**537256**	**HNA-32-R3**
40	54	69	3	157	**537257**	**HNA-40-R3**
50	64	74	3	278	**537258**	**HNA-50-R3**
63	75	78	3	328	**537259**	**HNA-63-R3**
80	93	89	3	634	**537260**	**HNA-80-R3**

1) 更多信息见 www.festo.com/x/topic/crc

注意
需要特殊长度的螺丝来安装缸径 80 mm, ➔ 页码 23

附件

法兰安装件 CRFNG

材料:
高合金钢
不含铜和聚四氟乙烯

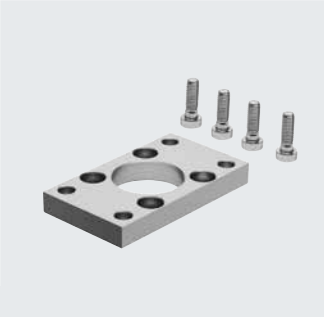

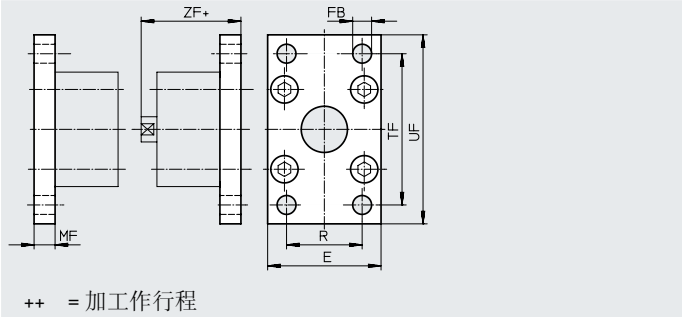

尺寸和订货数据

适用 ⌀ [mm]	E	FB ⌀ H13	MF	R	TF	UF
32	45	7	10	32	64	80
40	54	9	10	36	72	90
50	65	9	12	45	90	110
63	75	9	12	50	100	120
80	93	12	16	63	126	150

适用 ⌀ [mm]	ZF	CRC[1]	重量 [g]	订货号	型号
32	54	4	220	**161846**	**CRFNG-32**
40	55	4	291	**161847**	**CRFNG-40**
50	57	4	526	**161848**	**CRFNG-50**
63	61	4	680	**161849**	**CRFNG-63**
80	70	4	1508	**161850**	**CRFNG-80**

1) 更多信息见 www.festo.com/x/topic/crc

注意
需要特殊长度的螺丝来安装缸径 80 mm, ➔ 页码 23

附件

耳轴安装件 CRZNG

材料:
CRZNG: 电解抛光铸造不锈钢
不含铜和聚四氟乙烯
RoHS 合规

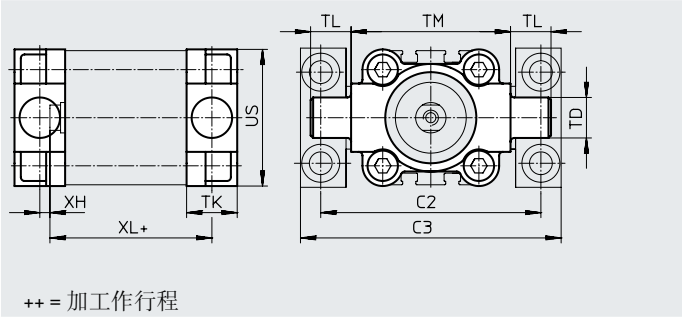

尺寸和订货数据

适用 ⌀ [mm]	C2	C3	TD ⌀ e9	TK	TL	TM	US	XH	XL	CRC[1]	重量 [g]	订货号	型号
32	71	86	12	16	12	50	45	2	52	4	150	**161852**	**CRZNG-32**
40	87	105	16	20	16	63	54	4	55	4	285	**161853**	**CRZNG-40**
50	99	117	16	24	16	75	64	4	57	4	473	**161854**	**CRZNG-50**
63	116	136	20	24	20	90	75	4	61	4	687	**161855**	**CRZNG-63**
80	136	156	20	28	20	110	93	5	81	4	1296	**161856**	**CRZNG-80**

1) 更多信息见 www.festo.com/x/topic/crc

注意
需要特殊长度的螺丝来安装缸径 80 mm, ➔ 页码 23

耳轴支座 CRLNZG

材料:
高合金钢
不含铜和聚四氟乙烯
RoHS 合规

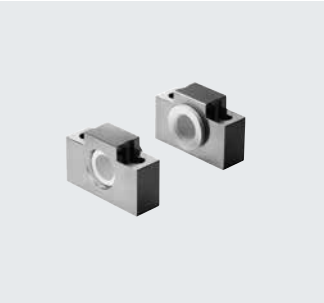

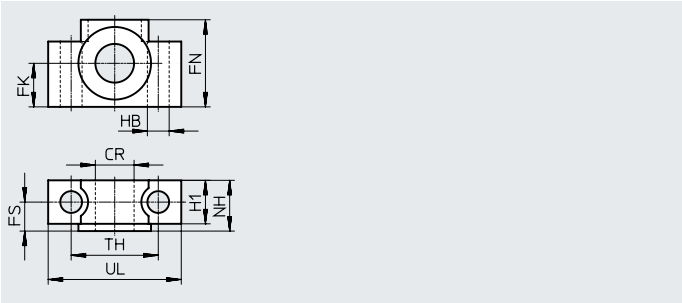

尺寸和订货数据

适用 ⌀ [mm]	CR ⌀ D11	FK ⌀ ±0.1	FN	FS	H1	HB ⌀ H13	NH	TH ±0.2	UL	CRC[1]	重量 [g]	订货号	型号
32	12	15	30	10.5	15	6.6	18	32	46	4	205	**161874**	**CRLNZG-32**
40, 50	16	18	36	12	18	9	21	36	55	4	323	**161875**	**CRLNZG-4 0/50**
63, 80	20	20	40	13	20	11	23	42	65	4	435	**161876**	**CRLNZG-6 3/80**

1) 更多信息见 www.festo.com/x/topic/crc

附件

双耳环安装件 SNCB-...-R3

材料:
带保护涂层的压铸铝，耐腐蚀等级高
不含铜和聚四氟乙烯
RoHS 合规

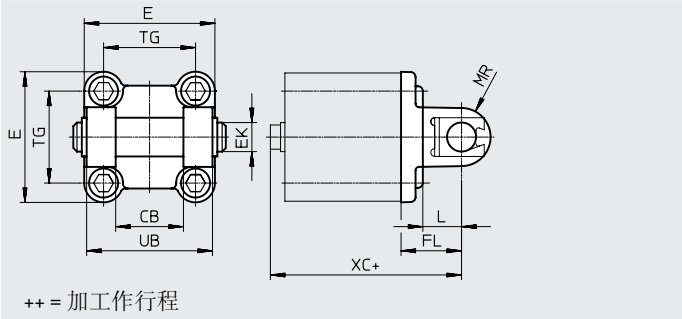

尺寸和订货数据

适用 ø [mm]	CB H14	EK ø e8	FL ±0.2	L	MR	UB h14	XC	CRC[1]	重量 [g]	订货号	型号
32	26	10	22	13	8.5	45	72	3	100	**176944**	**SNCB-32-R3**
40	28	12	25	16	12	52	76	3	151	**176945**	**SNCB-40-R3**
50	32	12	27	16	12	60	80	3	228	**176946**	**SNCB-50-R3**
63	40	16	32	21	16	70	89	3	371	**176947**	**SNCB-63-R3**
80	50	16	36	22	16	90	99	3	632	**176948**	**SNCB-80-R3**

1) 更多信息见 www.festo.com/x/topic/crc

注意
需要特殊长度的螺丝来安装缸径 80 mm, ➔ 页码 23

耳环支座 CRLNG

材料:
高合金钢
不含铜和聚四氟乙烯

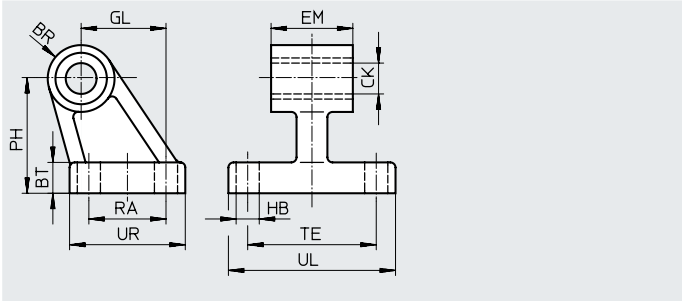

尺寸和订货数据

适用 ø [mm]	BR	BT	CK ø D11	EM −0.4	GL	HB ø H13	PH	RA	TE	UL	UR	CRC[1]	重量 [g]	订货号	型号
32	10	8	10	25.8	21	6.6	32	18	38	51	31	4	133	**161840**	**CRLNG-32**
40	11	10	12	27.8	24	6.6	36	22	41	54	35	4	161	**161841**	**CRLNG-40**
50	12	12	12	31.8	33	9	45	30	50	65	45	4	281	**161842**	**CRLNG-50**
63	15	12	16	39.8	37	9	50	35	52	67	50	4	370	**161843**	**CRLNG-63**
80	15	14	16	49.8	47	11	63	40	66	86	60	4	562	**161844**	**CRLNG-80**

1) 更多信息见 www.festo.com/x/topic/crc

附件

双耳环安装件 SNCL-...-R3

材料:
SNCL-...-R3: 带保护涂层的压铸铝
不含铜和聚四氟乙烯
RoHS 合规

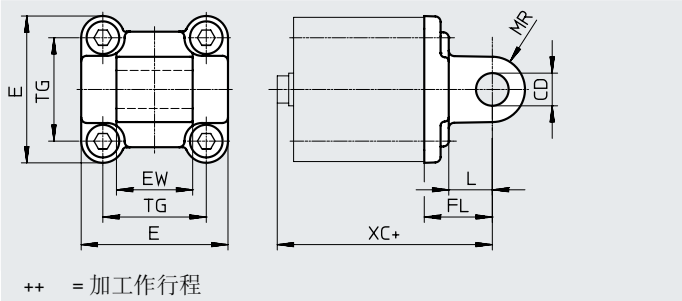

尺寸和订货数据

适用 ⌀ [mm]	CD ⌀ H9	EW h12	FL ±0.2	L	MR	XC	CRC[1]	重量 [g]	订货号	型号
20	8	16	20	14	8	63	3	38	**537796**	**SNCL-20-R3**
25						65	3	41	**537797**	**SNCL-25-R3**

1) 更多信息见 www.festo.com/x/topic/crc

耳环支座 CRLBN，不锈钢

材料:
高合金钢
不含铜和聚四氟乙烯

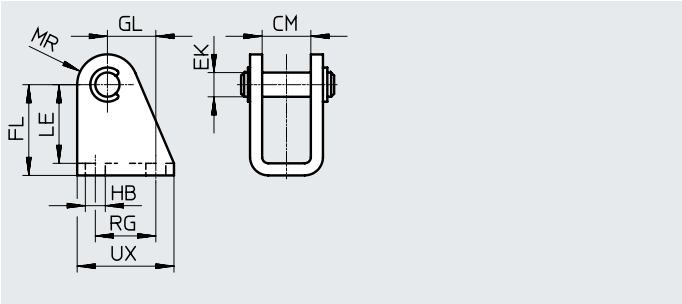

尺寸和订货数据

适用 ⌀ [mm]	CM	EK ⌀	FL	GL	HB	LE	MR	RG	UX	CRC[1]	重量 [g]	订货号	型号
2 0/25	16.1	8	30 +0.4/−0.2	16	6.6	26	10	20	32	4	82	**161863**	**CRLBN-2 0/25**

1) 更多信息见 www.festo.com/x/topic/crc

附件

订货数据 – 接近开关，用于 T 型槽，磁阻式

技术参数 ➔ Internet: smt

	安装方式	开关输出	电接口	电缆长度 [m]	订货号	型号
常开触点						
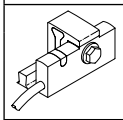	固定在安装导轨上	PNP	电缆, 3芯	5.0	**571339**	**SMT-C1-PS-24V-K-5.0-OE**
			1x M8 插头, 3针	0.3	**571342**	**SMT-C1-PS-24V-K-0.3-M8D**
			1x M12 插头, 3针	0.3	**571341**	**SMT-C1-PS-24V-K-0.3-M12**

订货数据 – 连接电缆，用于 SMT-C1-...

技术参数 ➔ Internet: nebu

	电接口，左侧	电接口，右侧	电缆长度 [m]	订货号	型号
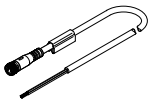	直列式插座, M8x1, 3针	电缆, 开放式, 3芯	2.5	**541333**	**NEBU-M8G3-K-2.5-LE3**
			5	**541334**	**NEBU-M8G3-K-5-LE3**
	直列式插座, M12x1, 5针	电缆, 开放式, 3芯	2.5	**541363**	**NEBU-M12G5-K-2.5-LE3**
			5	**541364**	**NEBU-M12G5-K-5-LE3**
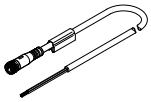	直角式插座, M8x1, 3针	电缆, 开放式, 3芯	2.5	**541338**	**NEBU-M8W3-K-2.5-LE3**
			5	**541341**	**NEBU-M8W3-K-5-LE3**
	直角式插座, M12x1, 5针	电缆, 开放式, 3芯	2.5	**541367**	**NEBU-M12W5-K-2.5-LE3**
			5	**541370**	**NEBU-M12W5-K-5-LE3**

订货数据 – 连接电缆，用于集成的接近开关

技术参数 ➔ Internet: sim

	电接口，左侧	电接口，右侧	电缆长度 [m]	订货号	型号
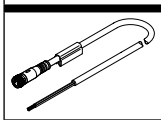	直角式插座, 夹子, 3针	电缆, 开放式, 3芯	5	**164254**	**SIM-K-WD-5-PU**

附件

订货数据 – 快插接头

技术参数 ➔ Internet: qs

	气口		材料	重量	订货号	型号	PU[3]
	螺纹	气管外径		[g]			
带外六角							
	M5	4	镀镍黄铜，带密封圈	–	**578334**	**NPQH-D-M5-Q4-P10**	10
		6		–	**578335**	**NPQH-D-M5-Q6-P10**	
	G1/8	4		6.1	**578338**	**NPQH-D-G18-Q4-P10**	
		6		9	**578339**	**NPQH-D-G18-Q6-P10**	
		8		11.4	**578340**	**NPQH-D-G18-Q8-P10**	
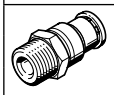	M5	4	不锈钢	6	**162860**	**CRQS-M5-4[1]**	1
		6		8.4	**162861**	**CRQS-M5-6[1]**	
	R1/8	6		9.9	**162862**	**CRQS-1/8-6[2]**	
		8		12	**162863**	**CRQS-1/8-8[2]**	
带内六角							
	M5	4	镀镍黄铜，带密封圈	4.6	**578370**	**NPQH-DK-M5-Q4-P10**	10
		6		8.6	**578371**	**NPQH-DK-M5-Q6-P10**	
	G1/8	4		–	**578374**	**NPQH-DK-G18-Q4-P10**	
		6		–	**578375**	**NPQH-DK-G18-Q6-P10**	
		8		–	**578376**	**NPQH-DK-G18-Q8-P10**	

1) 带密封圈
2) 带聚四氟乙烯涂层
3) 包装单位数量

订货数据 – L 型快插接头

技术参数 ➔ Internet: qs

	气口		材料	重量	订货号	型号	PU[3]
	螺纹	气管外径		[g]			
带外六角							
	M5	4	镀镍黄铜，带密封圈	8.8	**578276**	**NPQH-L-M5-Q4-P10**	10
		6		11.9	**578277**	**NPQH-L-M5-Q6-P10**	
	G1/8	4		15.7	**578280**	**NPQH-L-G18-Q4-P10**	
		6		18.5	**578281**	**NPQH-L-G18-Q6-P10**	
		8		22	**578282**	**NPQH-L-G18-Q8-P10**	
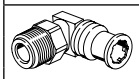	M5	4	不锈钢	12	**162870**	**CRQSL-M5-4[1]**	1
		6		18	**162871**	**CRQSL-M5-6[1]**	
	R1/8	6		19	**162872**	**CRQSL-1/8-6[2]**	
		8		26	**162873**	**CRQSL-1/8-8[2]**	

1) 带密封圈
2) 带聚四氟乙烯涂层
3) 包装单位数量

附件

订货数据 – 塑料气管，标准外径

技术参数 ➔ Internet: tubing

		型号
	对化学品和水解的耐受性良好	**PLN**
	耐高温、耐化的气管	**PFAN**
	认证用于食品区域，耐水解	**PUN-H**

订货数据 – 单向节流阀

技术参数 ➔ Internet: crgrla

	气口 螺纹	适用快插接头	材料	重量 [g]	订货号	型号
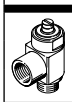	M5	CRQS/CRQSL/CRQST, QS	电解抛光铸造不锈钢	10.2	**161403**	**CRGRLA-M5-B**
	G1/8			37.8	**161404**	**CRGRLA-1/8-B**

订货数据 – 端盖螺丝，耐腐蚀

	适用 ⌀	材料	CRC[1]	重量 [g]	订货号	型号	PU[3]
	20, 25	高合金钢	3	5.5	**543714**	**DAMD-P-M5-10-R1[2]**	4
	32, 40			9	**543715**	**DAMD-P-M6-12-R1[2]**	
	50, 63			17.5	**543716**	**DAMD-P-M8-16-R1[2]**	
	80			30	**543717**	**DAMD-P-M10-16-R1[2]**	

1) 更多信息见 www.festo.com/x/topic/crc
2) 带密封圈
3) 包装单位数量

订货数据 – 耐腐蚀、耐酸活塞杆附件

技术参数 ➔ Internet: crsg

名称	适用 ⌀	订货号	型号
关节轴承 CRSGS			
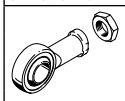	20, 25	**195581**	**CRSGS-M8**
	32, 40	**195582**	**CRSGS-M10x1.25**
	50, 63	**195583**	**CRSGS-M12x1.25**
	80	**195584**	**CRSGS-M16x1.5**

名称	适用 ⌀	订货号	型号
双耳环 CRSG			
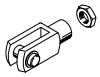	20, 25	**13568**	**CRSG-M8**
	32, 40	**13569**	**CRSG-M10x1.25**
	50, 63	**13570**	**CRSG-M12x1.25**
	80	**13571**	**CRSG-M16x1.5**

订货数据 – 螺丝

	适用 ⌀	用于附件	订货号		PU[1]
	80	HNA-R3, SNCB-R3	**372622**	**DIN 912-M10X30-A4-70**	1
		CRFNG	**8028230**	**DIN 6912-M10X30-A4-70**	
		CRZNG	**744814**	**DIN 912-M10X40-A4-70**	

1) 包装单位数量