# Elemento de conexión para eyectores OABM, VN

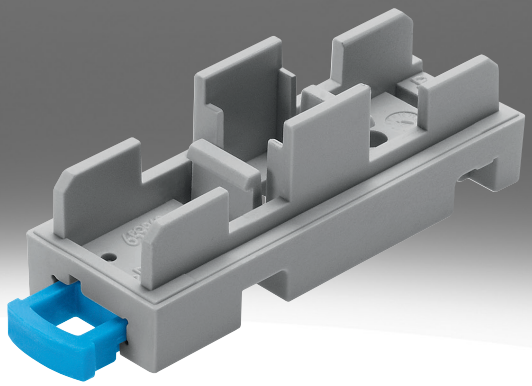

# Hoja de datos

| Especificaciones técnicas generales – Fijación mediante perfil DIN OABM-H para generador de vacío OVEM | |
|---|---|
| Par de apriete máx. para montaje en perfil DIN | 0,8 Nm |
| Clase de resistencia a la corrosión CRC | 1 - riesgo de corrosión bajo |
| Material de la fijación en perfil DIN | Acero, Galvanizado |
| Nota sobre el material | Conformidad con la Directiva RoHS |
| Conformidad PWIS | VDMA24364-B1/B2-L |

| Especificaciones técnicas generales – Perfiles distribuidores P OABM-P para generador de vacío OVEM | |
|---|---|
| Conexión neumática 1 | G3/4 |
| Tipo de fijación | Con taladro pasante |
| Clase de resistencia a la corrosión CRC | 2 - riesgo de corrosión moderado |
| Material de la placa base | Aleación de forja de aluminio |
| Nota sobre el material | Conformidad con la Directiva RoHS |
| Conformidad PWIS | VDMA24364-B1/B2-L |

| Especificaciones técnicas generales – Perfiles distribuidores P OABM-P para generador de vacío OVEL | |
|---|---|
| Conexión neumática 1 | G1/8 |
| Tipo de fijación | Con taladro pasante |
| Par de apriete máx. | 3,3 Nm |
| Par de apriete mín. | 0,3 Nm |
| Clase de resistencia a la corrosión CRC | 2 - riesgo de corrosión moderado |
| Material de la placa base | Aleación de forja de aluminio |
| Nota sobre el material | Conformidad con la Directiva RoHS |
| Conformidad PWIS | VDMA24364-B1/B2-L |

| Especificaciones técnicas generales – Kit de fijación OABM-MK para perfiles distribuidores P OABM-P | |
|---|---|
| Tipo de fijación | Bornes de sujeción<br>Sobre perfil distribuidor<br>Enroscable |
| Par de apriete máx. | 3,3 Nm |
| Par de apriete mín. | 0,3 Nm |
| Clase de resistencia a la corrosión CRC | 2 - riesgo de corrosión moderado |
| Material de las juntas | NBR |
| Material del tornillo hueco | Aleación de forja de aluminio |
| Nota sobre el material | Conformidad con la Directiva RoHS |
| Conformidad PWIS | VDMA24364-B1/B2-L |

| Especificaciones técnicas generales – Placas de montaje VN-T...-NRH para generador de vacío VN | |
|---|---|
| Tipo de fijación | Con taladro pasante<br>Con perfil DIN |
| Par de apriete máx. | 0,5 ... 0,8 Nm |
| Temperatura ambiente | 0 ... 60°C |
| Clase de resistencia a la corrosión CRC | 2 - riesgo de corrosión moderado |
| Material de la placa | Reforzado con PA, Reforzado con POM |
| Material de la corredera | POM |
| Nota sobre el material | Conformidad con la Directiva RoHS |
| Conformidad PWIS | VDMA24364-B1/B2-L |

# Hoja de datos

| Especificaciones técnicas generales – Placas de montaje VN-T para generador de vacío VN-A/B/M | |
|---|---|
| Tipo de fijación | Con taladro pasante |
| Clase de resistencia a la corrosión CRC | 2 - riesgo de corrosión moderado |
| Material de la placa | Acero, Galvanizado |
| Nota sobre el material | Conformidad con la Directiva RoHS |
| Conformidad PWIS | VDMA24364-B1/B2-L |

# Dimensiones

**Dimensiones – Placa de montaje VN-...-BP-NRH** Descargar datos CAD www.festo.com

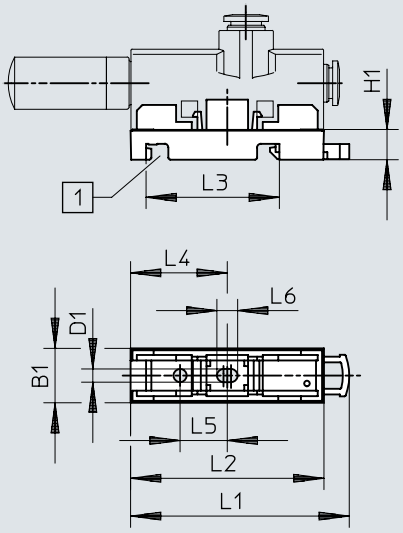


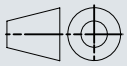

[1] Adecuado para perfil DIN 35x7,5 según DIN EN 50 022

| | B1 | D1 | H1 | L1 | L2 | L3 | L4 | L5 |
|---|---|---|---|---|---|---|---|---|
| VN-T2-BP-NRH | 10,4 | 3,5 | 8 | 56,5 | 51 | 25,5 | 12,5 | 5,5 |
| VN-T3-BP-NRH | 14,4 | 3,5 | 8 | 57,9 | 51,2 | 25,6 | 12,5 | 5,5 |
| VN-T4-BP-NRH | 18,4 | | | | | | | |
| VN-T6-BP-NRH | 24 | 4,3 | 7,3 | 98 | 91 | 45,5 | 32,5 | 6,3 |

# Dimensiones

**Dimensiones – Placa de montaje VN-...-BP** Descargar datos CAD www.festo.com

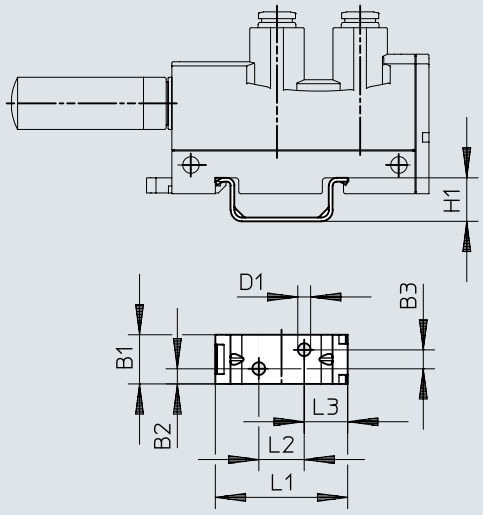


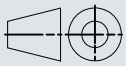

| | B1 | B2 | B3 | D1<br>Ø | H1 | L1 | L2 | L3 |
|---|---|---|---|---|---|---|---|---|
| VN-T3-BP | 13 | 4 | 5 | 3,4 | 11,5 | 35 | 12 | 11,5 |
| VN-T4-BP | 17 | 6 | 5 | 3,4 | 11,5 | 35 | 12 | 11,5 |

# Referencias de pedido

**Referencias de pedido – Fijación mediante perfil DIN OABM-H para generador de vacío OVEM**

| | Peso del producto | N.º art. | Tipo |
|---|---|---|---|
| | 52 g | **549461** | **OABM-H** |

**Referencias de pedido – Perfiles distribuidores P OABM-P para generador de vacío OVEM**

| | Conexión neumática 1 | Número de puestos de dispositivo | Peso del producto | N.º art. | Tipo |
|---|---|---|---|---|---|
| | G3/4 | 2 | 806 g | **8100283** | **OABM-P-G1-36-2** |
| | | 4 | 767 g | **549456** | **OABM-P-4** |
| | | | 1.327 g | **8100284** | **OABM-P-G1-36-4** |
| | | 6 | 1.045 g | **549457** | **OABM-P-6** |
| | | 8 | 1.330 g | **549458** | **OABM-P-8** |

**Referencias de pedido – Perfiles distribuidores P OABM-P para generador de vacío OVEL**

| | Conexión neumática 1 | Número de puestos de dispositivo | Peso del producto | N.º art. | Tipo |
|---|---|---|---|---|---|
| | G1/8 | 2 | 45,2 g | **8049141** | **OABM-P-G3-10-2** |
| | | | 59,6 g | **8049144** | **OABM-P-G3-15-2** |
| | | 4 | 69,6 g | **8049142** | **OABM-P-G3-10-4** |
| | | | 97,1 g | **8049145** | **OABM-P-G3-15-4** |
| | | 8 | 118,6 g | **8049143** | **OABM-P-G3-10-8** |
| | | | 172 g | **8049146** | **OABM-P-G3-15-8** |

**Referencias de pedido – Kit de fijación OABM-MK para perfiles distribuidores P OABM-P**

| | Peso del producto | N.º art. | Tipo |
|---|---|---|---|
| | 7 g | **8065850** | **OABM-MK-G3** |

**Referencias de pedido – Placas de montaje VN-T...-NRH para generador de vacío VN**

| | Peso del producto | N.º art. | Tipo |
|---|---|---|---|
| 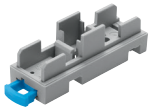 | 3,5 g | **193641** | **VN-T3-BP-NRH** |
| | 4,5 g | **195279** | **VN-T4-BP-NRH** |
| | 5,5 g | **196951** | **VN-T2-BP-NRH** |
| | 12,4 g | **196956** | **VN-T6-BP-NRH** |

**Referencias de pedido – Placas de montaje VN-T para generador de vacío VN-A/B/M**

| | Peso del producto | N.º art. | Tipo |
|---|---|---|---|
| | 4,8 g | **547436** | **VN-T3-BP** |
| | 6,4 g | **547437** | **VN-T4-BP** |