Anschlußleiste

Typ PAL-⅛-¼-2 (für 2 Ventile)
PAL-⅛-¼-3 (für 3 Ventile)
PAL-⅛-¼-4 (für 4 Ventile)
PAL-⅛-¼-5 (für 5 Ventile)
PAL-⅛-¼-6 (für 6 Ventile)

Lieferumfang:
1 Anschlußleiste, 2 Befestigungswinkel, 1 Reduzierpippel Typ D-⅜ i-½ a, 1 Blindstopfen G ½, 4 Dichtringe G ½ und Dichtringe für die Hohlschrauben.

Mit dieser P-Anschlußleiste können je nach Ausführung 2 bis 6 Ventile mit Anschluß G ⅛ bzw. G ¼ als Batterie montiert werden.
Die Hohlschrauben zur Ventilbefestigung müssen je nach Ventilgröße bestellt werden.

Zubehör:
Hohlschraube Typ VT-⅛-1
mit einem Spezial-Dichtring für Ventile G ⅛

Hohlschraube Typ VT-¼-2
für Ventile G ¼

Hutmutter Typ VTM-...

Bei nicht benötigten Ventilplätzen kann die Hohlschraube mit der Hutmutter Typ VTM verschlossen werden.

Hohlschraube mit Gewindeanschluß
Typ VT-⅛-AJS-P
VT-¼-AJ-P
Über den Gewindeanschluß können einzelne Ventile mit einem anderen Druck oder Medium versorgt werden.

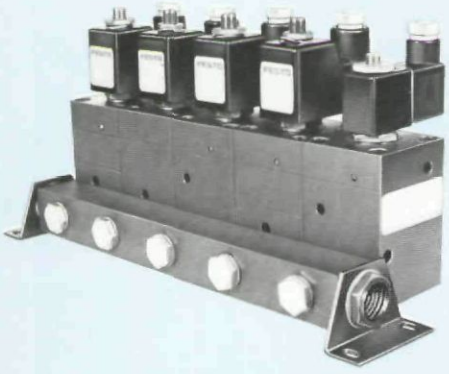

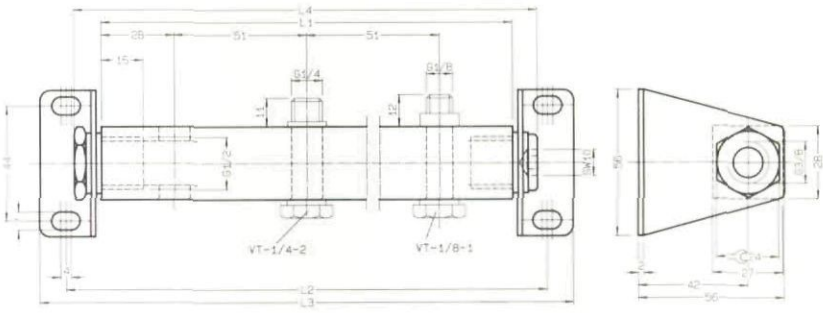

Typ	L_1	L_2	L_3	L_4
PAL-⅛-¼-2	107	134	154	127
PAL-⅛-¼-3	158	185	205	178
PAL-⅛-¼-4	209	236	256	229
PAL-⅛-¼-5	260	287	307	280
PAL-⅛-¼-6	311	338	358	331

An diese Leiste können wahlweise folgende Ventile montiert werden:

Typ VS-4-⅛
LS-4-⅛
RS-4-⅛
VL-4-⅛
MFH-4-⅛
MC-2-⅛
MCH-3-⅛
MCH-3-¼
MOCH-3-¼
MCH-4-¼
LC-4-⅛
LC-3-¼
LOC-3-¼
MOFH-3-¼

sowie die aufgeführten Ventile von der Rückseite.

Hohlschrauben				Gewicht
Teile-Nr.	Typ	Anschluß	Werkstoff	kg
5928	VT-⅛-1	G ⅛	Stahl, verzinkt	0,015
206147	VT-¼-2	G ¼		0,015
9768	VTM-⅛	G ⅛		0,005
3099	VTM-¼	G ¼		0,007
12910	VT-⅛-AJS-P	G ⅛		0,024
12635	VT-¼-AJ-P	G ¼		0,045

Bestellbezeichnung	5870	5871	5872	5873	5874
Teile-Nr./Typ	PAL-⅛-¼-2	PAL-⅛-¼-3	PAL-⅛-¼-4	PAL-⅛-¼-5	PAL-⅛-¼-6
Befestigungsart	2 Befestigungswinkel				
Anschluß	G ⅜				
Werkstoffe	Leiste: Al eloxiert, Befestigungswinkel: Stahl, verzinkt				
Gewicht	0,310 kg	0,370 kg	0,440 kg	0,515 kg	0,590 kg