Pneumatischer Rundschalttisch

mit angebautem Steuerventil

Drehrichtung im Uhrzeigersinn:

Typ ST-270-A

Der Rundschalttisch ist geeignet für Rundtaktarbeiten an Montage- und Verpackungsautomaten, Bohrstationen und anderen Einsatzfällen mit rotierender Werkstück- oder Werkzeugbewegung.

Der Schaltvorgang wird durch einen Belüftungsimpuls ausgelöst, der über ein pneumatisches oder elektropneumatisches 3/2-Wegeventil erfolgen kann. Die stufenlos einstellbare Schaltgeschwindigkeit macht den Synchronlauf mit der Bearbeitungsmaschine möglich. Schaltimpulse, die während des Weiterschaltens gegeben werden, bleiben unwirksam.

Die Mittelachse des Drehtellers ist hohl, so daß Kühlmittel, Spann- oder Ausblasluft durchgeführt werden kann. Die integrierte hydraulische Endlagendämpfung, die entsprechend der Drehtellerbelastung eingestellt werden kann, verhindert ein hartes Anschlagen.

Standard- und Sonderteilungen können durch Auswechseln eines Anschlagbolzens und einer Deckplatte auf andere Teilungen umgestellt werden. Teilungsbausätze siehe Rückseite.

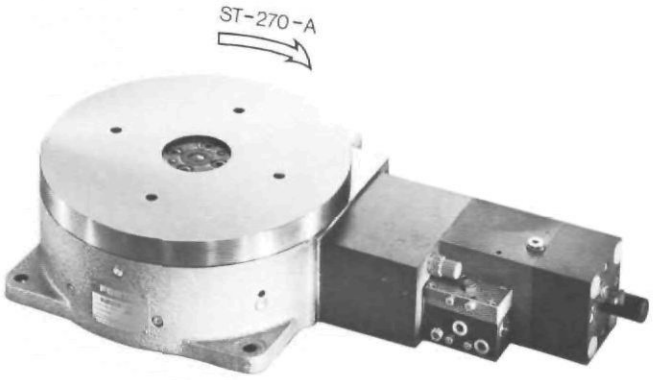

Taktzahlen in Abhängigkeit vom Massenträgheitsmoment und der Teilung (Betriebs- und Steuerdruck 6 bar)

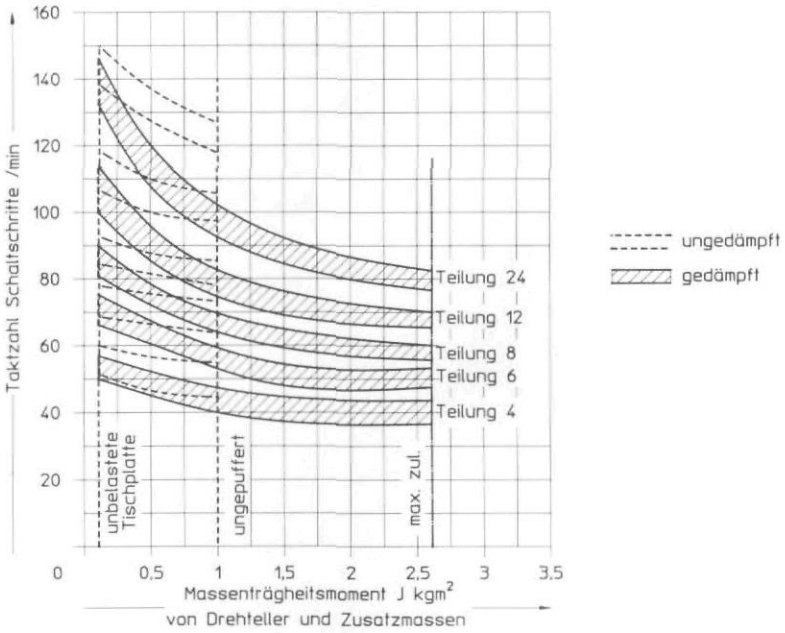

Luftverbrauch bei 6 bar

Teilung		4	6	8	12	24
Luftverbrauch	l/Schaltschritt	2,8	2,4	2,1	1,8	1,5

Bestellbezeichnung (siehe Tabelle Rückseite)	ST-270-A + Teilung
Medium	gefilterte, geölte Druckluft
Befestigungsart	Durchgangsbohrungen im Gehäuse
Einbaulage	waagrecht, schräg, senkrecht
Anschluß	G 1/8
Betriebsdruckbereich	5 bis 7 bar
Steuerdruckbereich	2 bis 10 bar
Drehteller	∅ 270 mm, m = 10,5 kg; J = 0,1 kgm²
Standard-Teilungen*	wahlweise 4, 6, 8, 12, 24
Sonderteilungen	10, 14, 15, 16, 17, 18, 19, 20, 21, 22, 23, 26, 30
Teilgenauigkeit	± 0,03 mm auf 270 mm ∅
Drehmoment bei 6 bar	47 Nm
Aufspannlast	max. 500 N; max. 2,6 kgm²
Arbeitsbelastung in verriegeltem Zustand	max. 3000 N axial; max. 32 Nm (Drehmoment)
Temperaturbereich	−10 bis +60° C
Werkstoffe	Gehäuse: GG, Stahl; Drehteller: Stahl; Dichtungen: Perbunan
Gewicht	38,2 kg

* Durch Auswechseln eines Anschlagbolzens und einer Deckplatte können die jeweiligen Teilungen eingestellt werden.

Typ ST-270-A

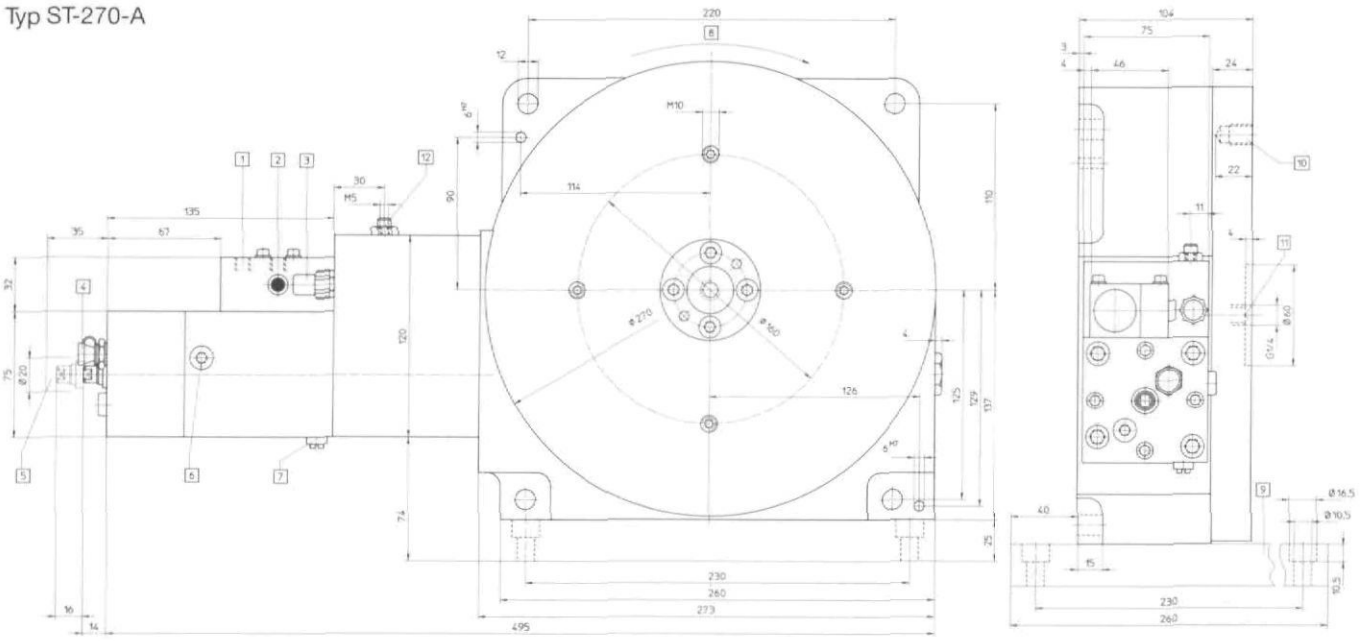

1 Anschluß für Startimpuls (G 1/8)
2 Druckluftzuleitung (G 1/8)
3 Geschwindigkeits-Regulierventil
4 Öl-Nachfüllnippel für hydraulischen Stoßdämpfer
5 Schutzkappe
6 Entlüftungsschraube
7 Regulierschraube für hydraulischen Stoßdämpfer
8 Drehrichtung
9 Aufspannplatte (vom Kunden selbst gefertigt) Maßzeichnung wird zur Verfügung gestellt
10 Bohrungstiefe max. 22 mm
11 Durchgehende Bohrung für Zuführung von Kühlmittel oder Druckluft
12 Anschluß für M5 NOT-STOP-Auslösung

Rundschalttisch			
ST-270-A		Teilung	Benennung
Teile-Nr.	Typ		
3727	ST-270-A-4	4	Standard-Teilungen
3728	ST-270-A-6	6	
3729	ST-270-A-8	8	
3730	ST-270-A-12	12	
3731	ST-270-A-24	24	
	ST-270-A-...	Sonder-Einzelteilungen	

Zubehör			
			Benennung
Teile-Nr.	Typ		
4567	STB-4-270	für Teilung 4	Teilungsbausatz (Anschlagbolzen und Deckplatte)
4568	STB-6-270	6	
4569	STB-8-270	8	
4570	STB-12-270	12	
106 000	STB-24-270	24	nur Anschlagbolzen erforderlich
2212	YD		Ölpresse
207 873		1-l-Gebinde (ISO VG 46)	FESTO-Spezialöl für hydraulische Dämpfung

Änderungen vorbehalten