Actuadores giratorios DAPS

FESTO

Actuadores giratorios DAPS

Características

Datos generales

➔ Página 11, 26

DAPS

- Tamaño
  0008 … 8000
- Momento de giro
  8 … 8 000 Nm
- Ángulo de giro
  0 … 90°

Los actuadores giratorios DAPS han sido concebidos especialmente para cumplir las exigencias que se plantean en la industria de procesos. El momento de giro se consigue mediante una cinemática de palanca y biela. Con esta solución es más sencillo superar la resistencia inicial de las válvulas.
Por su robustez y el escalonamiento de los momentos de giro, los actuadores giratorios DAPS se utilizan principalmente para el accionamiento de válvulas que regulan el paso de fluidos y que tienen un ángulo de giro limitado a 90° (por ejemplo, válvulas de bola y de mariposa).

- Diseño compacto
- Característica del momento de giro adaptada a las válvulas de procesos
- Siendo igual el tamaño del cuerpo, el momento de giro del actuador de doble efecto duplica al del actuador de simple efecto
- Poco desgaste gracias a una mecánica sencilla y robusta
- Ángulo de giro ajustable
- Tipos seleccionados según directiva ATEX para atmósferas explosivas
  ➔www.festo.com/es/ex
- Distribución de taladros según NAMUR VDI/VDE 3845 para el montaje de electroválvulas

Ejecución para altas temperaturas

➔ Página 11, 26

DAPS T4

- Tamaño
  0015 … 0960
- Momento de giro
  15 … 960 Nm
- Ángulo de giro
  0 … 90°
- Temperatura
  −20 … +150 °C

La ejecución de los actuadores giratorios DAPS-T4 para altas temperaturas está adaptada especialmente a los requisitos para controlar válvulas de proceso por las cuales circulan medios calientes.

- Diseño compacto
- Característica del momento de giro adaptada a las válvulas de procesos
- Siendo igual el tamaño del cuerpo, el momento de giro del actuador de doble efecto duplica al del actuador de simple efecto
- Poco desgaste gracias a una mecánica sencilla y robusta
- Ángulo de giro ajustable
- Tipos seleccionados según directiva ATEX para atmósferas explosivas
  ➔ www.festo.com/es/ex
- Distribución de taladros según Namur VDI/VDE 3845 para el montaje de electroválvulas

Variante de acero inoxidable

➔ Página 43

DAPS CR

- Tamaño
  0015 … 0480
- Momento de giro
  15 … 480 Nm
- Ángulo de giro
  0 … 90°

Los actuadores giratorios DAPS de acero inoxidable se utilizan para automatizar válvulas con giro de 90°. Ejecuciones de doble y simple efecto. La ejecución de simple efecto está disponible para distintas presiones de alimentación con diferentes fuerzas de muelle.

- Poco desgaste gracias a una mecánica sencilla y robusta
- Característica del momento de giro adaptada a las válvulas de procesos
- Tipos seleccionados según directiva ATEX para atmósferas explosivas
  ➔www.festo.com/es/ex
- Distribución de taladros según NAMUR VDI/VDE 3845 para el montaje de electroválvulas

Variante con volante manual

➔ Página 56

DAPS MW

- Tamaño
  0106 … 1920
- Momento de giro
  106 … 1920 Nm
- Ángulo de giro
  0 … 90°

Con el volante se puede modificar manualmente la posición de la válvula o del actuador con la presión de alimentación desconectada (accionamiento de emergencia manual). Por lo tanto, puede utilizarse como accionamiento de emergencia manual.

- Poco desgaste gracias a una mecánica sencilla y robusta
- Característica del momento de giro adaptada a las válvulas de procesos
- Tipos seleccionados según directiva ATEX para atmósferas explosivas
  ➔www.festo.com/es/ex
- Distribución de taladros según NAMUR VDI/VDE 3845 para el montaje de electroválvulas

Actuadores DAPS de doble efecto

Cuadro general de productos

Patrón de taladros de conexión según DIN ISO 5211 y VDI/VDE 3845 NAMUR										
Conexión	F03	F03	F04	F04	F05	F05	F05	F07	F07	Altura de eje
Sección cuadrada	V11	V11	V11	V14	V11	V14	V17	V14	V17	
DAPS-0008-...-F03	■	–	–	–	–	–	–	–	–	20
DAPS-0015-...-F03	–	■	–	–	–	–	–	–	–	20
DAPS-0015-...-F04	–	–	■	–	–	–	–	–	–	20
DAPS-0030-...-F0305	–	■	–	–	■	–	–	–	–	20
DAPS-0030-...-F04	–	–	■	–	–	–	–	–	–	20
DAPS-0060-...-F04	–	–	–	■	–	–	–	–	–	20
DAPS-0060-...-F0507	–	–	–	–	–	■	–	■	–	20
DAPS-0106-...-F0507	–	–	–	–	–	–	■	–	■	20
Conexiones para accesorios NAMUR	30	30	30	30	30	30	30	30	30	
	30	80	80	80	80	80	80	80	80	

Patrón de taladros de conexión según DIN ISO 5211 y VDI/VDE 3845 NAMUR													
Conexión	F07	F10	F10	F12	F10	F12	F12	F14	F14	F16	F16	F25	Altura de eje
Sección cuadrada	V22	V22	V27	V27	V36	V36	V46	V36	V46	V46	V46	V55	
DAPS-0180-...-F0710	■	■	–	–	–	–	–	–	–	–	–	–	30
DAPS-0240-...-F0710	■	■	–	–	–	–	–	–	–	–	–	–	30
DAPS-0360-...-F0710	■	■	–	–	–	–	–	–	–	–	–	–	30
DAPS-0480-...-F1012	–	–	■	■	–	–	–	–	–	–	–	–	30
DAPS-0720-...-F1012	–	–	■	■	–	–	–	–	–	–	–	–	30
DAPS-0960-...-F1012	–	–	–	–	■	■	–	–	–	–	–	–	30
DAPS-0960-...-F12	–	–	–	–	–	■	–	–	–	–	–	–	30
DAPS-0960-...-F14	–	–	–	–	–	–	–	■	–	–	–	–	30
DAPS-1440-...-F12	–	–	–	–	–	■	–	–	–	–	–	–	30
DAPS-1440-...-F14	–	–	–	–	–	–	–	■	–	–	–	–	30
DAPS-1920-...-F14	–	–	–	–	–	–	–	–	■	–	–	–	30
DAPS-1920-...-F1216	–	–	–	–	–	–	■	–	–	■	–	–	30
DAPS-2880-...-F16	–	–	–	–	–	–	–	–	–	–	■	–	30
DAPS-3840-...-F16	–	–	–	–	–	–	–	–	–	–	■	–	30
DAPS-5760-...-F25	–	–	–	–	–	–	–	–	–	–	–	■	30
DAPS-8000-...-R-F25	–	–	–	–	–	–	–	–	–	–	–	■	30
Conexiones para accesorios NAMUR	30	30	30	30	30	30	30	30	30	30	30	30	
	80	80	80	80	80	80	80	80	80	80	130	130	

Actuadores giratorios DAPS de simple efecto

Cuadro general de productos

Patrón de taladros de conexión según DIN ISO 5211 y VDI/VDE 3845 NAMUR									
Conexión	F03	F04	F04	F05	F05	F05	F07	F07	Altura de eje
Sección cuadrada	V11	V11	V14	V11	V14	V17	V14	V17	
DAPS-0015-...-F0305	■	–	–	■	–	–	–	–	20
DAPS-0015-...-F04	–	■	–	–	–	–	–	–	20
DAPS-0030-...-F04	–	–	■	–	–	–	–	–	20
DAPS-0030-...-F0507	–	–	–	–	■	–	■	–	20
DAPS-0053-...-F0507	–	–	–	–	–	■	–	■	20
Conexiones para accesorios NAMUR	30 80	30 80	30 80	30 80	30 80	30 80	30 80	30 80	

Patrón de taladros de conexión según DIN ISO 5211 y VDI/VDE 3845 NAMUR												
Conexión	F07	F10	F10	F12	F10	F12	F12	F14	F14	F16	F16	Altura de eje
Sección cuadrada	V22	V22	V27	V27	V36	V36	V46	V36	V46	V46	V46	
DAPS-0090-...-F0710	■	■	–	–	–	–	–	–	–	–	–	30
DAPS-0120-...-F0710	■	■	–	–	–	–	–	–	–	–	–	30
DAPS-0180-...-F0710	■	■	–	–	–	–	–	–	–	–	–	30
DAPS-0240-...-F1012	–	–	■	■	–	–	–	–	–	–	–	30
DAPS-0360-...-F1012	–	–	■	■	–	–	–	–	–	–	–	30
DAPS-0480-...-F1012	–	–	–	–	■	■	–	–	–	–	–	30
DAPS-0480-...-F12	–	–	–	–	–	■	–	–	–	–	–	30
DAPS-0480-...-F14	–	–	–	–	–	–	–	■	–	–	–	30
DAPS-0720-...-F12	–	–	–	–	–	■	–	–	–	–	–	30
DAPS-0720-...-F14	–	–	–	–	–	–	–	■	–	–	–	30
DAPS-0960-...-F14	–	–	–	–	–	–	–	–	■	–	–	30
DAPS-0960-...-F1216	–	–	–	–	–	–	■	–	–	■	–	30
DAPS-1440-...-F16	–	–	–	–	–	–	–	–	–	–	■	30
DAPS-1920-...-F16	–	–	–	–	–	–	–	–	–	–	■	30
DAPS-2880-...-F16	–	–	–	–	–	–	–	–	–	–	■	30
DAPS-4000-...-RS1-F25	–	–	–	–	–	–	–	–	–	–	■	30
DAPS-4000-...-RS2-F25	–	–	–	–	–	–	–	–	–	–	■	30
DAPS-4000-...-RS3-F25	–	–	–	–	–	–	–	–	–	–	■	30
DAPS-4000-...-RS4-F25	–	–	–	–	–	–	–	–	–	–	■	30
Conexiones para accesorios NAMUR	30 80	30 80	30 80	30 80	30 80	30 80	30 80	30 80	30 80	30 80	30 130	

DAPS CR, de doble efecto											
Patrón de taladros de conexión según DIN ISO 5211 y VDI/VDE 3845 NAMUR											
Conexión	F03	F03	F05	F05	F05	F07	F07	F07	F10	F10	Altura de eje
Sección cuadrada	V09	V11	V11	V14	V17	V14	V17	V22	V17	V22	
DAPS-0015-...-R-F03-CR	■	–	–	–	–	–	–	–	–	–	20 mm
DAPS-0030-...-R-F03-CR	■	–	–	–	–	–	–	–	–	–	20 mm
DAPS-0060-...-R-F0305-CR	–	■	■	–	–	–	–	–	–	–	20 mm
DAPS-0120-...-R-F0507-CR	–	–	–	■	–	■	–	–	–	–	30 mm
DAPS-0240-...-R-F0507-CR	–	–	–	–	■	–	■	–	–	–	30 mm
DAPS-0480-...-R-F0710-CR	–	–	–	–	–	–	–	■	–	■	30 mm
Conexiones para accesorios	25	25	25	30	30	30	30	30	30	30	
NAMUR	50	50	50	80	80	80	80	80	80	80	

DAPS CR, de simple efecto											
Patrón de taladros de conexión según DIN ISO 5211 y VDI/VDE 3845 NAMUR											
Conexión	F03	F03	F05	F05	F05	F07	F07	F07	F10	F10	Altura de eje
Sección cuadrada	V09	V11	V11	V14	V17	V14	V17	V22	V17	V22	
DAPS-0015-...-RS1-F03-CR	■	–	–	–	–	–	–	–	–	–	20 mm
DAPS-0015-...-RS2-F03-CR	■	–	–	–	–	–	–	–	–	–	20 mm
DAPS-0015-...-RS3-F03-CR	■	–	–	–	–	–	–	–	–	–	20 mm
DAPS-0015-...-RS4-F03-CR	■	–	–	–	–	–	–	–	–	–	20 mm
DAPS-0030-...-RS1-F03-CR	–	■	■	–	–	–	–	–	–	–	20 mm
DAPS-0030-...-RS2-F03-CR	–	■	■	–	–	–	–	–	–	–	20 mm
DAPS-0030-...-RS3-F03-CR	–	■	■	–	–	–	–	–	–	–	20 mm
DAPS-0030-...-RS4-F03-CR	–	■	■	–	–	–	–	–	–	–	20 mm
DAPS-0060-...-RS1-F0305-CR	–	–	–	■	–	■	–	–	–	–	30 mm
DAPS-0060-...-RS2-F0305-CR	–	–	–	■	–	■	–	–	–	–	30 mm
DAPS-0060-...-RS3-F0305-CR	–	–	–	■	–	■	–	–	–	–	30 mm
DAPS-0060-...-RS4-F0305-CR	–	–	–	■	–	■	–	–	–	–	30 mm
DAPS-0120-...-RS1-F0507-CR	–	–	–	–	■	–	■	–	–	–	30 mm
DAPS-0120-...-RS2-F0507-CR	–	–	–	–	■	–	■	–	–	–	30 mm
DAPS-0120-...-RS3-F0507-CR	–	–	–	–	■	–	■	–	–	–	30 mm
DAPS-0120-...-RS4-F0507-CR	–	–	–	–	■	–	■	–	–	–	30 mm
DAPS-0240-...-RS1-F0507-CR	–	–	–	–	–	–	–	■	–	■	30 mm
DAPS-0240-...-RS1-F0507-CR	–	–	–	–	–	–	–	■	–	■	30 mm
DAPS-0240-...-RS1-F0507-CR	–	–	–	–	–	–	–	■	–	■	30 mm
DAPS-0240-...-RS1-F0507-CR	–	–	–	–	–	–	–	■	–	■	30 mm
Conexiones para accesorios	25	25	25	30	30	30	30	30	30	30	
NAMUR	50	50	50	80	80	80	80	80	80	80	

Actuadores giratorios DAPS

Cuadro general de periféricos

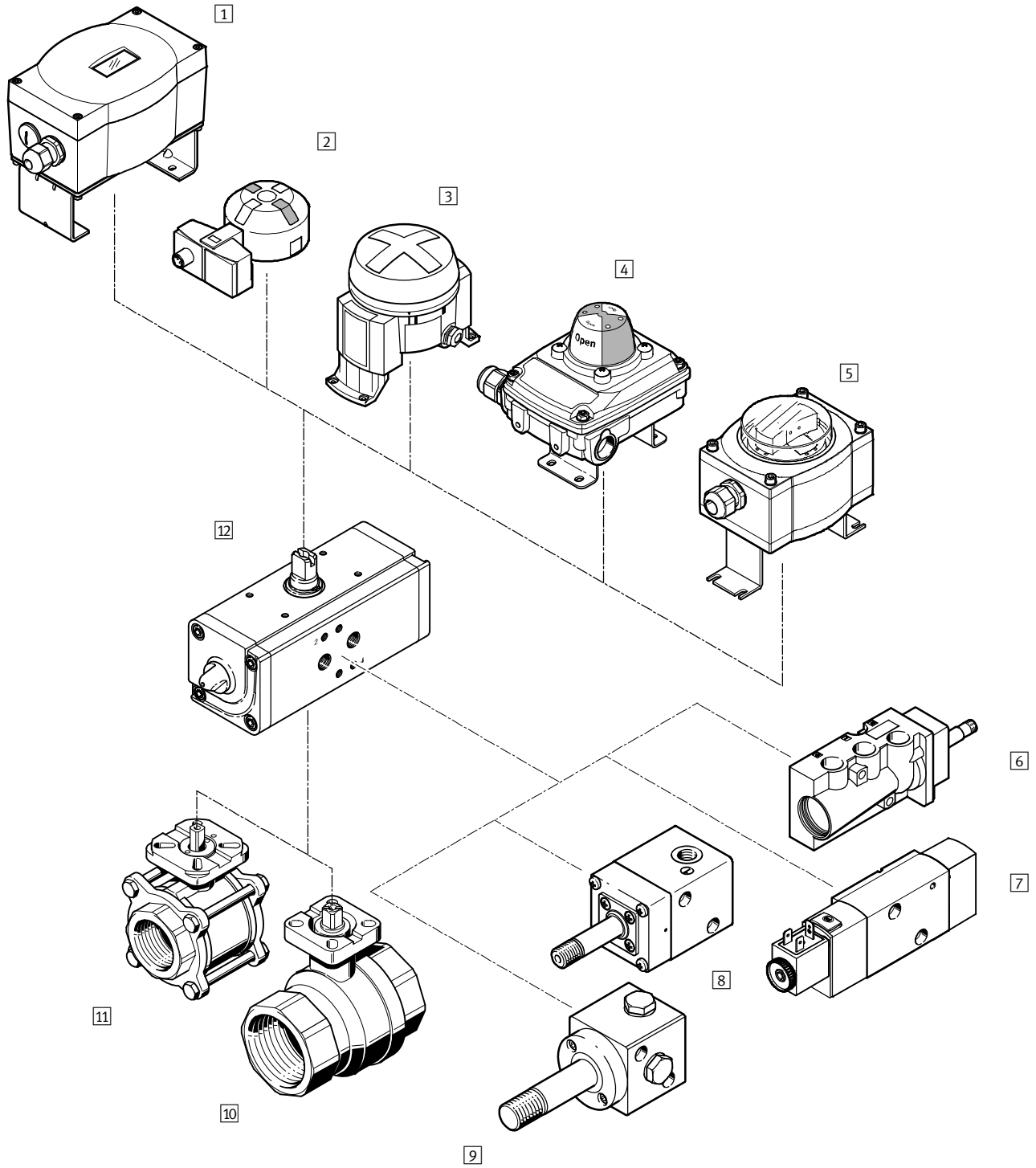

Actuadores giratorios DAPS

Cuadro general de periféricos

Elementos de fijación y accesorios			
		Descripción resumida	**➔ Página en Internet**
1	Posicionador CMSX	Para la regulación de la posición de actuadores giratorios en instalaciones de sistemas de control de procesos	cmsx
2	Cajas de señalización de posiciones SRBG	Para transmitir una retroseñal eléctrica y controlar la posición de las válvulas para procesos, accionadas con actuadores giratorios	srbg
3	Cajas de final de carrera DAPZ	Forma redonda, variante AR Detección eléctrica inductiva o inductiva para zonas con riesgo de explosión	dapz
4	Cajas de señalización de posiciones SRBC	Para transmitir una retroseñal eléctrica y controlar la posición de las válvulas para procesos, accionadas con actuadores giratorios	srbc
5	Cajas de señalización de posiciones SRAP	La caja para sensores analógicos cubre continuamente todo el ángulo de giro y devuelve la correspondiente señal a la unidad de control	srap
6	Electroválvulas NVF3[1)]	Para bobina F y para bobina F con protección contra explosión	nvf3
7	Electroválvulas VSNC	Para actuadores giratorios de simple y doble efecto, con patrón de conexiones VDI/VDE 3845	vsnc
8	Electroválvulas VOFC	Electroválvula con bobina, patrón de conexiones según Namur	vofc
9	Electroválvulas VOFD	Electroválvula con bobina, patrón de conexiones según Namur	vofd
10	Válvulas de bola VAPB	2 vías, latón, rosca para tubos según EN 10226-1	vapb
11	Válvulas de bola VZBA	2 vías, acero inoxidable, opcionalmente con rosca para tubos según EN 10226-1 o extremos soldados	vzba
12	Actuadores giratorios DAPS	Patrón de conexiones según VDI/VDE 3845 para el montaje de electroválvulas	11

1) Ajuste directo de la electroválvula a partir de tamaño 0015

Actuadores giratorios DAPS

Código del producto DAPS

DAPS	–	0240	–	090	–	R	S	4	–	F10	–

Tipo	
DAPS	Actuador giratorio

Tamaño	
0008	Momento nominal 8 Nm
0015	Momento nominal 15 Nm
0030	Momento nominal 30 Nm
0053	Momento nominal 53 Nm
0060	Momento nominal 60 Nm
0090	Momento nominal 90 Nm
0106	Momento nominal 106 Nm
0120	Momento nominal 120 Nm
0180	Momento nominal 180 Nm
0240	Momento nominal 240 Nm
0360	Momento nominal 360 Nm
0480	Momento nominal 480 Nm
0720	Momento nominal 720 Nm
0960	Momento nominal 960 Nm
1440	Momento nominal 1440 Nm
1920	Momento nominal 1920 Nm
2880	Momento nominal 2880 Nm
3840	Momento nominal 3840 Nm
4000	Momento nominal 4000 Nm
5760	Momento nominal 5760 Nm
8000	Momento nominal 8000 Nm

Ángulo de giro	
090	90°

Sentido de cierre	
R	Cierre hacia la derecha

Funcionamiento	
–	Doble efecto
S	Simple efecto

Fuerza del muelle	
–	No procede en caso de ejecución de doble efecto
1	Para presión de conexión de 2,8 bar
2	Para presión de conexión de 3,5 bar
3	Para presión de conexión de 4,2 bar
4	Para presión de conexión de 5,6 bar

Patrón de taladros 1	
F03	Patrón de taladros F03
F04	Patrón de taladros F04
F05	Patrón de taladros F05
F07	Patrón de taladros F07
F10	Patrón de taladros F10
F12	Patrón de taladros F12
F14	Patrón de taladros F14
F16	Patrón de taladros F16
F25	Patrón de taladros F25

Actuadores giratorios DAPS

Código del producto DAPS

12	–		–	

Patrón de taladros 2	
05	Patrón de taladros F05
07	Patrón de taladros F07
10	Patrón de taladros F10
12	Patrón de taladros F12
16	Patrón de taladros F16

Accionamiento manual auxiliar	
MW	Con volante manual

Temperatura	
–	Estándar (–20 °C ... +80 °C)
T4	–20 °C ... +150 °C
T6	–50 °C ... +60 °C

Actuadores giratorios DAPS-CR

Código del producto DAPS CR

DAPS	–	0015	–	090	–	R	S	4	–	F03	–	05	–	cr

Tipo	
DAPS	Actuador giratorio para la automatización de procesos continuos

Momento nominal en Nm	
0015	15 Nm
0030	30 Nm
0060	60 Nm
0120	120 Nm
0240	240 Nm
0480	480 Nm

Ángulo de giro en grados	
90	90°

Sentido de cierre	
R	Cierre hacia la derecha

Funcionamiento	
S	Simple efecto

Fuerza del muelle	
1	Fuerza del muelle para presión de conexión de 2,8 bar
2	Fuerza del muelle para presión de conexión de 3,5 bar
3	Fuerza del muelle para presión de conexión de 4,2 bar
4	Fuerza del muelle para presión de conexión de 5,6 bar

Patrón de taladros 1	
F03	Patrón de taladros 03
F05	Patrón de taladros 05
F07	Patrón de taladros 07

Patrón de taladros 2	
05	Patrón de taladros 05
07	Patrón de taladros 07
10	Patrón de taladros 10

Ejecución especial	
cr	Acero inoxidable

Actuadores DAPS de doble efecto

Hoja de datos

Función

Ángulo de giro
0 … 90°

Tamaño
0008 … 8000

Momento de giro
8 … 8000 Nm

Especificaciones técnicas						
Tamaño	0008	0015 … 0360	0480 … 0960	1440 … 1920	2880 … 5760	8000
Conexión neumática	G⅛	G⅛	G¼	G¼	G⅜	G⅜
Forma constructiva	Yugo con placa guiada					
Funcionamiento	Doble efecto					
Posición de montaje	Indiferente					
Detección de posiciones	No					
Amortiguación	Sin amortiguación					
Ángulo de giro [°]	90					
Margen de ajuste en la posición final con 0°						
DAPS … R- … [°]	–	−1 … +9			±5	
DAPS … R- … T4 [°]	–	−1 … +9		–		
DAPS … R- … T6 [°]	–	−1 … +9			±5	–
Margen de ajuste en la posición final con 90°						
DAPS … R- … [°]	–				85 … 95	
DAPS … R- … T4 [°]	–					
DAPS … R- … T6 [°]	–				85 … 95	–
Sentido de cierre	Cierre hacia la derecha					

Condiciones de funcionamiento y del entorno						
Tamaño	0008	0015 … 0360	0480 … 0960	1440 … 1920	2880 … 5760	8000
Presión nominal de funcionamiento [bar]	5,6					
Presión de funcionamiento						
DAPS … R- … [bar]	1 … 8,4					1 … 7
DAPS … R- … T4 [bar]	3 … 8,4			–		
DAPS … R- … T6 [bar]	3 … 8,4					–
Fluido de trabajo	Aire comprimido según ISO 8573-1:2010 [7:4:4]					
Indicación sobre el fluido de funcionamiento / de pilotaje	Es posible el funcionamiento con aire comprimido lubricado (lo cual requiere seguir utilizando aire lubricado)					
Temperatura ambiente						
DAPS … R- … [°C]	−20 … +80					
DAPS … R- … T4 [°C]	–	−20 … +150		–		
DAPS … R- … T6 [°C]	–	−50 … +60				–
Clase de resistencia a la corrosión[1)]	3					
Norma de conexión a la válvula	ISO 5211					
La conexión de válvula cumple la norma	VDI/VDE 3845 (NAMUR)					
Safety Integrity Level (SIL)	Hasta SIL 2 High Demand mode					
	Hasta SIL 2 Low Demand mode					

1) Clase de resistencia a la corrosión CRC 3 según norma de Festo FN 940070
Alto riesgo de corrosión. Exposición a la intemperie bajo condiciones corrosivas moderadas. Piezas exteriores visibles en contacto directo con atmósferas habituales en entornos industriales y con características principalmente funcionales en la superficie.

ATEX		
ATEX, categoría gas		II 2G
Protección contra explosiones por encendido, gas		c TX X
ATEX, categoría polvo		II 2D
Protección contra explosiones por encendido, polvo		c TX X
Temperatura ambiente con riesgo de explosión	Estándar	−20 °C ≤ Ta ≤ +60 °C
	Variante T4	−20 °C <= Ta <= +150 °C
	Variante T6	−50 °C <= Ta <= +60 °C
Símbolo CE (consultar declaración de conformidad)		Según la directiva de protección contra explosiones de la UE (ATEX)

Consumo de aire [l/ciclo] con 6 bar

Tamaño	
DAPS-0008	0,4
DAPS-0015	0,72
DAPS-0030	1,44
DAPS-0060	3
DAPS-0106	5,04
DAPS-0180	8,64
DAPS-0240	12
DAPS-0360	17,4
DAPS-0480	24

Tamaño	
DAPS-0720	24,5
DAPS-0960	48
DAPS-1440	53,2
DAPS-1920	96
DAPS-2880	140
DAPS-3840	170,1
DAPS-5760	266
DAPS-8000	300

Pesos [g]

Tamaño	
DAPS-0008	300
DAPS-0015	750
DAPS-0030	1000
DAPS-0060	1600
DAPS-0106	2500
DAPS-0180	4600
DAPS-0240	5400
DAPS-0360	6500
DAPS-0480	9600

Tamaño	
DAPS-0720	12000
DAPS-0960	17400
DAPS-1440	23000
DAPS-1920	32000
DAPS-2880	56000
DAPS-3840	49000
DAPS-5760	86000
DAPS-8000	106000

Materiales

Actuadores giratorios			Código del material
Cuerpo		Aleación maleable de aluminio	–
Tapa		Aleación maleable de aluminio	–
Eje		Acero de aleación fina	1.4305
Tornillos exteriores		Acero de aleación fina	–
Juntas	Estándar	FPM, NBR, PUR	–
	T4	FPM, reforzado con PTFE	–
	T6	FVMQ, reforzado con PTFE	–
Características del material	Estándar	Conformidad con la directiva 2002/95/CE (RoHS)	–
	T4	Contiene substancias agresivas para la laca; cumple con la normativa RoHS	–
	T6	Contiene substancias agresivas para la laca; cumple con la normativa RoHS	–

Momento de giro real [Nm] en función de la presión de funcionamiento [bar] y del ángulo de giro [°]

Tamaño	Ángulo de giro [°]	Presión de funcionamiento [bar]							
		2,5	3	4	5	5,6	6	7	8
DAPS-0008	0	3,1	3,8	5	6,3	7	7,5	8,8	10
	50	1,6	1,9	2,5	3,1	3,5	3,8	4,4	5
	90	3,1	3,8	5	6,3	7	7,5	8,8	10
DAPS-0015	0	6,7	8	10,7	13,4	15	16,1	18,8	21,4
	50	3,3	4	5,4	6,7	7,5	8	9,4	10,7
	90	5	6	8,1	10,1	11,3	12,1	14,1	16,1

Momento de giro real [Nm] en función de la presión de funcionamiento [bar] y del ángulo de giro [°]									
Tamaño	Ángulo de giro	Presión de funcionamiento [bar]							
	[°]	2,5	3	4	5	5,6	6	7	8
DAPS-0030	0	13,4	16,1	21,4	26,8	30	32,1	37,5	42,9
	50	6,7	8	10,7	13,4	15	16,1	18,8	21,4
	90	10	12	16,1	20,1	22,5	24,1	28,1	32,1
DAPS-0060	0	26,8	32,1	42,9	53,6	60	64,3	75	85,7
	50	13,4	16,1	21,4	26,8	30	32,1	37,5	42,9
	90	20,1	24,1	32,1	40,2	45	48,2	56,3	64,3
DAPS-0106	0	47,5	57	76	95	106	114	133	151
	50	23,5	28	38	47	53	57	66	76
	90	35,5	43	57	71	80	86	100	114
DAPS-0180	0	80,4	96	128,4	160,8	180	193,2	225,6	264,8
	50	40,2	48	64,8	80,4	90	96	112,8	128,4
	90	60,6	72	97,2	121,2	135	145,2	169,2	193,2
DAPS-0240	0	107,1	128,6	171,4	214,3	240	257,1	300	342,9
	50	53,5	64,3	85,7	107,1	120	128,6	150	171,4
	90	80,3	96,4	128,6	160,7	180	192,9	225	257,1
DAPS-0360	0	160,8	192	256,8	321,6	360	386,4	451,2	513,6
	50	80,4	96	129,6	160,8	180	192	225,6	264,8
	90	121,2	144	194,4	242,4	270	290,4	338,4	386,4
DAPS-0480	0	214,3	257,1	342,9	428,6	480	514,3	600	685,7
	50	107,1	128,6	171,4	214,3	240	257,1	300	342,9
	90	160,7	192,9	257,1	321,4	360	358,7	450	514,3
DAPS-0720	0	321,4	384	513,6	643,2	720	772,8	902,4	1027,2
	50	160,7	192	259,2	321,6	360	384	451,2	529,6
	90	241	288,1	388,8	484,8	540	580,8	676,8	772,8
DAPS-0960	0	428,6	514,3	685,7	857,1	960	1028,6	1200	1371,4
	50	214,3	257,1	342,9	428,6	480	514,3	600	685,7
	90	321,4	385,7	514,3	642,9	720	771,4	900	1 028,6
DAPS-1440	0	642,8	768	1027,2	1286,4	1440	1545,6	1804,8	2057,4
	50	321,4	384	518,4	643,2	720	768	902,4	1059,2
	90	482,1	576	777,6	969,9	1080	1161,6	1353,6	1545,6
DAPS-1920	0	857,1	1028,6	1371,4	1714,3	1920	2057,1	2400	2742,9
	50	428,6	514,3	685,8	857,1	960	1028,6	1200	1371,4
	90	642,9	771,4	1028,6	1285,7	1440	1542,9	1800	2057,1
DAPS-2880	0	1285	1542	2057	2571	2880	3085	3600	4114
	50	642	771	1028	1285	1440	1542	1800	2057
	90	856	1028	1371	1741	1920	2056	2400	2742
DAPS-3840	0	1714	2057	2743	3428	3840	4114	4800	5485
	50	857	1028	1371	1714	1920	2057	2400	2742
	90	1285	1543	2057	2571	2880	3085	3600	4114
DAPS-5760	0	2571	3085	4114	5142	5760	6171	7200	8228
	50	1285	1542	2057	2571	2880	3085	3600	4141
	90	1928	2313	3085	3856	4320	4628	5400	6171
DAPS-8000	0	3571,4	4285,7	5714,3	7142,9	8000	8571,4	10000	–
	50	1785,7	2142,9	2857,1	3571,4	4000	4285,7	5000	–
	90	2678,6	3214,3	4285,7	5357,1	6000	6428,6	7500	–

Momento de giro nominal por tamaño con 5,6 bar y ángulo de giro de 0°

Importante

El momento de giro del actuador no puede ser superior al máximo momento de giro permitido en la ISO 5211, en relación con el tamaño de la brida de fijación y el acoplamiento.

Dimensiones Datos CAD disponibles en ➔ **www.festo.com**

Tamaño 0008

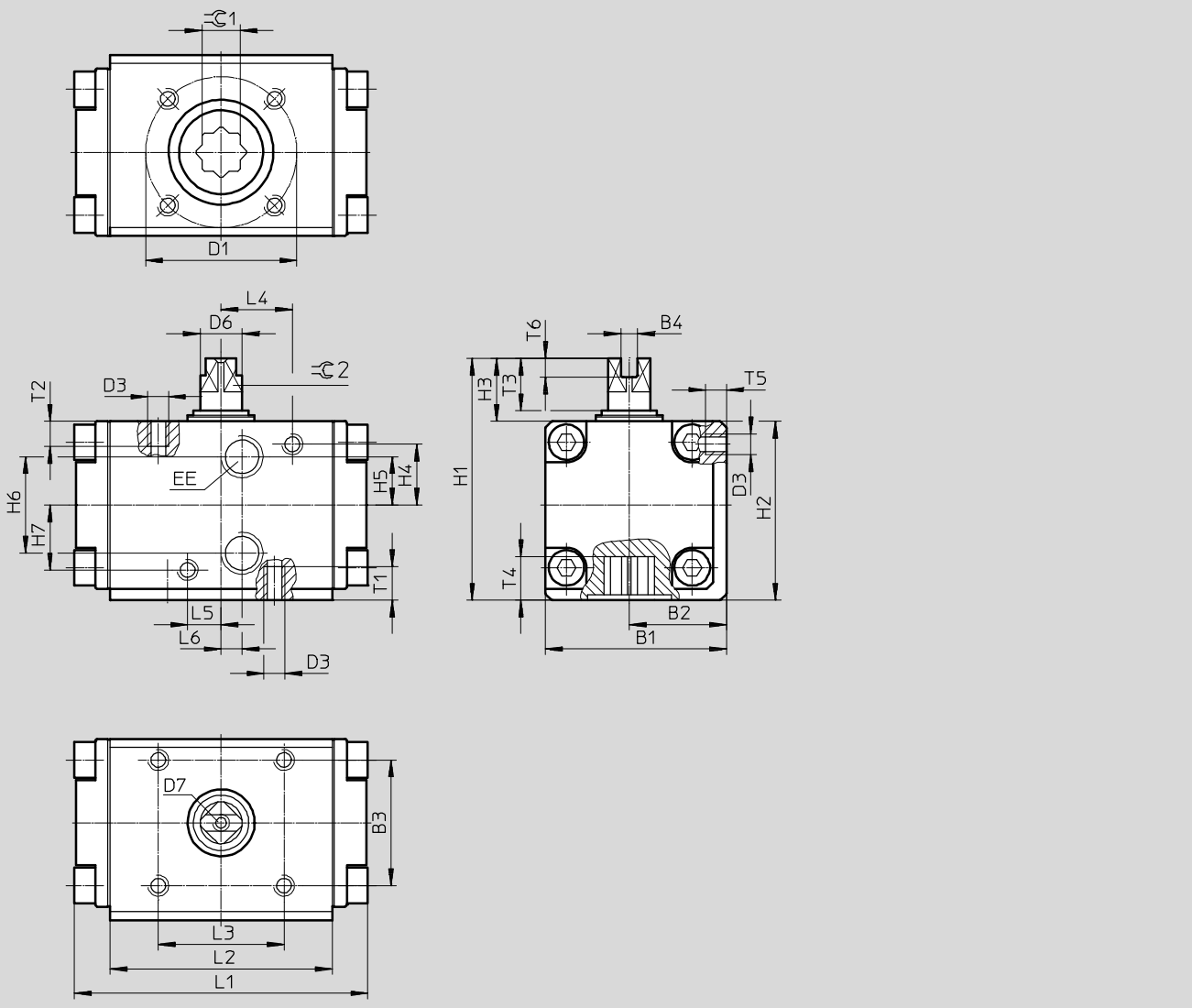

Tamaño	B1	B2	B3	B4 +0,1	D1 ∅	D3	D6 ∅	D7	EE	H1	H2	H3	H4	H5	H6
DAPS-008-...	43,2	23,2	30	4	36	M5	10	M6	G⅛	57,7	42,7	15	14,5	11,5	23

Tamaño	H7	L1	L2	L3	L4	L5	L6	T1	T2	T3	T4	T5	T6 +0,5	⌯ 1 H11	⌯ 2 h11
DAPS-008-...	15,5	70	53	30	17	8	5	8	6	12,4	10,1	5	4,5	9	8

Dimensiones Datos CAD disponibles en ➔ **www.festo.com**

DAPS-0015-090-...-T4

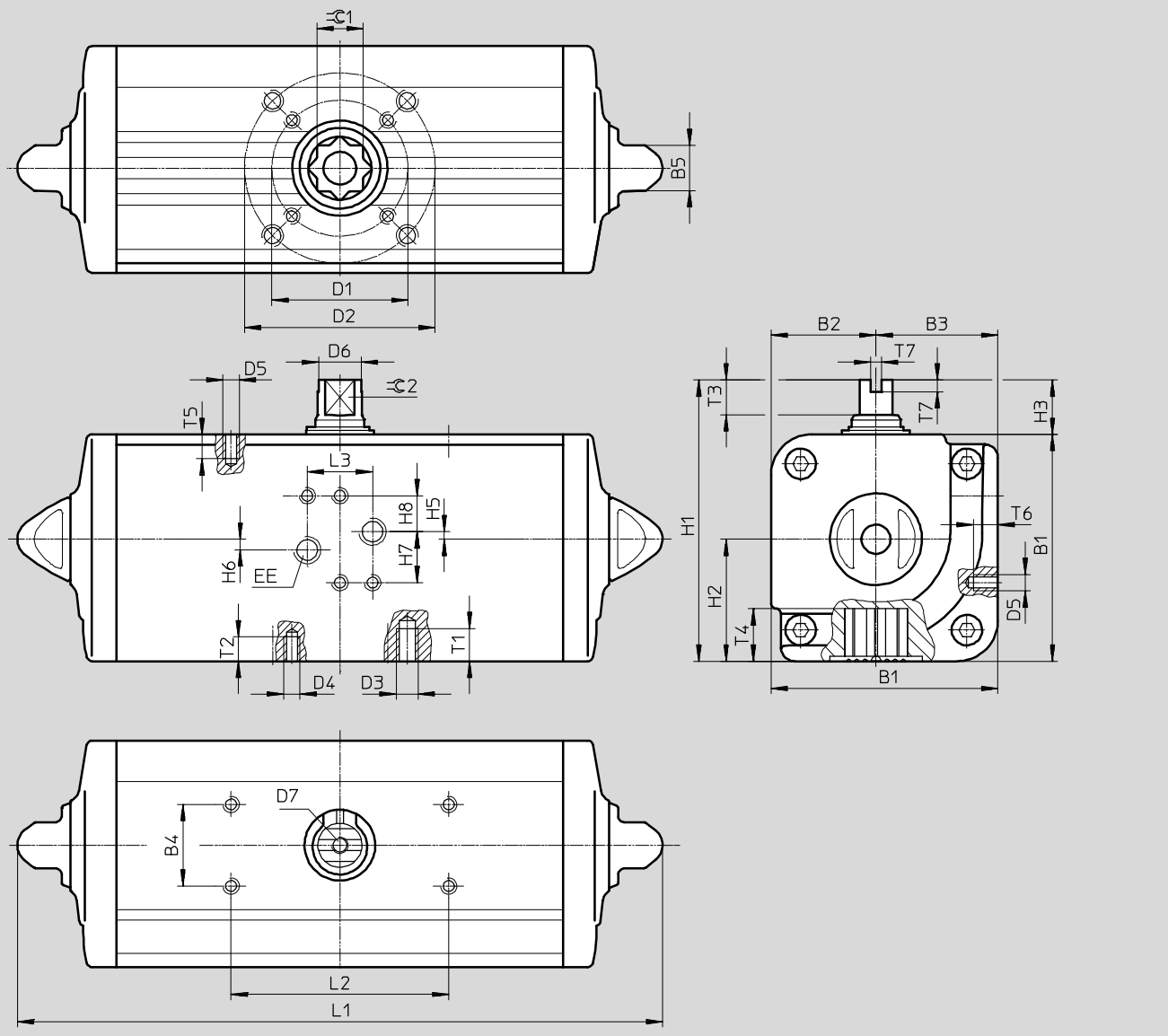

Tamaño	B1	B2	B3	B4	B5	D1 ∅ ±0,1	D2 ∅ ±0,1	D3	D4	D5	D6 ∅	D7	EE	H1	H2	H3
DAPS-0015-...-F03	52,2	24,2	28	30	13	36	–	–	M5	M5	9,2	M6	G1/8	72,2	28	20
DAPS-0015-...-F04						42										
DAPS-0030-...-F0305	59,2	27,7	31,5		13	36	50	M6	M5		10,9			79,2	31,5	20
DAPS-0030-...-F04						42	–	–								
DAPS-0060-...-F04	70,4	32,7	37,7		13	42	–	–	M5		14,5			90,4	37,7	20
DAPS-0060-...-F0507						50	70	M8	M6							
DAPS-0106-...-F0507	83,3	38,5	44,8		17	50	70	M8	M6		16,2			103,3	44,8	20
DAPS-0180-...-F0710	107,5	51	56,5		22	70	102	M10	M8		20,2			137,5	56,5	30
DAPS-0240-...-F0710	111,1	51	60,1		22	70	102	M10	M8		22,5			141,1	60,1	30
DAPS-0360-...-F0710	118	56	62		22	70	102	M10	M8		25,5			148	62	30

Tamaño	H5	H6	H7	H8	L1 ±2	L2	L3	T1	T2	T3	T4	T5	T6	T7	⌭ 1	⌭ 2
DAPS-0015-...-F03	0,8	3,2	18	14	159	80	24	–	8	10	13,2	6	7	4	11	8
DAPS-0015-...-F04																
DAPS-0030-...-F0305	0,8	3,2			174			9	8	10	13,2				11	9
DAPS-0030-...-F04								–								
DAPS-0060-...-F04	–	4			198			–	8	13	16,5				14	10
DAPS-0060-...-F0507								12	9							
DAPS-0106-...-F0507	–	4			237,1			12	9	13	19,3				17	12
DAPS-0180-...-F0710	–	4			289,9			15	12	16	24,8				22	15
DAPS-0240-...-F0710	–	4			313,6			15	12	17	24,8				22	15
DAPS-0360-...-F0710	–	4			339,3			15	12	19	24,3				22	19

Dimensiones Datos CAD disponibles en ➔ **www.festo.com**

Tamaño 0015 ... 1920

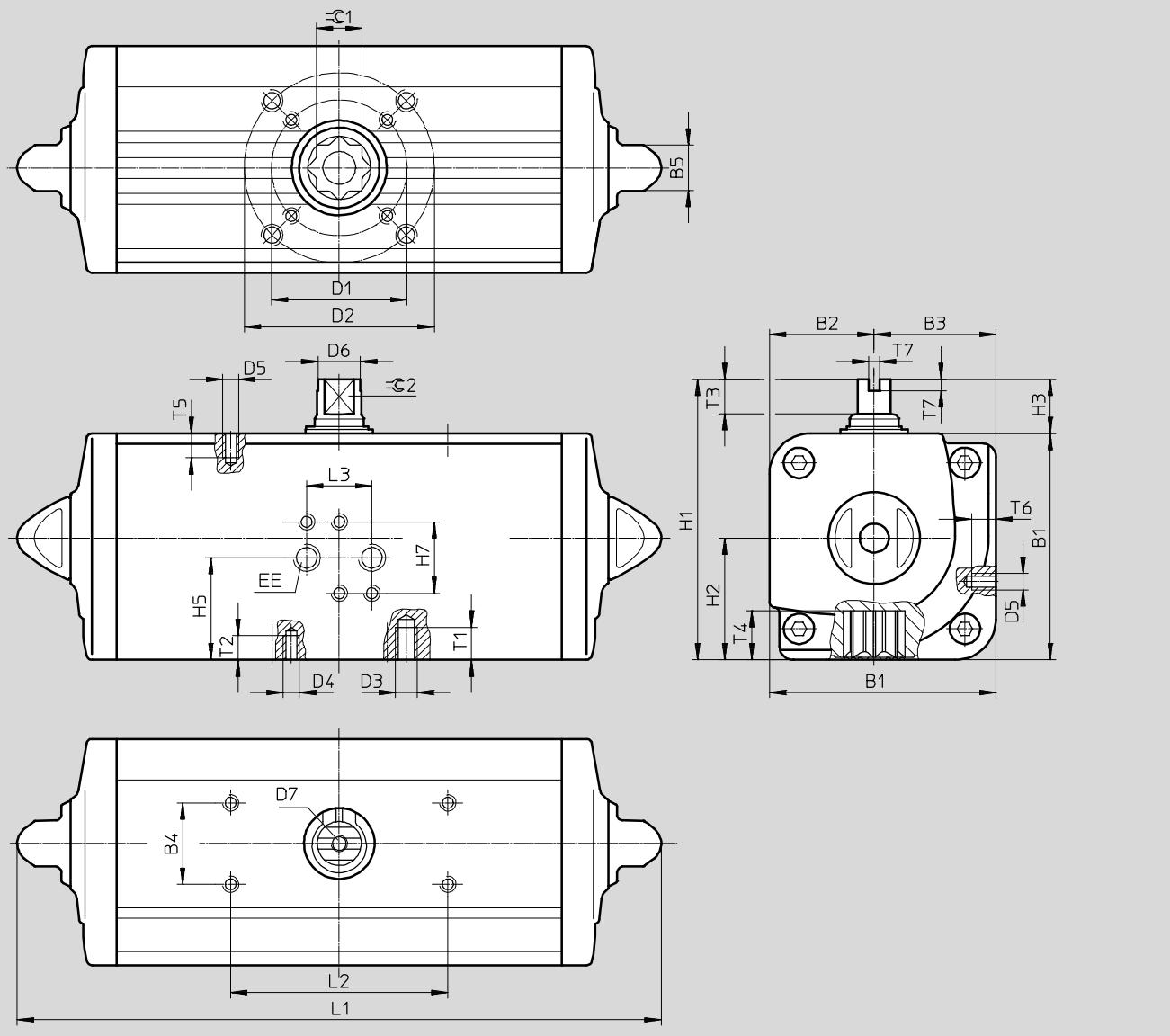

Tamaño	B1	B2	B3	B4	B5	D1 ∅ ±0,1	D2 ∅ ±0,1	D3	D4	D5	D6 ∅	D7	EE	H1	H2
DAPS-0015-...-F03	52,2	24,2	28	30	13	36	–	–	M5	M5	9,2	M6	G⅛	72,2	28
DAPS-0015-...-F04						42			M5						
DAPS-0030-...-F0305	59,2	27,7	31,5		13	36	50	M6	M5		10,9			79,2	31,5
DAPS-0030-...-F04						42	–	–	M5						
DAPS-0060-...-F04	70,4	32,7	37,7		13	42	–	–	M5		14,5			90,4	37,7
DAPS-0060-...-F0507						50	70	M8	M6						
DAPS-0106-...-F0507	83,3	38,5	44,8		17	50	70	M8	M6		16,2			103,3	44,8
DAPS-0180-...-F0710	107,5	51	56,5		22	70	102	M10	M8		20,2			137,5	56,5
DAPS-0240-...-F0710	111,1	51	60,1		22	70	102	M10	M8		22,5			141,1	60,1
DAPS-0360-...-F0710	118	56	62		22	70	102	M10	M8		25,5			148	62

Tamaño	H3	H5	H7	L1 ±2	L2	L3	T1	T2	T3	T4	T5	T6	T7	⬡ 1	⬡ 2
DAPS-0015-...-F03	20	28,8	32	159	80	24	–	8	10	13,2	6	7	4	11	8
DAPS-0015-...-F04								8							
DAPS-0030-...-F0305	20	32,3		174			9	8	10	13,2				11	9
DAPS-0030-...-F04							–	8							
DAPS-0060-...-F04	20	37,7		198			–	8	13	16,5				14	10
DAPS-0060-...-F0507							12	9							
DAPS-0106-...-F0507	20	44,8		237,1			12	9	13	19,3				17	12
DAPS-0180-...-F0710	30	56,5		289,9			15	12	16	24,8				22	15
DAPS-0240-...-F0710	30	60,1		313,6			15	12	17	24,8				22	15
DAPS-0360-...-F0710	30	62		339,3			15	12	19	24,3				22	19

Tamaño	B1	B2	B3	B4	B5	D1 ∅ ±0,1	D2 ∅ ±0,1	D3	D4	D5	D6 ∅	D7	EE	H1	H2
DAPS-0480-...-F1012	134,9	62	72,9	30	27	102	125	M12	M10	M5	29	M6	G¼	164,9	72,9
DAPS-0720-...-F1012	148	69,5	78,5		27	102	125	M12	M10		31,8			178	78,5
DAPS-0960-...-F12	168	74,5	93,5		27	102	125	M12	M10		36,5			198	93,5
DAPS-0960-...-F14					27	140	–	–	M16						
DAPS-1440-...-F12	186	84,5	101,5		36	125	–	–	M12		41			216	101,5
DAPS-1440-...-F14					36	140			M16						
DAPS-1920-...-F14	207,7	93	114,7		36	140	–	–	M16		46			237,7	114,7
DAPS-1920-...-F1216					36	125	165	M20	M12						

Tamaño	H3	H5	H7	L1	L2	L3	T1	T2	T3	T4	T5	T6	T7	⬡ 1	⬡ 2
DAPS-0480-...-F1012	30	57,4	32	387,7	80	24	18	15	19	29,5	6	7	4	27	19
DAPS-0720-...-F1012		61,5		433			18	15	19,5	29,5				27	22
DAPS-0960-...-F12		78		479,4			18	15	19,5	38,5				36	24
DAPS-0960-...-F14							–	24							
DAPS-1440-...-F12		86,5		567			–	18	19,5	38,5				36	27
DAPS-1440-...-F14								24							
DAPS-1920-...-F14		99,2		601			–	24	18,5	48,5				46	32
DAPS-1920-...-F1216							30	18							

Dimensiones Datos CAD disponibles en ➔ **www.festo.com**

Tamaño 2880

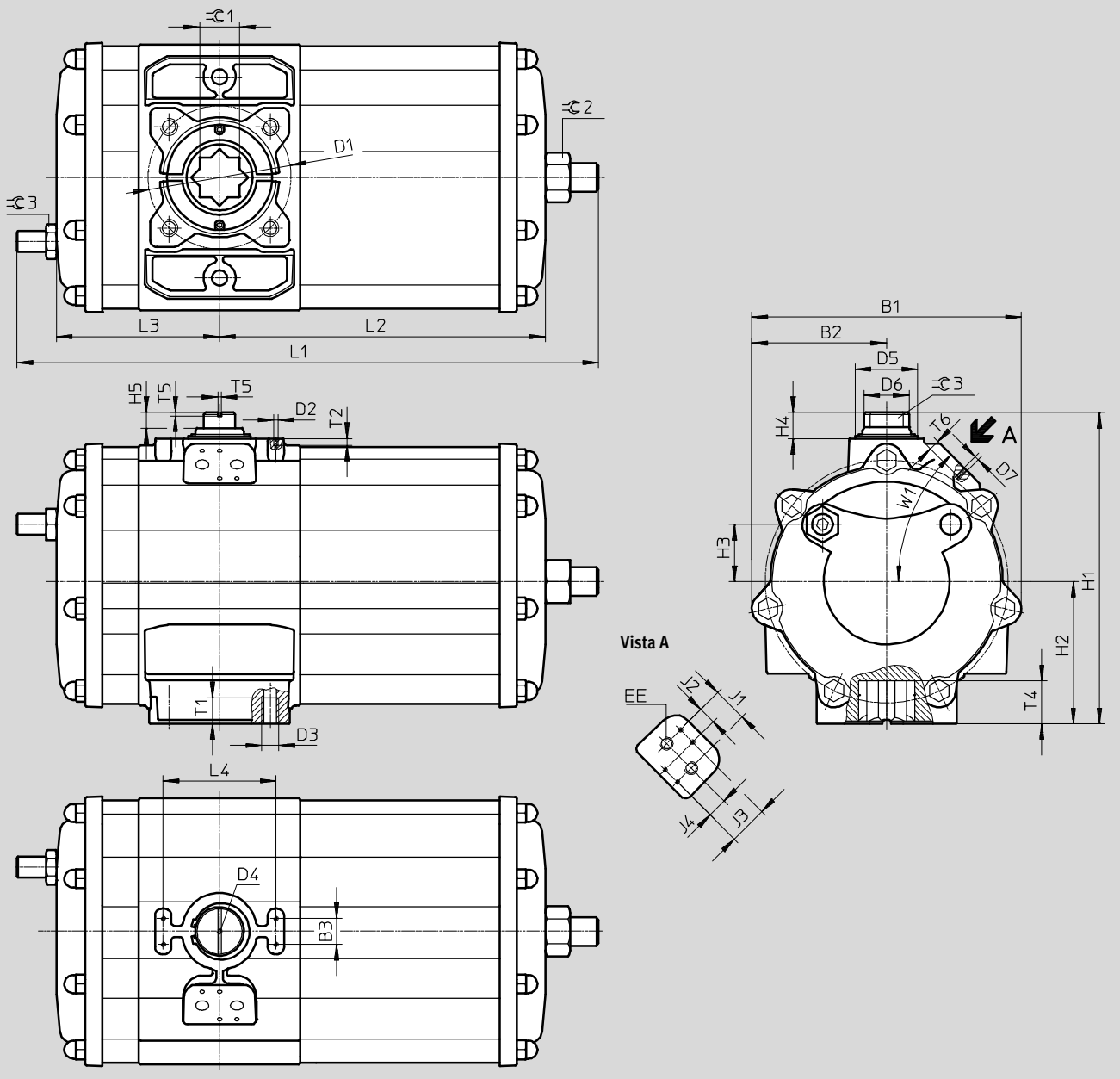

Tamaño	B1	B2	B3	D1 ∅	D2	D3	D4	D5 ∅	D6 ∅	D7	EE	H1	H2	H3	H4	H5	J1
DAPS-2880-...	311	155	30	165	M5	M20	M6	72	52	M6	G3/8	359	164	66	30	18	40

Tamaño	J2	J3	J4	L1 ±2	L2	L3	L4	T1	T2	T4 ±0,8	T5	T6	W1	1	2	3
DAPS-2880-...	20	45	22,5	667	372	188	130	30	8	49,5	4	10	45°	46	50	36

Dimensiones Datos CAD disponibles en ➔ **www.festo.com**

Tamaño 3840

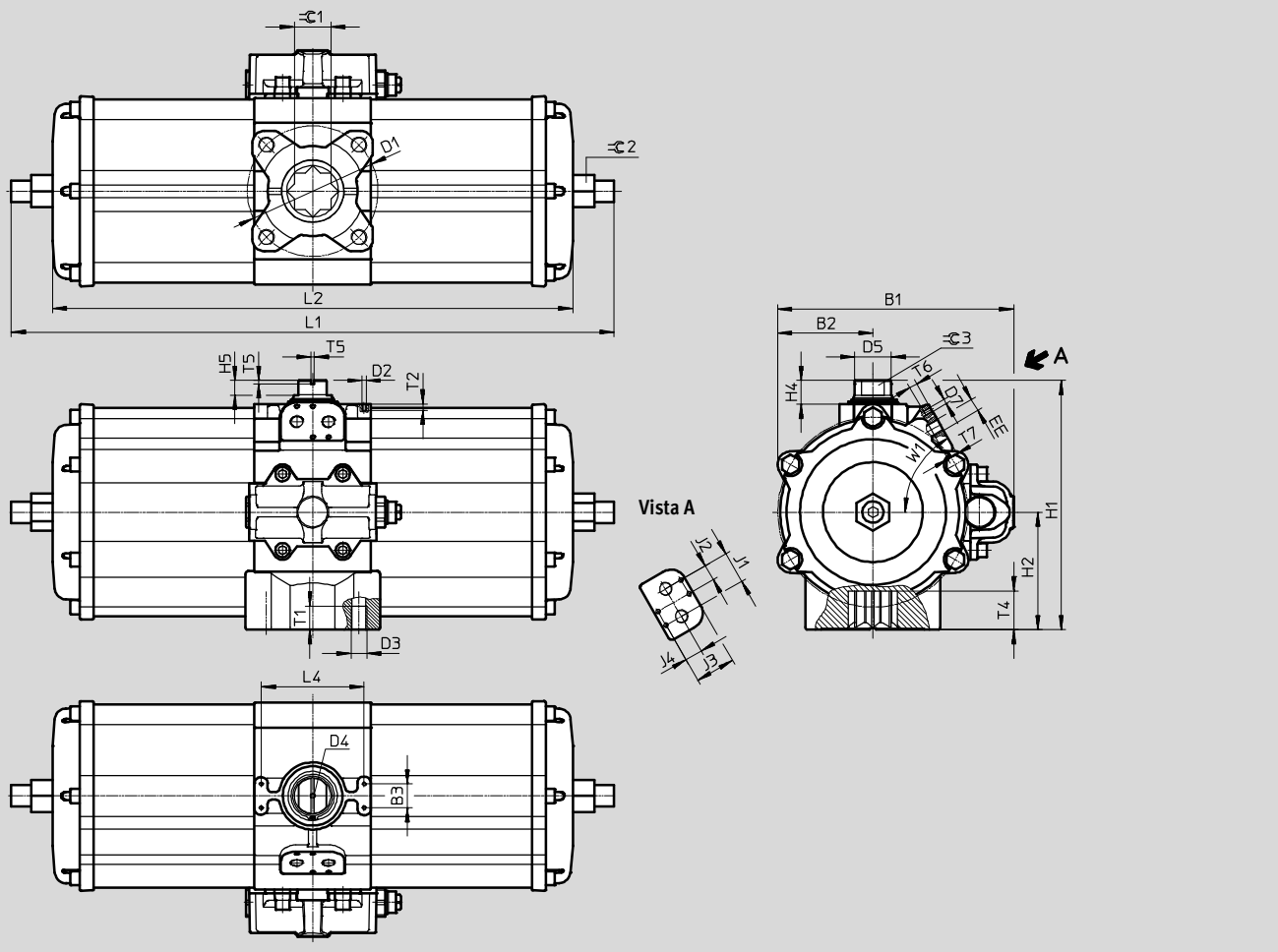

Tamaño	B1	B2	B3	D1 ∅	D2	D3	D4	D5 ∅	D7	EE	H1	H2	H4	H5	J1	J2
DAPS-3840-...	298	120	30	165	M5	M20	M6	46	M6	G3/8	314	148,5	30	18,5	40	20

Tamaño	J3	J4	L1 ±2	L2	L4	T1	T2	T4 ±1	T5	T6	T7	W1	⌲1	⌲2	⌲3
DAPS-3840-...	45	22,5	765	614	130	30	8	49	4	10	13	60°	46	41	32

Dimensiones Datos CAD disponibles en ➔ **www.festo.com**

Tamaño 5760

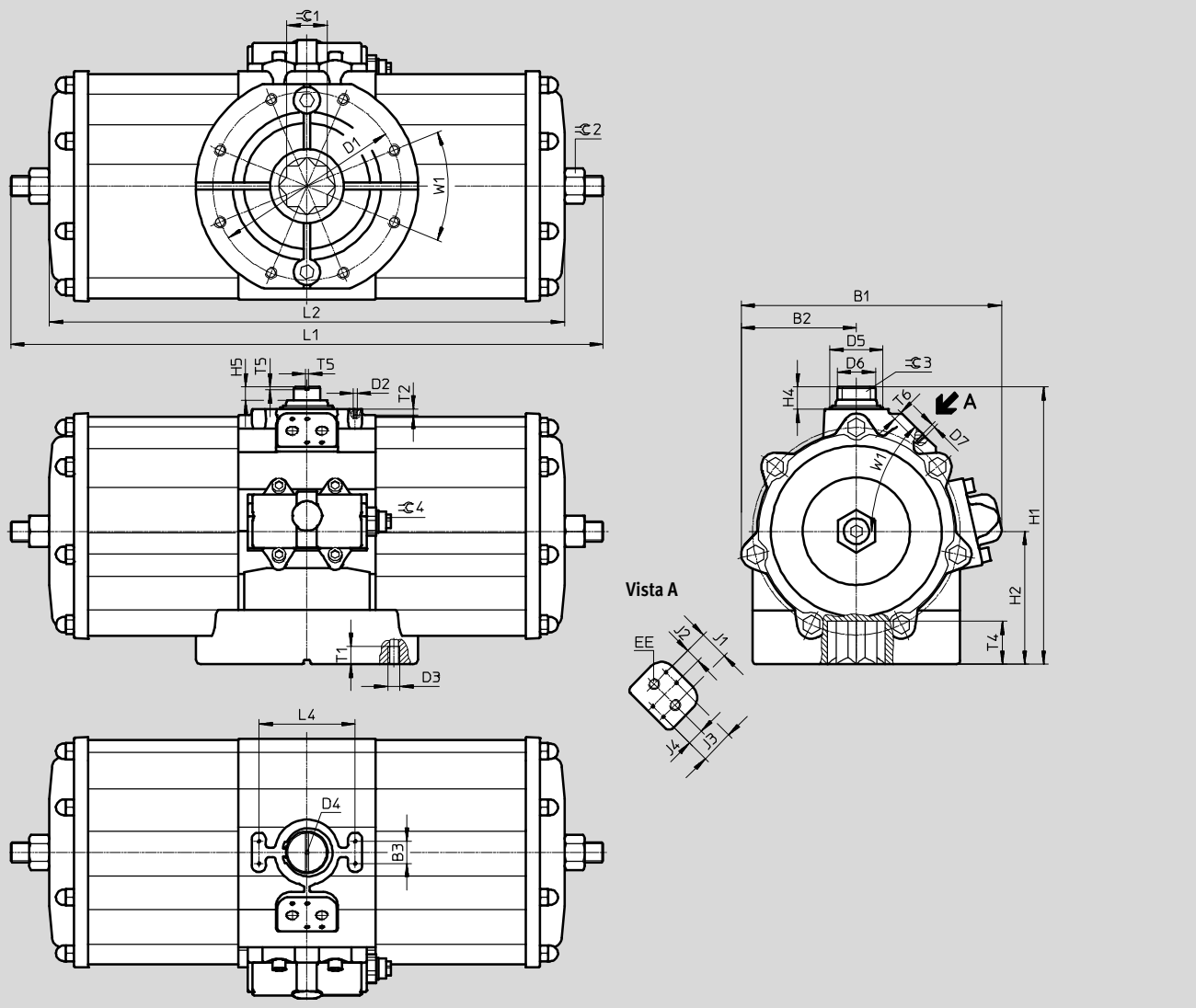

Tamaño	B1	B2	B3	D1 ∅	D2	D3	D4	D5 ∅	D6	D7	EE	H1	H2	H4	H5	J1
DAPS-5760-...	361	155	30	254	M5	M16	M6	72	52	M6	G3/8	374	179	30	18	40

Tamaño	J2	J3	J4	L1 ±2	L2	L4	T1	T2	T4 ±0,8	T5	T6	W1	=C 1	=C 2	=C 3	=C 4
DAPS-5760-...	20	45	22,5	885	744	130	24	8	58	4	10	45°	55	50	36	15

Dimensiones Datos CAD disponibles en ➔ **www.festo.com**

Tamaño 8000

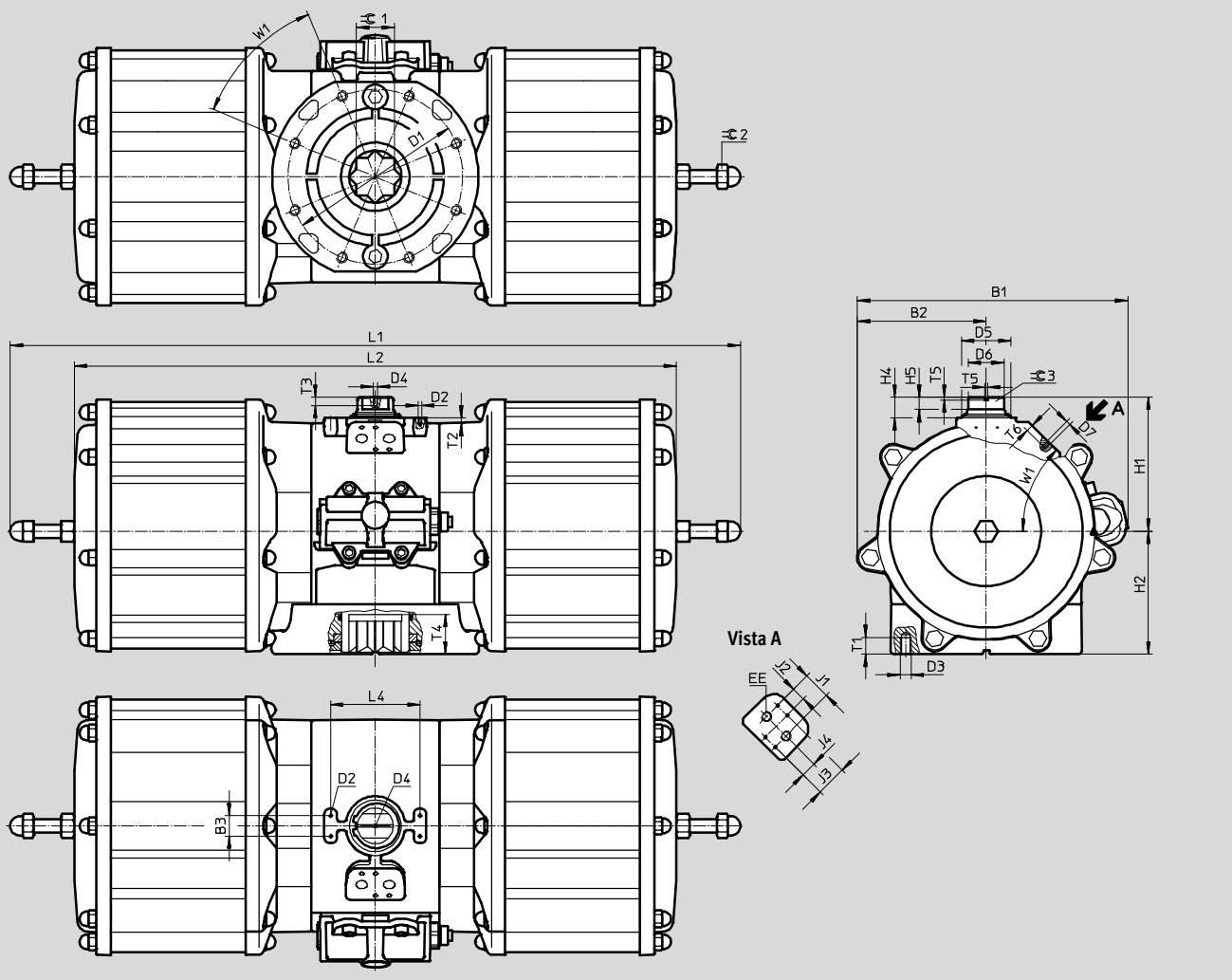

Tamaño	B1	B2	B3	D1 ∅	D2	D3	D4	D5 ∅	D6 ∅	D7	EE	H1	H2	H4	H5	J1
DAPS-8000-...	394	188	30	254	M5	M16	M6	72	52	M6	G3/8	195	179	30	18	40

Tamaño	J2	J3	J4	L1	L2	L4	T1	T2	T3	T4	T5	T6	W1	1	2	3
DAPS-8000-...	20	45	22,5	1 044	877	130	24	8	12	58	4	10	45°	55	30	36

Actuadores DAPS de doble efecto

Hoja de datos

FESTO

Referencias – Actuadores

Nº art.	Tipo
Tamaño 0008	
549666	**DAPS-0008-090-R-F03**
Tamaño 0015	
533417	**DAPS-0015-090-R-F03**
533475	**DAPS-0015-090-R-F04**
Tamaño 0030	
533418	**DAPS-0030-090-R-F0305**
533476	**DAPS-0030-090-R-F04**
Tamaño 0060	
533419	**DAPS-0060-090-R-F04**
533477	**DAPS-0060-090-R-F0507**
Tamaño 0106	
533420	**DAPS-0106-090-R-F0507**
Tamaño 0180	
533421	**DAPS-0180-090-R-F0710**
Tamaño 0240	
533422	**DAPS-0240-090-R-F0710**
Tamaño 0360	
533423	**DAPS-0360-090-R-F0710**
Tamaño 0480	
533424	**DAPS-0480-090-R-F1012**

Nº art.	Tipo
Tamaño 0720	
549667	**DAPS-0720-090-R-F1012**
Tamaño 0960	
533425	**DAPS-0960-090-R-F1012**
533478	**DAPS-0960-090-R-F14**
Tamaño 1440	
549668	**DAPS-1440-090-R-F12**
549669	**DAPS-1440-090-R-F14**
Tamaño 1920	
533426	**DAPS-1920-090-R-F14**
533479	**DAPS-1920-090-R-F1216**
Tamaño 2880	
549670	**DAPS-2880-090-R-F16**
Tamaño 3840	
549671	**DAPS-3840-090-R-F16**
Tamaño 5760	
549672	**DAPS-5760-090-F25**
Tamaño 8000	
560855	**DAPS-8000-090-R-F25**

Referencias – Repuestos

Nº art.	Tipo
Tamaño 0015	
397470	**DAPS-0015**
Tamaño 0030	
397471	**DAPS-0030/S0015**
Tamaño 0060	
397472	**DAPS-0060/S0030**
Tamaño 0106	
397473	**DAPS-0106/S0053**
Tamaño 0180	
397474	**DAPS-0180/S0090**

Nº art.	Tipo
Tamaño 0240	
397475	**DAPS-0240/S0120**
Tamaño 0360	
397476	**DAPS-0360/S0180**
Tamaño 0480	
397477	**DAPS-0480/S0240**
Tamaño 0960	
397478	**DAPS-0960/S0480**
Tamaño 1920	
397479	**DAPS-1920/S0960**

Referencias – Actuador variante T4

Nº art.	Tipo
Tamaño 0015	
8030599	**DAPS-0015-090-R-F03-T4**
8030600	**DAPS-0015-090-R-F04-T4**
Tamaño 0030	
8030601	**DAPS-0030-090-R-F0305-T4**
8030602	**DAPS-0030-090-R-F04-T4**
Tamaño 0060	
8030603	**DAPS-0060-090-R-F04-T4**
8030604	**DAPS-0060-090-R-F0507-T4**
Tamaño 0106	
8030605	**DAPS-0106-090-R-F0507-T4**
Tamaño 0180	
8030606	**DAPS-0180-090-R-F0710-T4**

Nº art.	Tipo
Tamaño 0240	
8030607	**DAPS-0240-090-R-F0710-T4**
Tamaño 0360	
8030608	**DAPS-0360-090-R-F0710-T4**
Tamaño 0480	
8030609	**DAPS-0480-090-R-F1012-T4**
Tamaño 0720	
8030610	**DAPS-0720-090-R-F1012-T4**
Tamaño 0960	
8030611	**DAPS-0960-090-R-F1012-T4**
8030612	**DAPS-0960-090-R-F14-T4**

Referencias – Actuador variante T6

Nº art.	Tipo
Tamaño 0015	
553170	**DAPS-0015-090-R-F03-T6**
553171	**DAPS-0015-090-R-F04-T6**
Tamaño 0030	
553172	**DAPS-0030-090-R-F0305-T6**
553173	**DAPS-0030-090-R-F04-T6**
Tamaño 0060	
553174	**DAPS-0060-090-R-F04-T6**
553175	**DAPS-0060-090-R-F0507-T6**
Tamaño 0106	
553176	**DAPS-0106-090-R-F0507-T6**
Tamaño 0180	
553177	**DAPS-0180-090-R-F0710-T6**
Tamaño 0240	
553178	**DAPS-0240-090-R-F0710-T6**
Tamaño 0360	
553179	**DAPS-0360-090-R-F0710-T6**
Tamaño 0480	
553180	**DAPS-0480-090-R-F1012-T6**

Nº art.	Tipo
Tamaño 0720	
553181	**DAPS-0720-090-R-F1012-T6**
Tamaño 0960	
553182	**DAPS-0960-090-R-F12-T6**
553183	**DAPS-0960-090-R-F14-T6**
Tamaño 1440	
553184	**DAPS-1440-090-R-F12-T6**
553185	**DAPS-1440-090-R-F14-T6**
Tamaño 1920	
553186	**DAPS-1920-090-R-F14-T6**
553187	**DAPS-1920-090-R-F1216-T6**
Tamaño 2880	
553188	**DAPS-2880-090-R-F16-T6**
Tamaño 3840	
553189	**DAPS-3840-090-R-F16-T6**
Tamaño 5760	
553190	**DAPS-5760-090-R-F25-T6**

Actuadores giratorios DAPS de simple efecto

Hoja de datos

Función

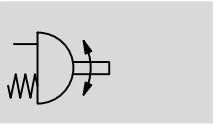

Ángulo de giro
0 … 90°

Tamaño
0015 … 4000

Momento de giro
15 … 4000 Nm

Especificaciones técnicas				
Tamaño	0015 … 0180	0240 … 0960	1440 … 2880	4000
Conexión neumática	G⅛	G¼	G⅜	G⅜
Forma constructiva	Yugo con placa guiada			
Funcionamiento	De simple efecto			
Posición de montaje	Indiferente			
Detección de posiciones	No			
Amortiguación	Sin amortiguación			
Ángulo de giro [°]	90			
Margen de ajuste en la posición final con 0°				
DAPS … RS- … [°]	De regular una posición final, −1 … +9		±5	
DAPS … RS- … T4 [°]			–	
DAPS … RS- … T6 [°]			±5	–
Margen de ajuste en la posición final con 90°				
DAPS … RS- … [°]	De regular una posición final, 81 … +91		85 … 95	
DAPS … RS- … T4 [°]			–	
DAPS … RS- … T6 [°]			85 … 95	–
Margen de ajuste de posiciones finales	Posibilidad de regular una posición final			
Sentido de cierre	Cierre hacia la derecha			

Condiciones de funcionamiento y del entorno			
Tamaño	0015 … 0480	0720 … 2880	4000
Presión nominal de funcionamiento [bar]	5,6		
Presión de funcionamiento[1)]			
DAPS … RS1- … [bar]	2,8 … 8,4		
DAPS … RS2- … [bar]	3,5 … 8,4		
DAPS … RS3- … [bar]	4,2 … 8,4		
DAPS … RS4- … [bar]	5,6 … 8,4		
Fluido de trabajo	Aire comprimido según ISO 8573-1:2010 [7:4:4]		
Indicación sobre el fluido de funcionamiento / de pilotaje	Es posible el funcionamiento con aire comprimido lubricado (lo cual requiere seguir utilizando aire lubricado)		
Temperatura ambiente			
DAPS … RS- … [°C]	−20 … +80		
DAPS … RS- … T4 [°C]	−20 … +150	–	
DAPS … RS- … T6 [°C]	−50 … +60		–
Clase de resistencia a la corrosión[2)]	3		
Norma de conexión a la válvula	ISO 5211		
La conexión de válvula cumple la norma	VDI/VDE 3845 (NAMUR)		
Safety Integrity Level (SIL)	Hasta SIL 2 High Demand mode		
	Hasta SIL 2 Low Demand mode		

1) Las presiones de funcionamiento mínimas varían ligeramente en función de la cantidad de muelles de los actuadores giratorios de simple efecto
2) Clase de resistencia a la corrosión CRC 3 según norma de Festo FN 940070
Alto riesgo de corrosión. Exposición a la intemperie bajo condiciones corrosivas moderadas. Piezas exteriores visibles en contacto directo con atmósferas habituales en entornos industriales y con características principalmente funcionales en la superficie.

ATEX		
ATEX, categoría gas		II 2G
Protección contra explosiones por encendido, gas		c TX X
ATEX, categoría polvo		II 2D
Protección contra explosiones por encendido, polvo		c TX X
Temperatura ambiente con riesgo de explosión	Estándar	−20 °C ≤ Ta ≤ +60 °C
	Variante T4	−20 °C <= Ta <= +150 °C
	Variante T6	−50 °C <= Ta <= +60 °C
Símbolo CE (consultar declaración de conformidad)		Según la directiva de protección contra explosiones de la UE (ATEX)

Consumo de aire [l/ciclo] con 6 bar	
Tamaño	
DAPS-0015	0,72
DAPS-0030	1,44
DAPS-0053	2,16
DAPS-0090	4,32
DAPS-0120	6
DAPS-0180	8,64
DAPS-0240	12
DAPS-0360	14
DAPS-0480	24
DAPS-0720	29,4
DAPS-0960	48
DAPS-1440	77
DAPS-1920	87,5
DAPS-2880	147
DAPS-4000	174,6

Pesos [g]	
Tamaño	
DAPS-0015	1 200
DAPS-0030	1 950
DAPS-0053	3 000
DAPS-0090	5 900
DAPS-0120	6 800
DAPS-0180	8 900
DAPS-0240	11 800
DAPS-0360	16 500
DAPS-0480	22 700
DAPS-0720	33 000
DAPS-0960	42 000
DAPS-1440	74 000
DAPS-1920	67 000
DAPS-2880	117 000
DAPS-4000	183 000

Materiales			
Actuadores giratorios			Código del material
Cuerpo		Aleación maleable de aluminio	–
Tapa		Aleación maleable de aluminio	–
Eje		Acero de aleación fina	1.4305
Tornillos exteriores		Acero de aleación fina	–
Juntas	Estándar	FPM, NBR, PUR	–
	T4	FPM, reforzado con PTFE	–
	T6	FVMQ, reforzado con PTFE	–
Características del material	Estándar	Conformidad con la directiva 2002/95/CE (RoHS)	–
	T4	Contiene substancias agresivas para la laca; cumple con la normativa RoHS	–
	T6	Contiene substancias agresivas para la laca; cumple con la normativa RoHS	–

Momento de giro real [Nm] en función de la presión de funcionamiento [bar], de la fuerza del muelle y del ángulo de giro [°]																		
Fuerza del muelle	Momento de amortiguación [Nm]			Presión de funcionamiento [bar]														
				2,5			2,8			3			3,5			4,2		
	0°	50°	90°	0°	50°	90°	0°	50°	90°	0°	50°	90°	0°	50°	90°	0°	50°	90°
DAPS-0015																		
1	5,0	3,7	7,5	6,2	2,9	3,7	7,5	3,7	5	8,4	4,2	5,9	10,6	5,6	8,1	13,8	7,4	11,3
2	6,3	4,7	9,4	–			–			7,2	3,3	4	9,4	4,7	6,3	12,6	6,5	9,4
3	7,5	5,6	11,3	–			–			–			8,2	3,7	4,4	11,3	5,6	7,5
4	10,0	7,5	15	–			–			–			–			–		
DAPS-0030																		
1	10,0	7,5	15	12,3	5,9	7,3	15	7,5	10	16,8	8,6	11,8	21,3	11,3	16,3	27,5	15	22,5
2	12,5	9,4	18,8	–			–			14,3	6,7	8	18,8	9,4	12,5	25,1	13,2	18,8
3	15,0	11,3	22,5	–			–			–			16,3	7,5	8,8	22,5	11,3	15
4	20,0	15	30	–			–			–			–			–		
DAPS-0053																		
1	17,5	13	26,5	21,8	10,2	12,8	26,5	13	17,5	29,6	14,9	20,6	37,5	19,5	28,5	48,5	26	39,5
2	22	16,5	33	–			–			25,1	11,8	14,1	33	16,5	22	44	23,1	33
3	26	19,5	40	–			–			–			29	13	15	40	19,5	26
4	35	26	53	–			–			–			–			–		
DAPS-0090																		
1	30	22,5	45	37	17,7	22	45	22,5	30	50,4	25,7	35,4	63,8	33,8	48,8	82,5	45	67,5
2	37,5	28,1	56,3	–			–			42,9	20,1	24,1	56,3	28,1	37,5	75,1	39,4	56,3
3	45	33,9	67,5	–			–			–			48,8	22,6	26,3	67,5	33,9	45
4	60	45	90	–			–			–			–			–		
DAPS-0120																		
1	40	30	60	49,3	23,6	29,3	60	30	40	67,1	34,3	47,1	85	45	65	110	60	90
2	50	37,5	75	–			–			57,1	26,8	32,1	75	37,5	50	100	52,5	75
3	60	45	90	–			–			–			65	30	35	90	45	60
4	80	60	120	–			–			–			–			–		
DAPS-0180																		
1	60	45	90	73,9	35,4	43,9	90	45	60	100,7	51,4	70,7	127,5	67,5	97,5	165	90	135
2	75	56,3	112,5	–			–			85,7	40,2	48,2	112,5	56,3	75	150	78,8	112,5
3	90	67,5	135	–			–			–			97,5	45	52,5	135	67,5	90
4	120	90	180	–			–			–			–			–		
DAPS-0240																		
1	80	60	120	98,6	47,1	58,6	120	60	80	134,3	68,6	94,3	170	90	130	220	120	180
2	100	75	150	–			–			114,3	53,6	64,3	150	75	100	200	105	150
3	120	90	180	–			–			–			130	60	70	180	90	120
4	160	120	240	–			–			–			–			–		
DAPS-0360																		
1	120	90	180	147,9	70,7	87,9	180	90	120	201,4	102,9	141,1	255	135	195	330	180	270
2	150	112,5	225	–			–			171,4	80,4	96,4	225	112,5	150	300	157,5	225
3	180	135	270	–			–			–			195	90	105	270	135	180
4	240	180	360	–			–			–			–			–		

Importante

El momento de giro del actuador no puede ser superior al máximo momento de giro permitido en la ISO 5211, en relación con el tamaño de la brida de fijación y el acoplamiento.

Momento de giro real [Nm] en función de la presión de funcionamiento [bar], de la fuerza del muelle y del ángulo de giro [°]															
Fuerza del muelle	Presión de funcionamiento [bar]														
	5			5,6			6			7			8		
	0°	50°	90°	0°	50°	90°	0°	50°	90°	0°	50°	90°	0°	50°	90°
DAPS-0015															
1	–			–			–			–			–		
2	16,1	8,7	13	18,8	10,3	15,7	–			–			–		
3	14,9	7,7	11,1	17,6	9,3	13,8	19,4	10,4	15,6	23,8	13,1	20	28,3	15,7	24,5
4	12,3	5,9	7,3	15	7,5	10	16,8	8,6	11,8	21,3	11,3	16,3	25,7	13,9	20,7
DAPS-0030															
1	–			–			–			–			–		
2	32,2	17,5	25,9	37,6	20,7	31,3	–			–			–		
3	29,6	15,6	22,1	35	18,8	27,5	38,6	21	31,1	47,5	26,4	40	56,4	31,7	48,9
4	24,6	11,8	14,6	30	15	20	33,6	17,1	23,6	42,5	22,5	32,5	51,4	27,9	41,4
DAPS-0053															
1	–			–			–			–			–		
2	56,6	30,6	45,6	66	36,3	55	–			–			–		
3	52,6	26,9	38,6	62	32,5	48	68,3	36,2	54,3	84	45,5	70	99,7	54,8	85,7
4	43,6	20,4	25,6	53	26	35	59,3	29,7	41,3	75	39	57	90	48,3	72,7
DAPS-0090															
1	–			–			–			–			–		
2	96,5	52,2	77,7	112,6	61,9	93,8	–			–			–		
3	88,9	46,8	66,4	105	56,5	82,5	115,7	63	93,2	142,5	79,1	120	169,3	95,2	146,8
4	73,9	35,4	43,9	90	45	60	100,7	51,4	70,7	127,5	67,5	97,5	154,3	83,6	124,3
DAPS-0120															
1	–			–			–			–			–		
2	128,6	69,6	103,6	150	82,5	125	–			–			–		
3	118,6	62,1	88,6	140	75	110	154,3	83,6	124,3	190	105	160	225,7	126,4	195,7
4	98,6	47,1	58,6	120	60	80	134,4	68,6	94,3	170	90	130	205,7	111,4	165,7
DAPS-0180															
1	–			–			–			–			–		
2	192,9	104,5	155,4	225	123,8	187,5	–			–			–		
3	177,9	93,2	132,9	210	112,5	165	231,4	125,4	186,4	285	157,5	240	338,6	189,6	293,6
4	147,9	707,7	87,9	180	90	120	201,4	102,9	141,4	255	135	195	308,6	167,6	284,6
DAPS-0240															
1	–			–			–			–			–		
2	257,1	139,3	207,1	300	165	250	–			–			–		
3	237,1	124,3	177,1	280	150	220	308,6	167,1	248,6	380	210	320	451,4	252,9	391,4
4	197,1	94,3	117,1	240	120	160	268,6	137,1	188,6	340	180	260	411,4	222,9	331,4
DAPS-0360															
1	–			–			–			–			–		
2	385,7	208,9	310,7	450	247,5	375	–			–			–		
3	355,7	186,4	265,7	420	225	330	462,9	250,7	372,9	570	315	480	677,1	379,3	587,1
4	295,7	141,4	175,7	360	180	240	402,9	205,7	282,9	510	270	390	617,1	334,3	497,1

Momento de giro nominal por tamaño con 5,6 bar y ángulo de giro de 0°

Importante

El momento de giro del actuador no puede ser superior al máximo momento de giro permitido en la ISO 5211, en relación con el tamaño de la brida de fijación y el acoplamiento.

Momento de giro real [Nm] en función de la presión de funcionamiento [bar], de la fuerza del muelle y del ángulo de giro [°]																		
Fuerza del muelle	Momento de amortiguación [Nm]			Presión de funcionamiento [bar]														
				2,5			2,8			3			3,5			4,2		
	0°	50°	90°	0°	50°	90°	0°	50°	90°	0°	50°	90°	0°	50°	90°	0°	50°	90°
DAPS-0480																		
1	160	120	240	197,1	94,3	117,1	240	120	160	268,6	137,1	188,6	340	180	260	440	240	360
2	200	150	300	–			–			228,6	107,1	128,6	300	150	200	400	210	300
3	240	180	360	–			–			–			260	120	140	360	180	240
4	320	240	480	–			–			–			–			–		
DAPS-0720																		
1	240	180	360	295,7	141,4	175,7	360	180	240	402,9	205,7	282,9	510	270	390	660	360	540
2	300	225	450	–			–			342,9	160,7	192,9	450	225	300	600	315	450
3	360	270	540	–			–			–			390	180	210	540	270	360
4	480	360	720	–			–			–			–			–		
DAPS-0960																		
1	320	240	480	394,3	188,6	234,3	480	240	320	537,1	274,3	377,1	680	360	520	880	480	720
2	400	300	600	–			–			457,1	214,3	257,1	600	300	400	800	420	600
3	480	360	720	–			–			–			520	240	280	720	360	480
4	640	480	960	–			–			–			–			–		
DAPS-1440																		
1	480	360	720	591	282	351	720	360	480	805	411	565	1 020	540	780	1 320	720	1 080
2	600	450	900	–			–			685	321	385	900	450	600	1 200	630	900
3	720	540	1 080	–			–			–			780	360	420	1 080	540	720
4	960	720	1 440	–			–			–			–			–		
DAPS-1920																		
1	640	480	960	778	377	468	960	480	640	1 074	548	754	1 360	720	1 040	1 760	960	1 440
2	800	600	1 200	–			–			914	428	514	1 200	600	800	1 600	840	1 200
3	960	720	1 440	–			–			–			1 040	480	560	1 440	720	960
4	1 280	960	1 920	–			–			–			–			–		
DAPS-2880																		
1	960	720	1 440	1 183	566	703	1 440	720	960	1 611	823	1 131	2 040	1 080	1 560	2 640	1 440	2 160
2	1 200	900	1 800	–			–			1 370	643	771	1 800	900	1 200	2 400	1 260	1 800
3	1 440	1 080	2 160	–			–			–			1 560	720	840	2 160	1 080	1 440
4	1 920	1 440	2 880	–			–			–			–			–		
DAPS-4000																		
1	1 333	1 000	2 000	1 524	714	857	2 000	1 000	1 333	2 238	1 143	1 571	2 833	1 500	2 166	3 666	2 000	2 999
2	1 666	1 250	2 500	–			–			1 905	893	1 071	2 500	1 250	1 666	3 333	1 750	2 499
3	1 999	1 500	3 000	–			–			–			2 167	1 000	1 166	3 000	1 500	1 999
4	2 666	2 000	4 000	–			–			–			–			–		

Importante

El momento de giro del actuador no puede ser superior al máximo momento de giro permitido en la ISO 5211, en relación con el tamaño de la brida de fijación y el acoplamiento.

Momento de giro real [Nm] en función de la presión de funcionamiento [bar], de la fuerza del muelle y del ángulo de giro [°]															
Fuerza del muelle	Presión de funcionamiento [bar]														
	5			5,6			6			7			8		
	0°	50°	90°	0°	50°	90°	0°	50°	90°	0°	50°	90°	0°	50°	90°
DAPS-0480															
1	–			–			–			–			–		
2	514,3	278,6	414,3	600	330	500	–			–			–		
3	474,3	248,6	354,3	560	300	440	617,1	334,3	497,1	760	420	640	902,9	505,7	782,9
4	394,3	118,6	234,3	480	240	320	537,1	274,3	377,1	680	360	520	822,9	445,7	662,9
DAPS-0720															
1	–			–			–			–			–		
2	771,4	417,9	621,4	900	495	750	–			–			–		
3	711,4	372,9	531,4	840	450	660	925,7	501,4	745,7	1 140	630	960	1 354	758,6	1 174
4	591,4	282,9	351,4	720	360	480	805,7	411,4	565,7	1 020	540	780	1 234	668,6	994,3
DAPS-0960															
1	–			–			–			–			–		
2	1028,6	557,1	828,6	1 200	660	1000	–			–			–		
3	948,6	497,1	708,6	1 120	600	880	1 234,3	668,6	994,3	1 520	840	1 280	1 805,7	1 011,4	1 565,7
4	788,6	377,1	468,6	960	480	640	1 074,3	548,6	754,3	1 360	720	1 040	1 645,7	891,4	1 325,7
DAPS-1440															
1	–			–			–			–			–		
2	1 542	835	1 242	1 800	990	1 500	–			–			–		
3	1 422	745	1 062	1 680	900	1 320	1 851	1 002	1 491	2 280	1 260	1 920	2 708	1 517	2 348
4	1 182	565	702	1 440	720	960	1 611	822	1 131	2 040	1 080	1 560	2 468	1 337	1 988
DAPS-1920															
1	–			–			–			–			–		
2	2 057	1 114	1 657	2 400	1 320	2 000	–			–			–		
3	1 897	994	1 417	2 240	1 200	1 760	2 468	1 337	1 988	3 040	1 680	2 560	3 611	2 022	3 131
4	1 577	754	937	1 920	960	1 280	2 148	1 097	1 508	2 720	1 440	2 080	3 291	1 782	2 651
DAPS-2880															
1	–			–			–			–			–		
2	3 085	1 671	2 485	3 600	1 980	3 000	–			–			–		
3	2 845	1 491	2 125	3 360	1 800	2 640	3 702	2 006	2 982	4 560	2 520	3 840	5 417	3 034	4 697
4	2 365	1 131	1 405	2 880	1 440	1 920	3 222	1 645	2 262	4 080	2 160	3 120	4 937	2 674	3 977
DAPS-4000															
1	–			–			–			–			–		
2	4 285	2 321	3 451	5 000	2 750	4 166	–			–			–		
3	3 952	2 071	2 951	4 666	2 500	3 665	5 143	2 786	4 141	6 333	3 500	5 332	7 523	4 214	6 522
4	3 286	1 571	1 952	4 000	2 000	2 666	4 476	2 286	3 142	5 666	3 000	4 332	6 857	3 714	5 523

Momento de giro nominal por tamaño con 5,6 bar y ángulo de giro de 0°

Importante

El momento de giro del actuador no puede ser superior al máximo momento de giro permitido en la ISO 5211, en relación con el tamaño de la brida de fijación y el acoplamiento.

Dimensiones Datos CAD disponibles en ➔ **www.festo.com**

DAPS-0015-090-...-T4

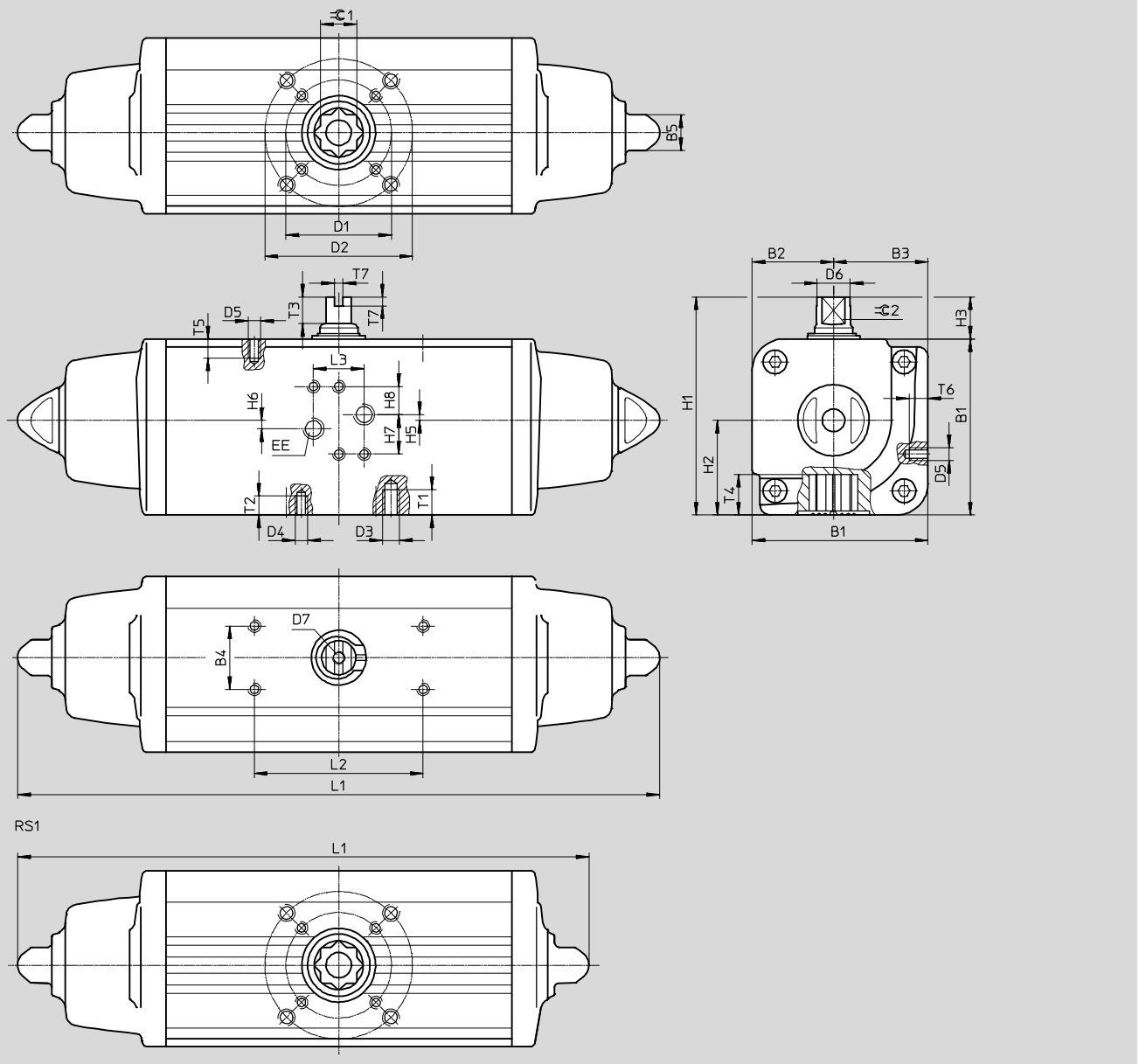

Tamaño	B1	B2	B3	B4	B5	D1 ∅ ±0,1	D2 ∅ ±0,1	D3	D4	D5	D6 ∅	D7	EE	H1	H2	H3	H5
DAPS-0015-...-F0305	59,2	27,7	31,5	30	13	36	50	M6	M5	M5	10,9	M6	G1/8	79,2	31,5	20	0,8
DAPS-0015-...-F04						42	–	–									
DAPS-0030-...-F04	70,4	32,7	37,7		13	42	–	–	M5		14,5			90,4	37,7	20	–
DAPS-0030-...-F0507						50	70	M8	M6								
DAPS-0053-...-F0507	83,3	38,5	44,8		17	50	70	M8	M6		16,2			103,3	44,8	20	–
DAPS-0090-...-F0710	107,5	51	56,5		22	70	102	M10	M8		20,2			137,5	56,5	30	–
DAPS-0120-...-F0710	111,1	51	60,1		22	70	102	M10	M8		22,5			141,1	60,1	30	–
DAPS-0180-...-F0710	118	56	62		22	70	102	M10	M8		25,5			148	62	30	–

Tamaño	H6	H7	H8	L1		L2	L3	T1	T2	T3	T4	T5	T6	T7	⌯ 1	⌯ 2
				RS1	RS ...											
DAPS-0015-...-F0305	3,2	18	14	203,8	233,3	80	24	9	8	10	13,2	6	7	4	11	9
DAPS-0015-...-F04								–								
DAPS-0030-...-F04	4			228,5	259			–	8	13	16,5				14	10
DAPS-0030-...-F0507								12	9							
DAPS-0053-...-F0507	4			270,7	304,3			12	9	13	19,3				17	12
DAPS-0090-...-F0710	4			341,8	393,7			15	12	16	24,8				22	15
DAPS-0120-...-F0710	4			361,6	409,6			15	12	17	24,8				22	15
DAPS-0180-...-F0710	4			406,6	474			15	12	19	24,3				22	19

Dimensiones Datos CAD disponibles en ➔ **www.festo.com**

Tamaño 0015 ... 0960

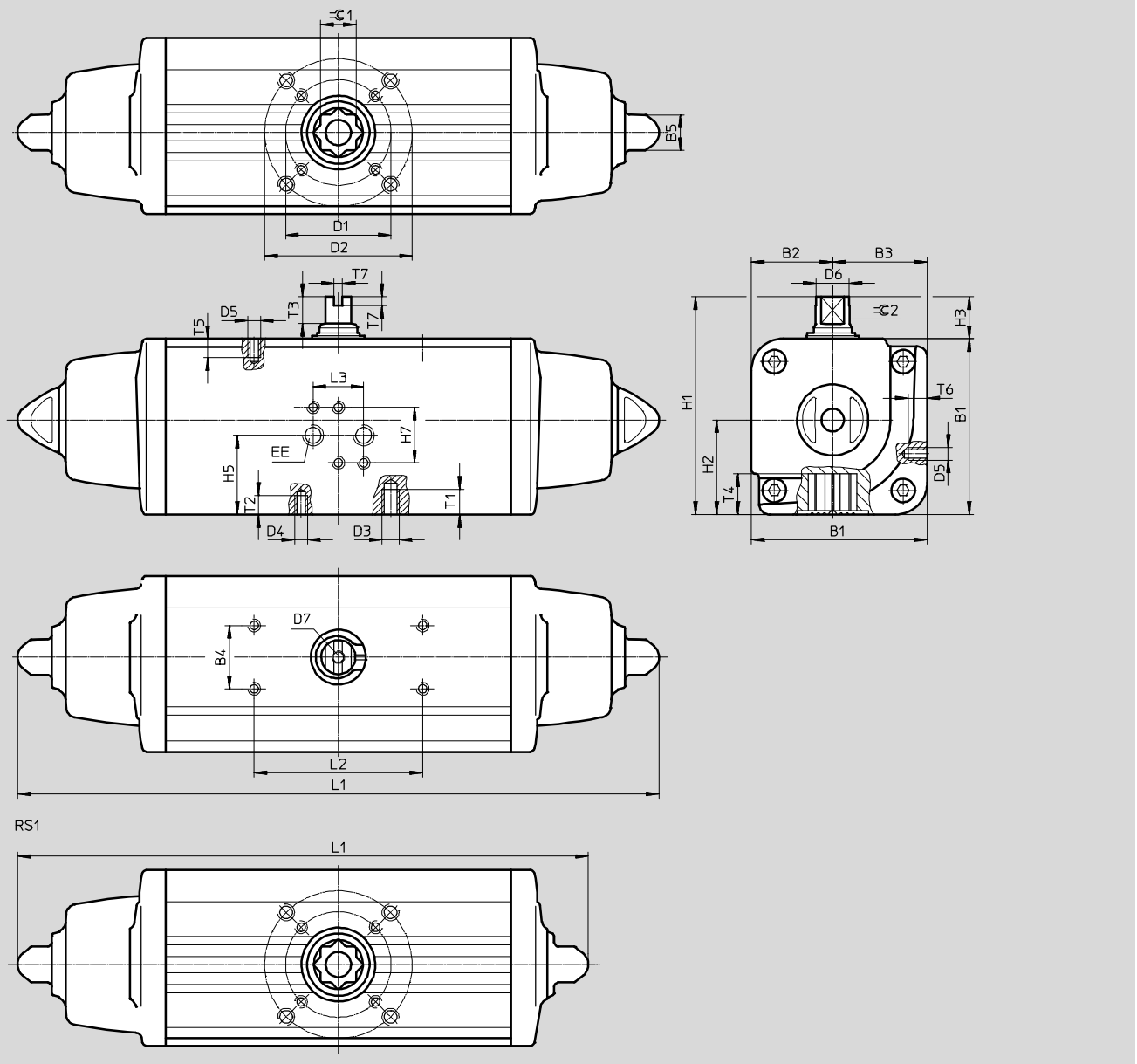

Tamaño	B1	B2	B3	B4	B5	D1 ∅ ±0,1	D2 ∅ ±0,1	D3	D4	D5	D6 ∅	D7	EE	H1	H2	H3
DAPS-0015-...-F0305	59,2	27,7	31,5	30	13	36	50	M6	M5	M5	10,9	M6	G⅛	79,2	31,5	20
DAPS-0015-...-F04						42	–	–								
DAPS-0030-...-F04	70,4	32,7	37,7		13	42	–	–	M5		14,5			90,4	37,7	20
DAPS-0030-...-F0507						50	70	M8	M6							
DAPS-0053-...-F0507	83,3	38,5	44,8		17	50	70	M8	M6		16,2			103,3	44,8	20
DAPS-0090-...-F0710	107,5	51	56,5		22	70	102	M10	M8		20,2			137,5	56,5	30
DAPS-0120-...-F0710	111,1	51	60,1		22	70	102	M10	M8		22,5			141,1	60,1	30
DAPS-0180-...-F0710	118	56	62		22	70	102	M10	M8		25,5			148	62	30

Tamaño	H5	H7	L1		L2	L3	T1	T2	T3	T4	T5	T6	T7	⌯1	⌯2
			RS1	RS ...											
DAPS-0015-...-F0305	32,3	32	203,8	233,3	80	24	9	8	10	13,2	6	7	4	11	9
DAPS-0015-...-F04							–								
DAPS-0030-...-F04	37,7		228,5	259			–	8	13	16,5				14	10
DAPS-0030-...-F0507							12	9							
DAPS-0053-...-F0507	44,8		270,7	304,3			12	9	13	19,3				17	12
DAPS-0090-...-F0710	56,5		341,8	393,7			15	12	16	24,8				22	15
DAPS-0120-...-F0710	60,1		361,6	409,6			15	12	17	24,8				22	15
DAPS-0180-...-F0710	62		406,6	474			15	12	19	24,3				22	19

Tamaño	B1	B2	B3	B4	B5	D1 ∅	D2 ∅	D3	D4	D5	D6 ∅	D7	EE	H1	H2	H3
DAPS-0240-...-F1012	134,9	62	72,9	30	27	102	125	M12	M10	M5	29	M6	G¼	164,9	72,9	30
DAPS-0360-...-F1012	148	69,5	78,5		27	102	125	M12	M10		31,8			178	78,5	
DAPS-0480-...-F1012	168	74,5	93,5		27	102	125	M12	M10		36,5			198	93,5	
DAPS-0480-...-F14						140	–	–	M16							
DAPS-0720-...-F12	186	84,5	101,5		36	125	–	–	M12		41			216	101,5	
DAPS-0720-...-F14						140			M16							
DAPS-0960-...-F14	207,7	93	114,7		36	140	–	–	M16		46			237,7	114,7	
DAPS-0960-...-F1216						125	165	M20	M12							

Tamaño	H5	H7	L1		L2	L3	T1	T2	T3	T4	T5	T6	T7	⌯1	⌯2
			RS1	RS...											
DAPS-0240-...-F1012	57,4	32	454	520,5	80	24	18	15	19	29,5	6	7	4	27	19
DAPS-0360-...-F1012	61,5		523	613			18	15	19,5	29,5				27	22
DAPS-0480-...-F1012	78		563,8	648,2			18	15	19,5	38,5				36	24
DAPS-0480-...-F14							–	24							
DAPS-0720-...-F12	86,5		683	798			–	18	19,5	38,5				36	27
DAPS-0720-...-F14								24							
DAPS-0960-...-F14	99,2		714,4	828			–	24	18,5	48,5				46	32
DAPS-0960-...-F1216							30	18							

Dimensiones Datos CAD disponibles en ➔ **www.festo.com**

Tamaño 1440

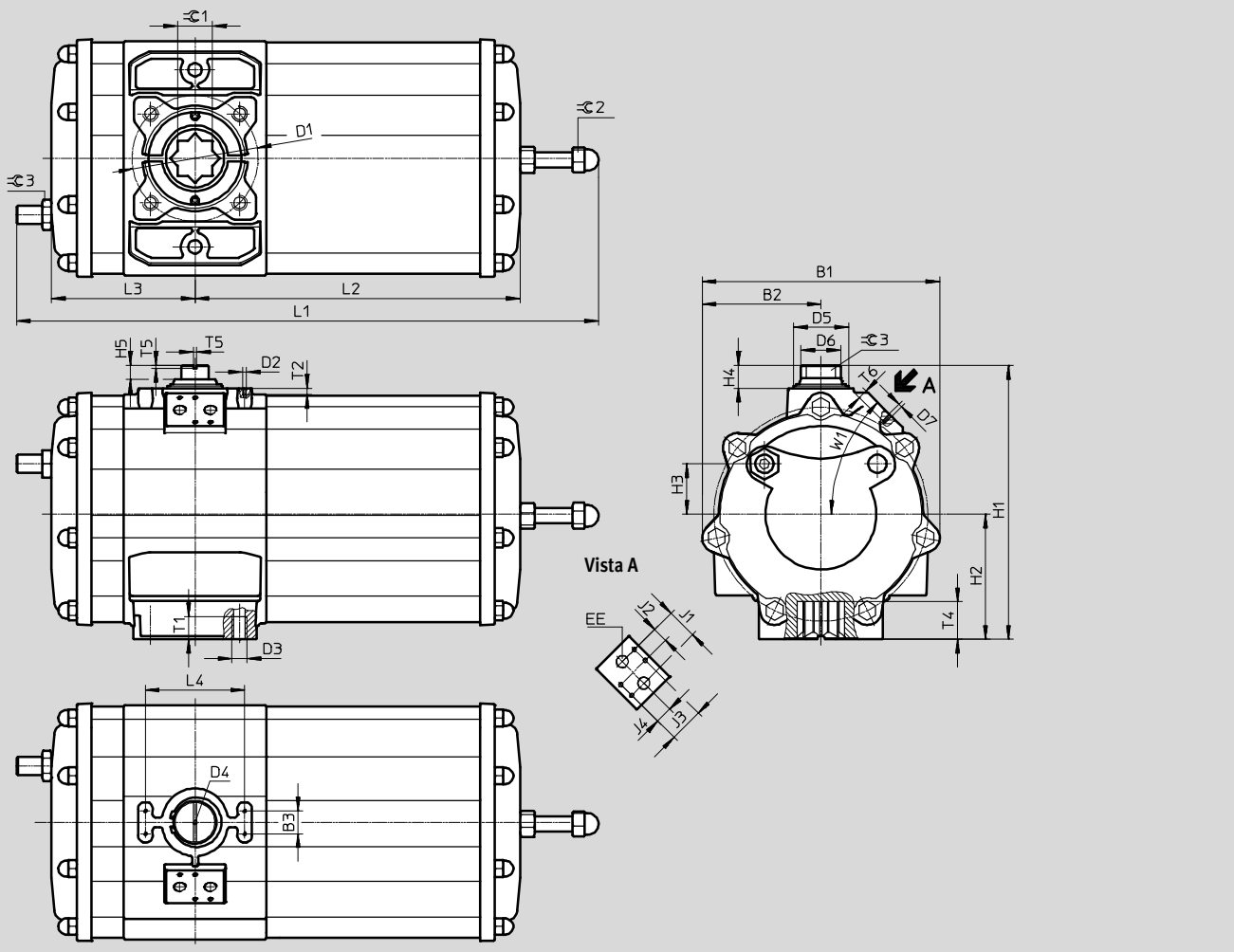

Tamaño	B1	B2	B3	D1 ∅	D2	D3	D4	D5 ∅	D6 ∅	D7	EE	H1	H2	H3	H4	H5	J1
DAPS-1440-...	311	155	30	165	M5	M20	M6	72	52	M6	G3/8	359	164	66	30	18	40

Tamaño	J2	J3	J4	L1 ±3	L2	L3	L4	T1	T2	T4 ±0,8	T5	T6	W1	⌯1	⌯2	⌯3
DAPS-1440-...	20	45	22,5	834	498	188	130	30	8	49,5	4	10	45°	46	30	36

Dimensiones Datos CAD disponibles en ➔ **www.festo.com**

Tamaño 1920

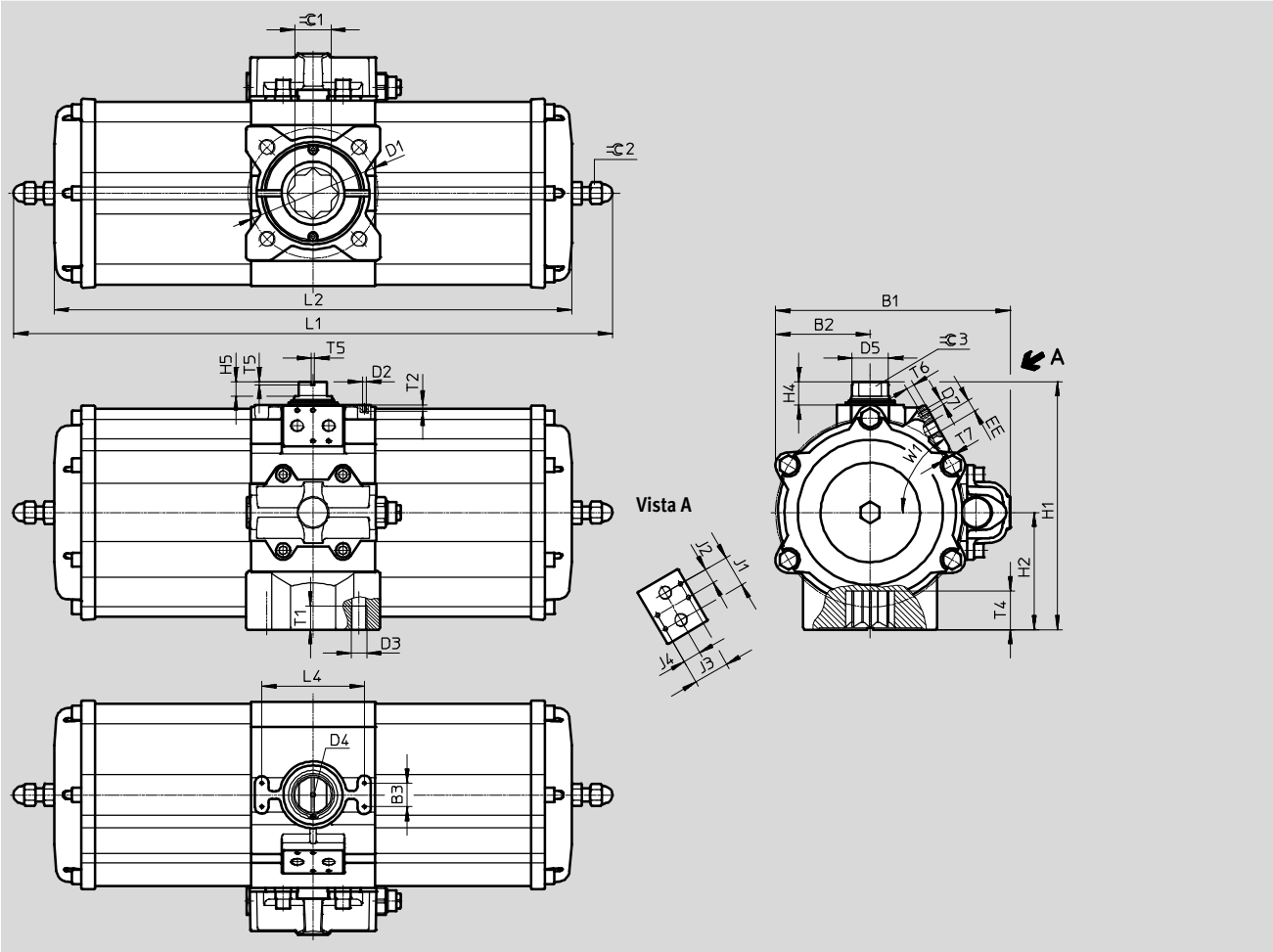

Tamaño	B1	B2	B3	D1 ∅	D2	D3	D4	D5 ∅	D7	EE	H1	H2	H4	H5	J1	J2
DAPS-1920-...	298	120	30	165	M5	M20	M6	46	M6	G3/8	314	148,5	30	18,5	40	20

Tamaño	J3	J4	L1 ±3	L2	L4	T1	T2	T4 ±1	T5	T6	T7	W1	⌯1	⌯2	⌯3
DAPS-1920-...	45	22,5	1001	857	130	30	8	49	4	10	13	60°	46	24	32

Dimensiones Datos CAD disponibles en ➔ **www.festo.com**

Tamaño 2880

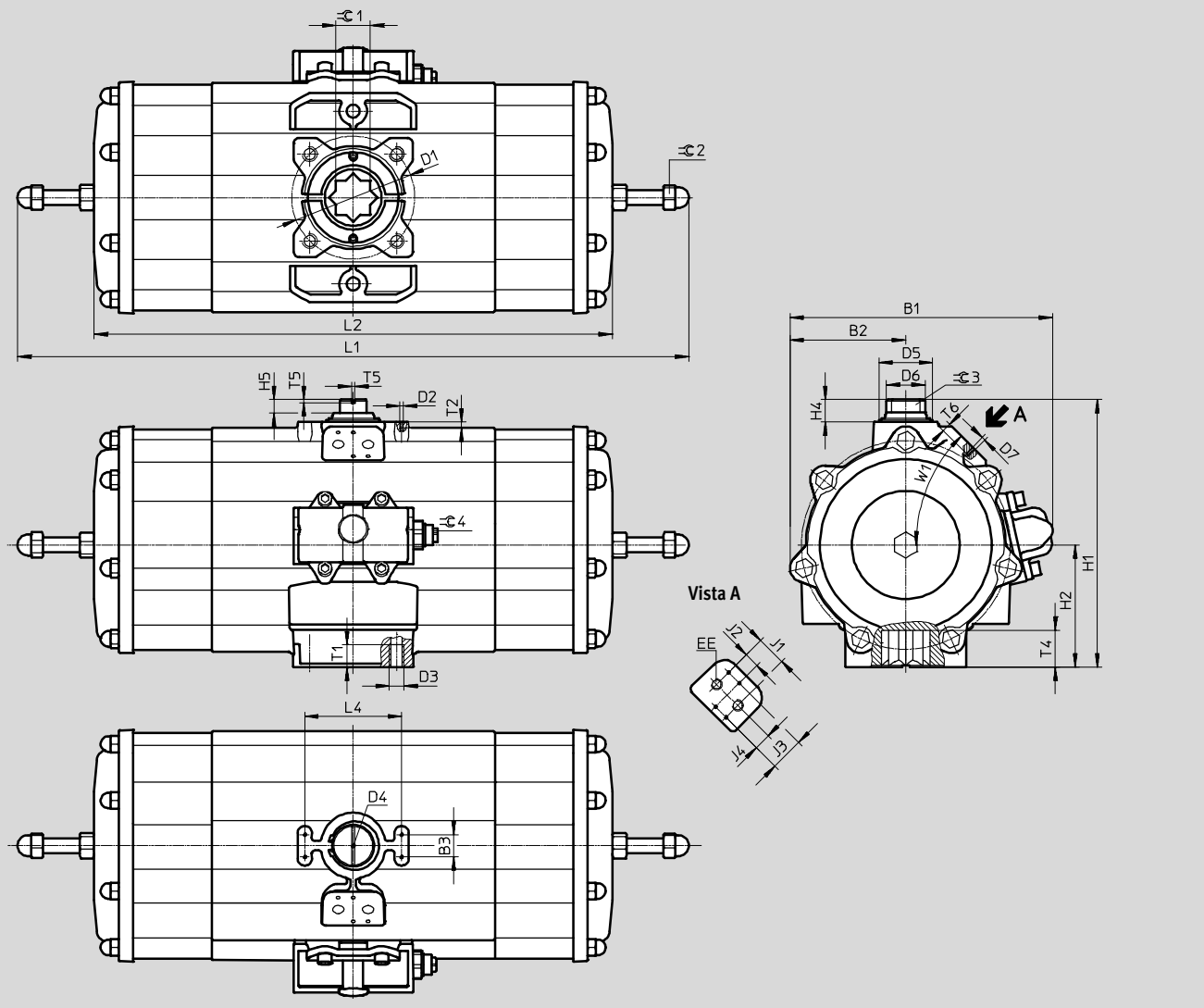

Tamaño	B1	B2	B3	D1 ∅	D2	D3	D4	D5 ∅	D6 ∅	D7	EE	H1	H2	H4	H5	J1
DAPS-2880-...	361	155	30	165	M5	M20	M6	72	52	M6	G3/8	359	164	30	18	40

Tamaño	J2	J3	J4	L1 ±3	L2	L4	T1	T2	T4	T5	T6	W1	1	2	3	4
DAPS-2880-...	20	45	22,5	1 201	996	130	30	8	49,5	4	10	45°	46	30	36	15

Dimensiones Datos CAD disponibles en ➔ **www.festo.com**

Tamaño 4000

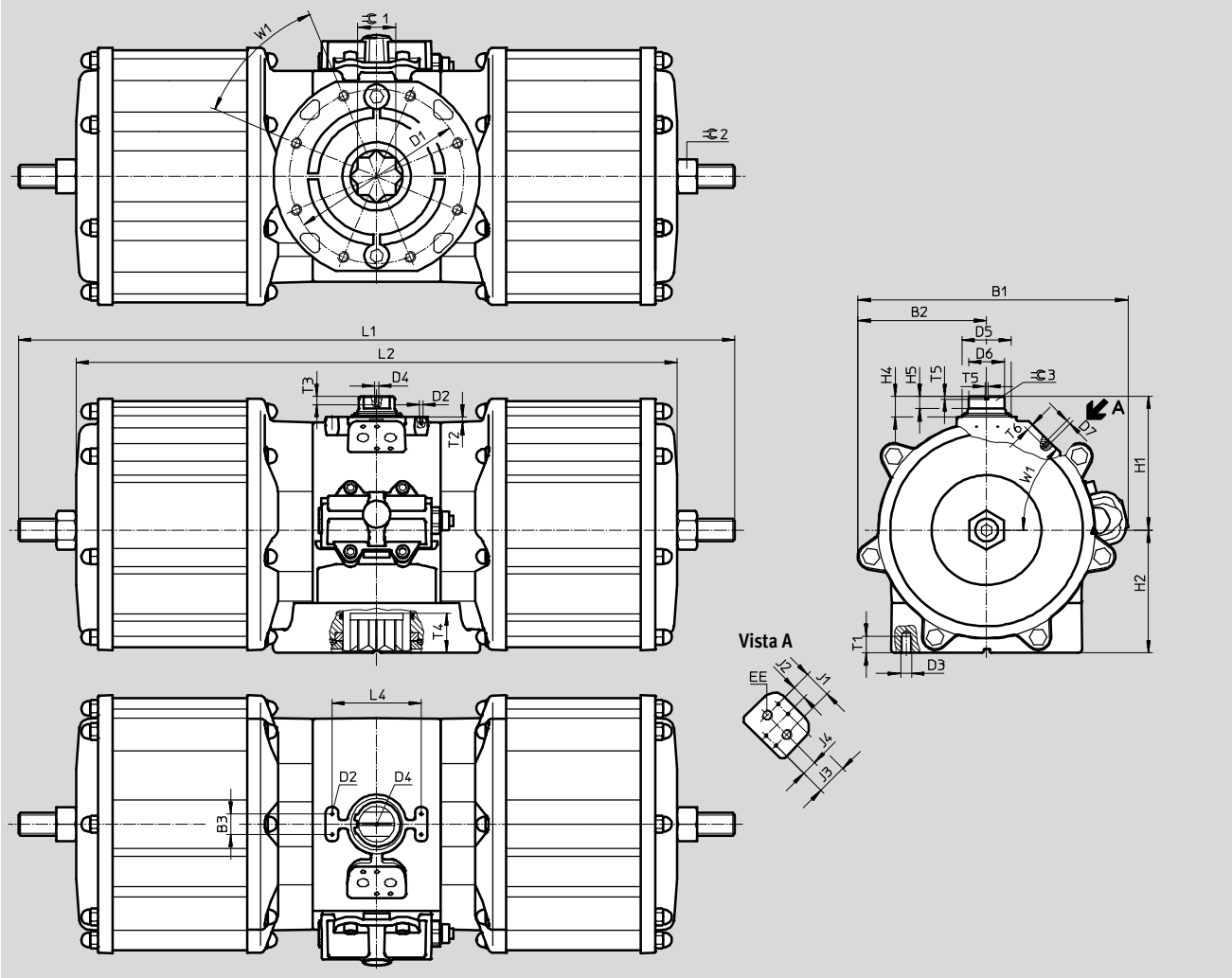

Tamaño	B1	B2	B3	D1 ∅	D2	D3	D4	D5 ∅	D6 ∅	D7	EE	H1	H2	H4	H5	J1
DAPS-4000-...	394	188	30	254	M5	M16	M6	72	52	M6	G3/8	195	179	30	18	40

Tamaño	J2	J3	J4	L1	L2	L4	T1	T2	T3	T4	T5	T6	W1	1	2	3
DAPS-4000-...	20	45	22,5	1 370	1 184	130	24	8	12	58	4	10	45°	55	50	36

Referencias

Nº art.	Tipo
Tamaño 0015	
533 427	**DAPS-0015-090-RS1-F0305**
533 480	**DAPS-0015-090-RS1-F04**
533 428	**DAPS-0015-090-RS2-F0305**
533 481	**DAPS-0015-090-RS2-F04**
533 429	**DAPS-0015-090-RS3-F0305**
533 482	**DAPS-0015-090-RS3-F04**
533 430	**DAPS-0015-090-RS4-F0305**
533 483	**DAPS-0015-090-RS4-F04**
Tamaño 0030	
533 431	**DAPS-0030-090-RS1-F04**
533 484	**DAPS-0030-090-RS1-F0507**
533 432	**DAPS-0030-090-RS2-F04**
533 485	**DAPS-0030-090-RS2-F0507**
533 433	**DAPS-0030-090-RS3-F04**
533 486	**DAPS-0030-090-RS3-F0507**
533 434	**DAPS-0030-090-RS4-F04**
533 487	**DAPS-0030-090-RS4-F0507**
Tamaño 0053	
533 435	**DAPS-0053-090-RS1-F0507**
533 436	**DAPS-0053-090-RS2-F0507**
533 437	**DAPS-0053-090-RS3-F0507**
533 438	**DAPS-0053-090-RS4-F0507**
Tamaño 0090	
533 439	**DAPS-0090-090-RS1-F0710**
533 440	**DAPS-0090-090-RS2-F0710**
533 441	**DAPS-0090-090-RS3-F0710**
533 442	**DAPS-0090-090-RS4-F0710**
Tamaño 0120	
533 443	**DAPS-0120-090-RS1-F0710**
533 444	**DAPS-0120-090-RS2-F0710**
533 445	**DAPS-0120-090-RS3-F0710**
533 446	**DAPS-0120-090-RS4-F0710**
Tamaño 0180	
533 447	**DAPS-0180-090-RS1-F0710**
533 448	**DAPS-0180-090-RS2-F0710**
533 449	**DAPS-0180-090-RS3-F0710**
533 450	**DAPS-0180-090-RS4-F0710**
Tamaño 0240	
533 451	**DAPS-0240-090-RS1-F1012**
533 452	**DAPS-0240-090-RS2-F1012**
533 453	**DAPS-0240-090-RS3-F1012**
533 454	**DAPS-0240-090-RS4-F1012**
Tamaño 0360	
549 673	**DAPS-0360-090-RS1-F1012**
549 674	**DAPS-0360-090-RS2-F1012**
549 675	**DAPS-0360-090-RS3-F1012**
549 676	**DAPS-0360-090-RS4-F1012**

Nº art.	Tipo
Tamaño 0480	
533 455	**DAPS-0480-090-RS1-F1012**
533 488	**DAPS-0480-090-RS1-F14**
533 456	**DAPS-0480-090-RS2-F1012**
533 489	**DAPS-0480-090-RS2-F14**
533 457	**DAPS-0480-090-RS3-F1012**
533 490	**DAPS-0480-090-RS3-F14**
533 458	**DAPS-0480-090-RS4-F1012**
533 491	**DAPS-0480-090-RS4-F14**
Tamaño 0720	
549 677	**DAPS-0720-090-RS1-F12**
549 681	**DAPS-0720-090-RS1-F14**
549 678	**DAPS-0720-090-RS2-F12**
549 682	**DAPS-0720-090-RS2-F14**
549 679	**DAPS-0720-090-RS3-F12**
549 683	**DAPS-0720-090-RS3-F14**
549 680	**DAPS-0720-090-RS4-F12**
549 684	**DAPS-0720-090-RS4-F14**
Tamaño 0960	
533 459	**DAPS-0960-090-RS1-F14**
533 492	**DAPS-0960-090-RS1-F1216**
533 460	**DAPS-0960-090-RS2-F14**
533 493	**DAPS-0960-090-RS2-F1216**
533 461	**DAPS-0960-090-RS3-F14**
533 494	**DAPS-0960-090-RS3-F1216**
533 462	**DAPS-0960-090-RS4-F14**
533 495	**DAPS-0960-090-RS4-F1216**
Tamaño 1440	
549 685	**DAPS-1440-090-RS1-F16**
549 686	**DAPS-1440-090-RS2-F16**
549 687	**DAPS-1440-090-RS3-F16**
549 688	**DAPS-1440-090-RS4-F16**
Tamaño 1920	
549 689	**DAPS-1920-090-RS1-F16**
549 690	**DAPS-1920-090-RS2-F16**
549 691	**DAPS-1920-090-RS3-F16**
549 692	**DAPS-1920-090-RS4-F16**
Tamaño 2880	
549 693	**DAPS-2880-090-RS1-F16**
549 694	**DAPS-2880-090-RS2-F16**
549 695	**DAPS-2880-090-RS3-F16**
549 696	**DAPS-2880-090-RS4-F16**
Tamaño 4000	
560 856	**DAPS-4000-090-RS1-F25**
561 694	**DAPS-4000-090-RS2-F25**
561 695	**DAPS-4000-090-RS3-F25**
561 696	**DAPS-4000-090-RS4-F25**

Referencias – Repuestos

Nº art.	Tipo
Tamaño 0015	
397 471	**DAPS-0030/S0015**
Tamaño 0030	
397 472	**DAPS-0060/S0030**
Tamaño 0053	
397 473	**DAPS-0106/S0053**
Tamaño 0090	
397 474	**DAPS-0180/S0090**
Tamaño 0120	
397 475	**DAPS-0240/S0120**

Nº art.	Tipo
Tamaño 0180	
397 476	**DAPS-0360/S0180**
Tamaño 0240	
397 477	**DAPS-0480/S0240**
Tamaño 0480	
397 478	**DAPS-0960/S0480**
Tamaño 0960	
397 479	**DAPS-1920/S0960**

Referencias – Actuador variante T4

Nº art.	Tipo
Tamaño 0015	
8030613	**DAPS-0015-090-RS4-F0305-T4**
8030614	**DAPS-0015-090-RS4-F04-T4**
Tamaño 0030	
8030615	**DAPS-0030-090-RS4-F04-T4**
8030616	**DAPS-0030-090-RS4-F0507-T4**
Tamaño 0053	
8030617	**DAPS-0053-090-RS4-F0507-T4**
Tamaño 0090	
8030618	**DAPS-0090-090-RS4-F0710-T4**
Tamaño 0120	
8030619	**DAPS-0120-090-RS4-F0710-T4**

Nº art.	Tipo
Tamaño 0180	
8030620	**DAPS-0180-090-RS4-F0710-T4**
Tamaño 0240	
8030621	**DAPS-0240-090-RS4-F1012-T4**
Tamaño 0360	
8030622	**DAPS-0360-090-RS4-F1012-T4**
Tamaño 0480	
8030623	**DAPS-0480-090-RS4-F1012-T4**
8030624	**DAPS-0480-090-RS4-F14-T4**

Referencias – Actuador variante T6

Nº art.	Tipo
Tamaño 0015	
553191	**DAPS-0015-090-RS2-F0305-T6**
553192	**DAPS-0015-090-RS2-F04-T6**
553210	**DAPS-0015-090-RS3-F0305-T6**
553211	**DAPS-0015-090-RS3-F04-T6**
553229	**DAPS-0015-090-RS4-F0305-T6**
553230	**DAPS-0015-090-RS4-F04-T6**
Tamaño 0030	
553193	**DAPS-0030-090-RS2-F04-T6**
553194	**DAPS-0030-090-RS2-F0507-T6**
553212	**DAPS-0030-090-RS3-F04-T6**
553213	**DAPS-0030-090-RS3-F0507-T6**
553231	**DAPS-0030-090-RS4-F04-T6**
553232	**DAPS-0030-090-RS4-F0507-T6**
Tamaño 0053	
553195	**DAPS-0053-090-RS2-F0507-T6**
553214	**DAPS-0053-090-RS3-F0507-T6**
553233	**DAPS-0053-090-RS4-F0507-T6**
Tamaño 0090	
553196	**DAPS-0090-090-RS2-F0710-T6**
553215	**DAPS-0090-090-RS3-F0710-T6**
553234	**DAPS-0090-090-RS4-F0710-T6**
Tamaño 0120	
553197	**DAPS-0120-090-RS2-F0710-T6**
553216	**DAPS-0120-090-RS3-F0710-T6**
553235	**DAPS-0120-090-RS4-F0710-T6**
Tamaño 0180	
553198	**DAPS-0180-090-RS2-F0710-T6**
553217	**DAPS-0180-090-RS3-F0710-T6**
553236	**DAPS-0180-090-RS4-F0710-T6**
Tamaño 0240	
553199	**DAPS-0240-090-RS2-F1012-T6**
553218	**DAPS-0240-090-RS3-F1012-T6**
553237	**DAPS-0240-090-RS4-F1012-T6**
Tamaño 0360	
553200	**DAPS-0360-090-RS2-F1012-T6**
553219	**DAPS-0360-090-RS3-F1012-T6**
553238	**DAPS-0360-090-RS4-F1012-T6**

Nº art.	Tipo
Tamaño 0480	
553201	**DAPS-0480-090-RS2-F12-T6**
553202	**DAPS-0480-090-RS2-F14-T6**
553220	**DAPS-0480-090-RS3-F12-T6**
553221	**DAPS-0480-090-RS3-F14-T6**
553239	**DAPS-0480-090-RS4-F12-T6**
553240	**DAPS-0480-090-RS4-F14-T6**
Tamaño 0720	
553203	**DAPS-0720-090-RS2-F12-T6**
553204	**DAPS-0720-090-RS2-F14-T6**
553222	**DAPS-0720-090-RS3-F12-T6**
553223	**DAPS-0720-090-RS3-F14-T6**
553241	**DAPS-0720-090-RS4-F12-T6**
553242	**DAPS-0720-090-RS4-F14-T6**
Tamaño 0960	
553205	**DAPS-0960-090-RS2-F14-T6**
553206	**DAPS-0960-090-RS2-F1216-T6**
553224	**DAPS-0960-090-RS3-F14-T6**
553225	**DAPS-0960-090-RS3-F1216-T6**
553243	**DAPS-0960-090-RS4-F14-T6**
553244	**DAPS-0960-090-RS4-F1216-T6**
Tamaño 1440	
553207	**DAPS-1440-090-RS2-F16-T6**
553245	**DAPS-1440-090-RS4-F16-T6**
Tamaño 1920	
553208	**DAPS-1920-090-RS2-F16-T6**
553227	**DAPS-1920-090-RS3-F16-T6**
553246	**DAPS-1920-090-RS4-F16-T6**
Tamaño 2880	
553209	**DAPS-2880-090-RS2-F16-T6**
553228	**DAPS-2880-090-RS3-F16-T6**
553247	**DAPS-2880-090-RS4-F16-T6**

Actuadores DAPS CR de doble efecto

Hoja de datos

Función

Tamaño
0015 … 0480

Momento de giro
15 … 480 Nm

Ángulo de giro
0 … 90°

Especificaciones técnicas						
Tamaño	0015	0030	0060	0120	0240	0480
Conexión neumática	G⅛					
Forma constructiva	Yugo con placa guiada					
Funcionamiento	Doble efecto					
Posición de montaje	Indiferente					
Detección de posiciones	No					
Amortiguación	Sin amortiguación					
Ángulo de giro [°]	90					
Sentido de cierre	Cierre hacia la derecha					

Condiciones de funcionamiento y del entorno						
Tamaño	0015	0030	0060	0120	0240	0480
Presión de funcionamiento [bar]	2,5 … 8,4					
Presión nominal de funcionamiento [bar]	5,6					
Fluido de trabajo	Aire comprimido según ISO 8573-1:2010 [7:4:4]					
Indicación sobre el fluido de funcionamiento / de pilotaje	Es posible el funcionamiento con aire comprimido lubricado (lo cual requiere seguir utilizando aire lubricado)					
Temperatura ambiente [°C]	−20 … +80					
Clase de resistencia a la corrosión[1)]	3					
Norma de conexión a la válvula	–		ISO 5211			
La conexión de válvula cumple la norma	–		VDI/VDE 3845 (NAMUR)			
Safety Integrity Level (SIL)	Hasta SIL 2 High Demand mode					
	Hasta SIL 2 Low Demand mode					

1) Clase de resistencia a la corrosión CRC 3 según norma de Festo FN 940070
Alto riesgo de corrosión. Exposición a la intemperie bajo condiciones corrosivas moderadas. Piezas exteriores visibles en contacto directo con atmósferas habituales en entornos industriales y con características principalmente funcionales en la superficie.

ATEX	
ATEX, categoría gas	II 2G
Protección contra explosiones por encendido, gas	c TX X
ATEX, categoría polvo	II 2D
Protección contra explosiones por encendido, polvo	c TX X
Temperatura ambiente con peligro de explosión	−20°C ≤ Ta ≤ +60°C
Marcado CE (consultar declaración de conformidad)	Según directiva de protección contra explosiones de la UE (ATEX)

Consumo de aire [l/ciclo 0°-90°-0°] con 6 bar			
Tamaño		Tamaño	
DAPS-0015	0,5	DAPS-0720	3,6
DAPS-0030	0,9	DAPS-0960	7,1
DAPS-0060	1,7	DAPS-1440	14,3

Pesos [g]			
Tamaño		Tamaño	
DAPS-0015	800	DAPS-0120	3 300
DAPS-0030	1 200	DAPS-0240	5 600
DAPS-0060	1 800	DAPS-0480	9 500

Materiales		
Actuadores giratorios		Código del material
Cuerpo	Acero de aleación fina, inoxidable	1.4408
Tapa	Acero de aleación fina, inoxidable	1.4408
Eje	Acero de aleación fina, inoxidable	1.4301
Tornillos exteriores	Acero de aleación fina, inoxidable	–
Juntas	FPM, NBR, PUR	–
Características del material	Conformidad con RoHS	–

Momento de giro real [Nm] en función de la presión de funcionamiento [bar] y del ángulo de giro [°]									
Tamaño	Ángulo de giro	Presión de funcionamiento [bar]							
	[°]	2,5	3	4	5	5,6	6	7	8
DAPS-0015	0	6,7	8	10,7	13,4	15	16,1	18,8	21,4
	50	3,3	4	5,4	6,7	7,5	8	9,4	10,7
	90	5	6,1	8,1	10,1	11,3	12,1	14,1	16,1
DAPS-0030	0	13,4	16,1	21,4	26,8	30	32,1	37,5	42,9
	50	6,7	8	10,7	13,4	15	16,1	18,8	21,4
	90	10	12,1	16,1	20,1	22,5	24,1	28,1	32,1
DAPS-0060	0	26,8	32,1	42,9	53,6	60	64,3	75	85,7
	50	13,4	16,1	21,4	26,8	30	32,1	37,5	42,9
	90	20,1	24,1	32,1	40,2	45	48,2	56,3	64,3
DAPS-0120	0	53,6	64,3	85,7	107,1	120	128,6	150	171,4
	50	26,8	32,1	42,9	53,6	60	64,3	75	85,7
	90	40,2	48,2	64,3	80,4	90	96,4	112,5	128,6
DAPS-0240	0	107,1	128,6	171,4	214,3	240	257,1	300	342,9
	50	53,6	64,3	85,7	107,1	120	128,6	150	171,4
	90	80,4	96,4	128,6	160,7	180	192,9	225	257,1
DAPS-0480	0	214,3	257,1	342,9	428,6	480	514,3	600	685,7
	50	107,1	128,6	171,4	214,3	240	257,1	300	342,9
	90	160,7	192,9	257,1	321,4	360	385,7	450	514,3

Momento de giro nominal por tamaño con 5,6 bar y ángulo de giro de 0°

Importante

El momento de giro del actuador no puede ser superior al máximo momento de giro permitido en la ISO 5211, en relación con el tamaño de la brida de fijación y el acoplamiento.

Dimensiones Datos CAD disponibles en ➔ **www.festo.com**

DAPS-...-090-R-F03-CR

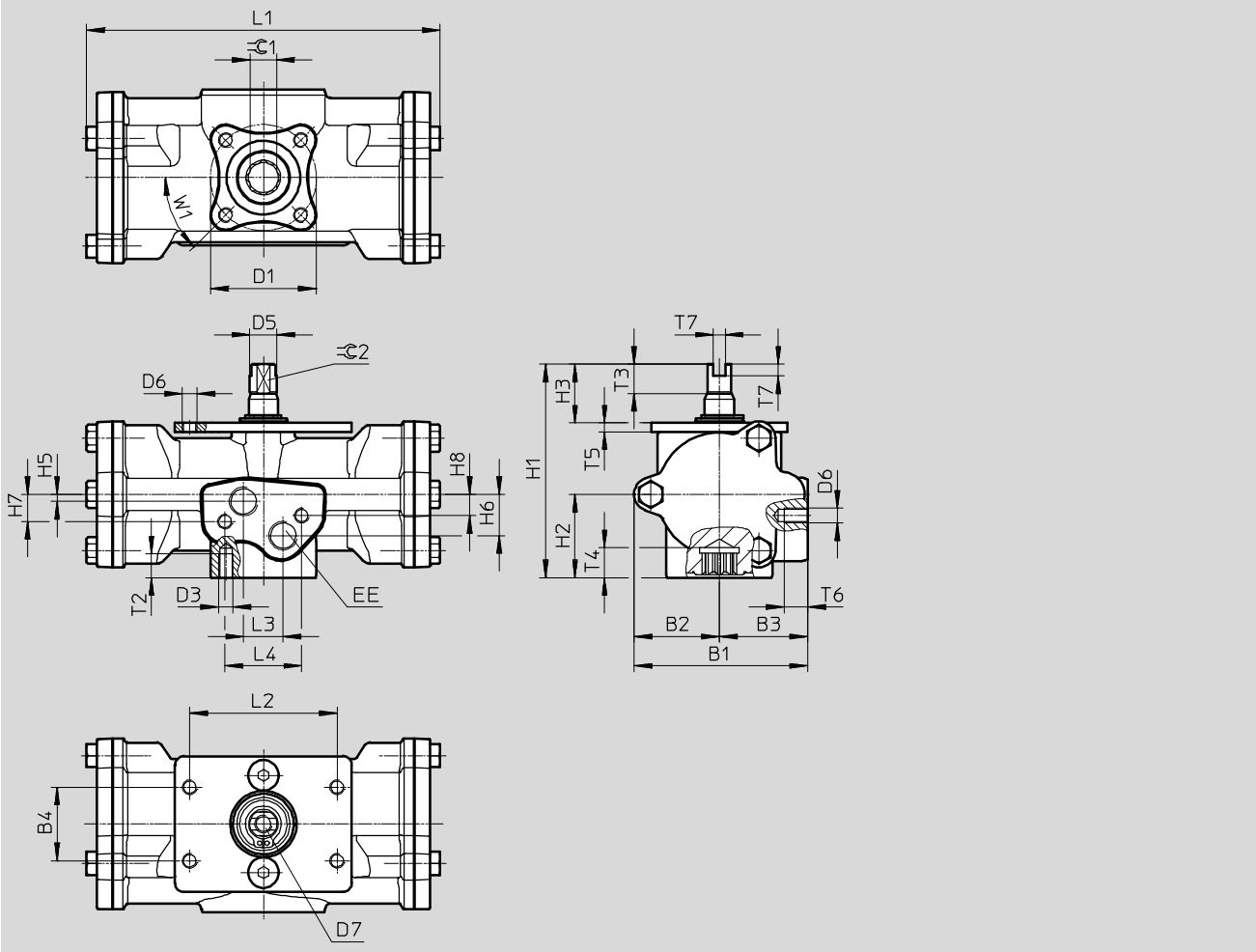

Tamaño	B1	B2	B3	B4	D1 ∅	D3	D5 ∅	D6	D7	EE	H1	H2	H3	H5	H6
DAPS-0015-090-R-F03-CR	59	29	30	25	36	M5	9,2	M5	M6	G⅛	72,4	28,2	20	2,4	14
DAPS-0030-090-R-F03-CR	68,1	34,1	34	25	36	M5	10,9	M5	M6	G⅛	80,4	32,7	20	3	16

Tamaño	H7	H8	L1 ±2	L2	L3	L4	T2	T3	T4 ±0,4	T5	T6	T7	⌯1 H11	⌯2 h11	W1
DAPS-0015-090-R-F03-CR	9,2	7,2	120	50	13,4	26	8	10	10,1	3	8	4	9	8	45°
DAPS-0030-090-R-F03-CR	10,5	8,5	134,6	50	12	26	8	10	10,2	3	8	4	9	9	45°

Dimensiones Datos CAD disponibles en ➔ **www.festo.com**

DAPS-...-090-R-...-CR

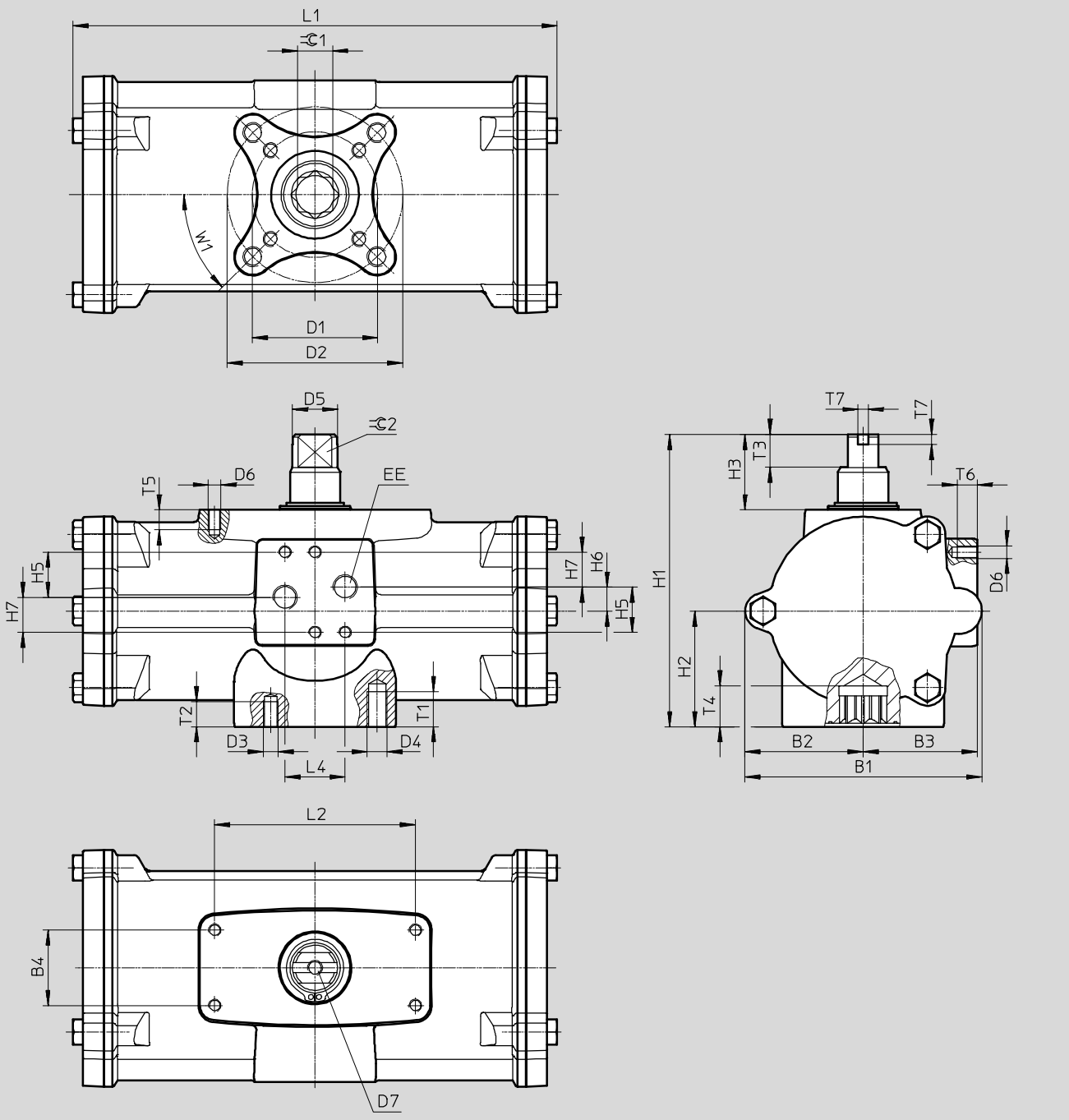

Tamaño	B1	B2	B3	B4	D1 ∅ ±0,1	D2 ∅ ±0,1	D3	D4	D5 ∅	D6	D7	EE	H1	H2	H3	H5
DAPS-0060-...-R-F0305-CR	80,3	41,1	39,2	25	36	50	M5	M6	14,5	M5	M6	G⅛	92,4	37,6	20	18
DAPS-0120-...-R-F0507-CR	94,4	47	45,5	30	50	70	M6	M8	18	M5	M6	G⅛	116,5	46,1	30	18
DAPS-240-...-R-F0507-CR	117	60,2	54,5	30	50	70	M6	M8	22,5	M5	M6	G⅛	136,4	56,1	30	18
DAPS-480-...-R-F0710-CR	139,7	71	67	30	70	102	M8	M10	29	M5	M6	G⅛	160	68	30	18

Tamaño	H6	H7	L1 ±2	L2	L4	T1	T2	T3	T4 ±0,4	T5	T6	T7	⌭ 1 H11	⌭ 2 h11	W1
DAPS-0060-...-R-F0305-CR	9,6	14	158,4	50	24	10	8	13	12,1	8	8	4	11	10	45°
DAPS-0120-...-R-F0507-CR	9,6	14	192,9	80	24	14	10	13	16,3	8	8	4	14	12	45°
DAPS-240-...-R-F0507-CR	10	14	246,7	80	24	14	10	17	19,3	8	8	4	17	15	45°
DAPS-480-...-R-F0710-CR	10	14	298,4	80	24	16	14	19	24,3	8	8	4	22	19	45°

Referencias

Nº art.	Tipo
Tamaño 0015	
552869	**DAPS-0015-090-R-F03-CR**
Tamaño 0030	
552870	**DAPS-0030-090-R-F03-CR**
Tamaño 0060	
552871	**DAPS-0060-090-R-F0305-CR**

Nº art.	Tipo
Tamaño 0120	
552872	**DAPS-0120-090-R-F0507-CR**
Tamaño 0240	
552873	**DAPS-0240-090-R-F0507-CR**
Tamaño 0480	
552874	**DAPS-0480-090-R-F0710-CR**

Actuadores giratorios DAPS CR de simple efecto

Hoja de datos

Función

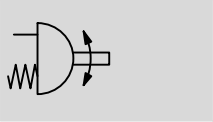

Tamaño
0015 … 0240

Momento de giro
15 … 240 Nm

Ángulo de giro
0 … 90°

Especificaciones técnicas					
Tamaño	0015	0030	0060	0120	0240
Conexión neumática	G⅛				
Forma constructiva	Yugo con placa guiada				
Funcionamiento	De simple efecto				
Posición de montaje	Indiferente				
Detección de posiciones	No				
Amortiguación	Sin amortiguación				
Ángulo de giro [°]	90				
Sentido de cierre	Cierre hacia la derecha				

Condiciones de funcionamiento y del entorno					
Tamaño	0015	0030	0060	0120	0240
Presión nominal de funcionamiento [bar]	5,6				
Fluido de trabajo	Aire comprimido según ISO 8573-1:2010 [7:4:4]				
Indicación sobre el fluido de funcionamiento / de pilotaje	Es posible el funcionamiento con aire comprimido lubricado (lo cual requiere seguir utilizando aire lubricado)				
Temperatura ambiente [°C]	−20 … +80				
Clase de resistencia a la corrosión[1)]	3				
Norma de conexión a la válvula	–	ISO 5211			
La conexión de válvula cumple la norma	–	VDI/VDE 3845 (NAMUR)			
Safety Integrity Level (SIL)	Hasta SIL 2 High Demand mode				
	Hasta SIL 2 Low Demand mode				

1) Clase de resistencia a la corrosión CRC 3 según norma de Festo FN 940070
Alto riesgo de corrosión. Exposición a la intemperie bajo condiciones corrosivas moderadas. Piezas exteriores visibles en contacto directo con atmósferas habituales en entornos industriales y con características principalmente funcionales en la superficie.

ATEX	
ATEX, categoría gas	II 2G
Protección contra explosiones por encendido, gas	c TX X
ATEX, categoría polvo	II 2D
Protección contra explosiones por encendido, polvo	c TX X
Temperatura ambiente con peligro de explosión	−20°C ≤ Ta ≤ +60°C
Marcado CE (consultar declaración de conformidad)	Según directiva de protección contra explosiones de la UE (ATEX)

Márgenes de presión [bar]

Tipo	Presión de conexión	Presión de funcionamiento
Tamaño 0015		
DAPS-0015-090-RS1-F03-CR	2,8	2,8 … 8,4
DAPS-0015-090-RS2-F03-CR	3,5	3,5 … 8,4
DAPS-0015-090-RS3-F03-CR	4,2	4,2 … 8,4
DAPS-0015-090-RS4-F03-CR	5,6	5,6 … 8,4
Tamaño 0030		
DAPS-0030-090-RS1-F0305-CR	2,8	2,8 … 8,4
DAPS-0030-090-RS2-F0305-CR	3,5	3,5 … 8,4
DAPS-0030-090-RS3-F0305-CR	4,2	4,2 … 8,4
DAPS-0030-090-RS4-F0305-CR	5,6	5,6 … 8,4
Tamaño 0060		
DAPS-0060-090-RS1-F0507-CR	2,8	2,8 … 8,4
DAPS-0060-090-RS2-F0507-CR	3,5	3,5 … 8,4
DAPS-0060-090-RS3-F0507-CR	4,2	4,2 … 8,4
DAPS-0060-090-RS4-F0507-CR	5,6	5,6 … 8,4

Tipo	Presión de conexión	Presión de funcionamiento
Tamaño 0120		
DAPS-0120-090-RS1-F0507-CR	2,8	2,8 … 8,4
DAPS-0120-090-RS2-F0507-CR	3,5	3,5 … 8,4
DAPS-0120-090-RS3-F0507-CR	4,2	4,2 … 8,4
DAPS-0120-090-RS4-F0507-CR	5,6	5,6 … 8,4
Tamaño 0240		
DAPS-0240-090-RS1-F0710-CR	2,8	2,8 … 8,4
DAPS-0240-090-RS2-F0710-CR	3,5	3,5 … 8,4
DAPS-0240-090-RS3-F0710-CR	4,2	4,2 … 8,4
DAPS-0240-090-RS4-F0710-CR	5,6	5,6 … 8,4

Consumo de aire [l/ciclo] con 6 bar

Tamaño	
DAPS-0015	0,5
DAPS-0030	1
DAPS-0060	2

Tamaño	
DAPS-0120	4,2
DAPS-0240	8,3

Pesos [g]

Tamaño	
DAPS-0015	1 600
DAPS-0030	2 400
DAPS-0060	4 500

Tamaño	
DAPS-0120	7 600
DAPS-0240	12 900

Materiales

Actuadores giratorios		Código del material
Cuerpo	Acero de aleación fina, inoxidable	1.4408
Tapa	Acero de aleación fina, inoxidable	1.4408
Eje	Acero de aleación fina, inoxidable	1.4301
Tornillos exteriores	Acero de aleación fina, inoxidable	–
Juntas	FPM, NBR, PUR	–
Características del material	Conformidad con RoHS	–

Momento de giro real [Nm] en función de la presión de funcionamiento [bar], de la fuerza del muelle y del ángulo de giro [°]																		
Fuerza del muelle	Momento de amortiguación [Nm]			Presión de funcionamiento [bar]														
				2,5			2,8			3			3,5			4,2		
	0°	50°	90°	0°	50°	90°	0°	50°	90°	0°	50°	90°	0°	50°	90°	0°	50°	90°
DAPS-0015																		
1	5,0	3,7	7,5	6,2	2,9	3,7	7,5	3,7	5	8,4	4,2	5,9	10,6	5,6	8,1	13,8	7,4	11,3
2	6,3	4,7	9,4	–			–			7,2	3,3	4	9,4	4,7	6,3	12,6	6,5	9,4
3	7,5	5,6	11,3	–			–			–			8,2	3,7	4,4	11,3	5,6	7,5
4	10,0	7,5	15	–			–			–			–			–		
DAPS-0030																		
1	10,0	7,5	15	12,3	5,9	7,3	15	7,5	10	16,8	8,6	11,8	21,3	11,3	16,3	27,5	15	22,5
2	12,5	9,4	18,8	–			–			14,3	6,7	8	18,8	9,4	12,5	25,1	13,2	18,8
3	15,0	11,3	22,5	–			–			–			16,3	7,5	8,8	22,5	11,3	15
4	20,0	15	30	–			–			–			–			–		
DAPS-0060																		
1	20	15	30	24,6	11,8	14,6	30	15	20	33,6	17,1	23,6	42,5	22,5	32,5	55	30	45
2	25	18,8	37,5	–			–			28,6	13,4	16,1	37,5	18,8	25	50	26,3	37,5
3	30	22,5	45	–			–			–			32,5	15	17,5	45	22,5	30
4	40	30	60	–			–			–			–			–		
DAPS-0120																		
1	40	30	60	49,3	23,6	29,3	60	30	40	67,1	34,3	47,1	85	45	65	110	60	90
2	50	37,5	75	–			–			57,1	26,8	32,1	75	37,5	50	100	52,5	75
3	60	45	90	–			–			–			65	30	35	90	45	60
4	80	60	120	–			–			–			–			–		
DAPS-0240																		
1	80	60	120	98,6	47,1	58,6	120	60	80	134,3	68,6	94,3	170	90	130	220	120	180
2	100	75	150	–			–			114,3	53,6	64,3	150	75	100	200	105	150
3	120	90	180	–			–			–			130	60	70	180	90	120
4	160	120	240	–			–			–			–			–		

Importante

El momento de giro del actuador no puede ser superior al máximo momento de giro permitido en la ISO 5211, en relación con el tamaño de la brida de fijación y el acoplamiento.

Momento de giro real [Nm] en función de la presión de funcionamiento [bar], de la fuerza del muelle y del ángulo de giro [°]																		
Fuerza del muelle	Momento de amortiguación [Nm]			Presión de funcionamiento [bar]														
				5			5,6			6			7			8		
	0°	50°	90°	0°	50°	90°	0°	50°	90°	0°	50°	90°	0°	50°	90°	0°	50°	90°
DAPS-0015																		
1	5,0	3,7	7,5	–			–			–			–			–		
2	6,3	4,7	9,4	16,1	8,7	13	18,8	10,3	15,7	–			–			–		
3	7,5	5,6	11,3	14,9	7,7	11,1	17,6	9,3	13,8	19,4	10,4	15,6	23,8	13,1	20	28,3	15,7	24,5
4	10,0	7,5	15	12,3	5,9	7,3	15	7,5	10	16,8	8,6	11,8	21,3	11,3	16,3	25,7	13,9	20,7
DAPS-0030																		
1	10,0	7,5	15	–			–			–			–			–		
2	12,5	9,4	18,8	32,2	17,5	25,9	37,6	20,7	31,3	–			–			–		
3	15,0	11,3	22,5	29,6	15,6	22,1	35	18,8	27,5	38,6	21	31,1	47,5	26,4	40	56,4	31,7	48,9
4	20,0	15	30	24,6	11,8	14,6	30	15	20	33,6	17,1	23,6	42,5	22,5	32,5	51,4	27,9	41,4
DAPS-0060																		
1	20	15	30	–			–			–			–			–		
2	25	18,8	37,5	64,3	34,9	51,8	75	41,4	62,5	–			–			–		
3	30	22,5	45	59,3	31,1	44,3	70	37,5	55	77,1	41,8	62,1	95	52,5	80	112,9	63,2	97,9
4	40	30	60	49,3	23,6	29,3	60	30	40	67,1	34,3	47,1	85	45	65	102,9	55,7	82,9
DAPS-0120																		
1	40	30	60	–			–			–			–			–		
2	50	37,5	75	128,6	69,6	103,6	150	82,5	125	–			–			–		
3	60	45	90	118,6	62,1	88,6	140	75	110	154,3	83,6	124,3	190	105	160	225,7	126,4	195,7
4	80	60	120	98,6	47,1	58,6	120	60	80	134,3	68,6	94,3	170	90	130	205,7	111,4	165,7
DAPS-0240																		
1	80	60	120	–			–			–			–			–		
2	100	75	150	257,1	139,3	207,1	300	165	250	–			–			–		
3	120	90	180	237,1	124,3	177,1	280	150	220	308,6	167,1	248,6	380	210	320	451,4	252,9	391,4
4	160	120	240	197,1	94,3	117,1	240	120	160	268,6	137,1	188,6	340	180	260	411,4	222,9	331,4

Momento de giro nominal por tamaño con 5,6 bar y ángulo de giro de 0°

Importante

El momento de giro del actuador no puede ser superior al máximo momento de giro permitido en la ISO 5211, en relación con el tamaño de la brida de fijación y el acoplamiento.

Dimensiones Datos CAD disponibles en ➔ **www.festo.com**

DAPS-0015-090-...-F03-CR

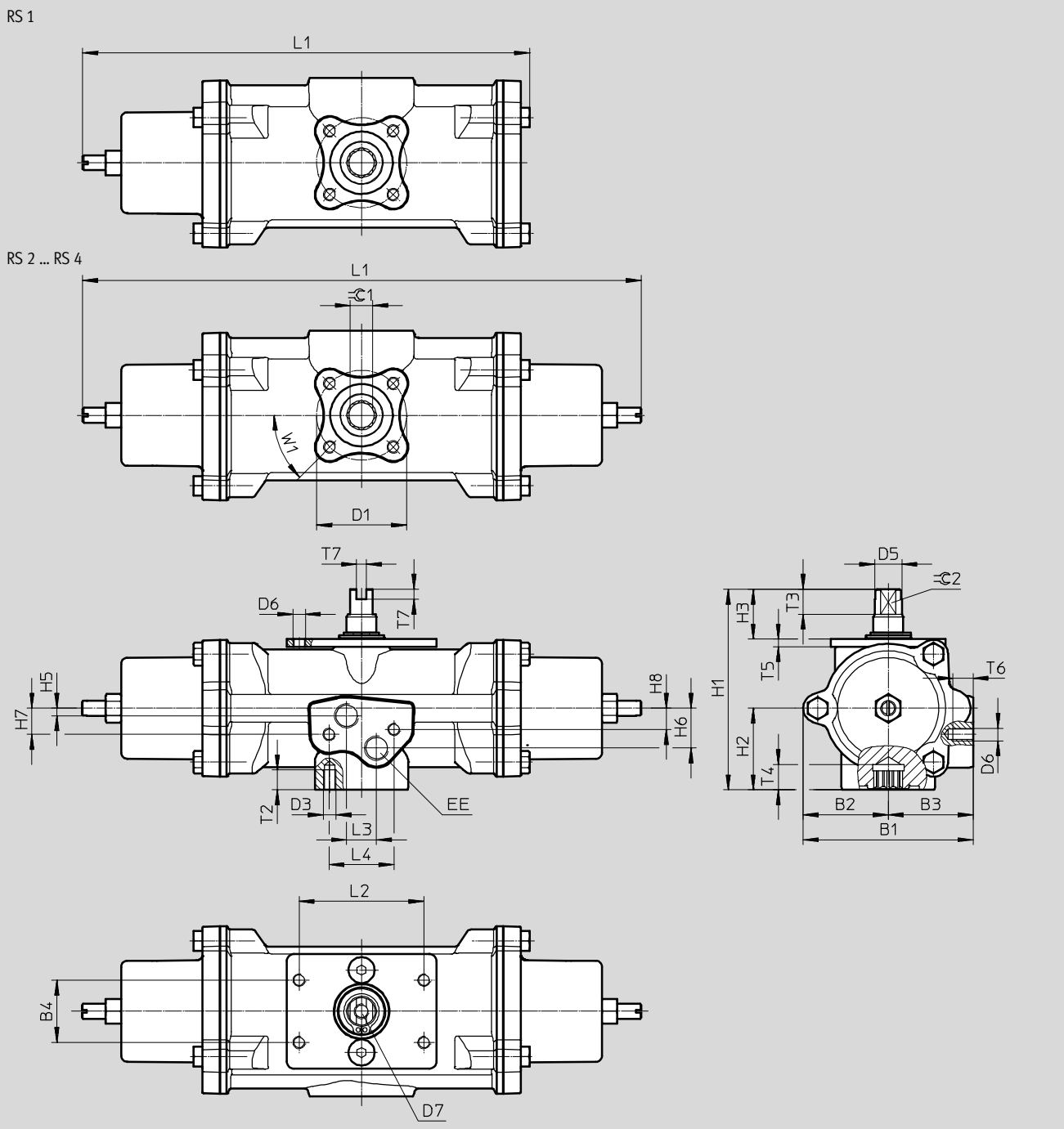

Tamaño	B1	B2	B3	B4	D1 ∅	D3	D5 ∅	D6	D7	EE	H1	H2	H3	H5	H6	H7
DAPS-0015-090-RS-F03-CR	68,1	34,1	34	25	36	M5	10,9	M5	M6	G⅛	80,4	32,7	20	3	16	10,5

Tamaño	H8	L1 ±2		L2	L3	L4	T2	T3	T4 ±0,4	T5	T6	T7	⌯ 1 H11	⌯ 2 h11	W1
		RS1	RS2...RS4												
DAPS-0015-090-RS-F03-CR	8,5	179	224	50	12	26	8	10	10,2	3	8	4	9	9	45°

Dimensiones Datos CAD disponibles en ➔ **www.festo.com**

DAPS-...-090-...-CR

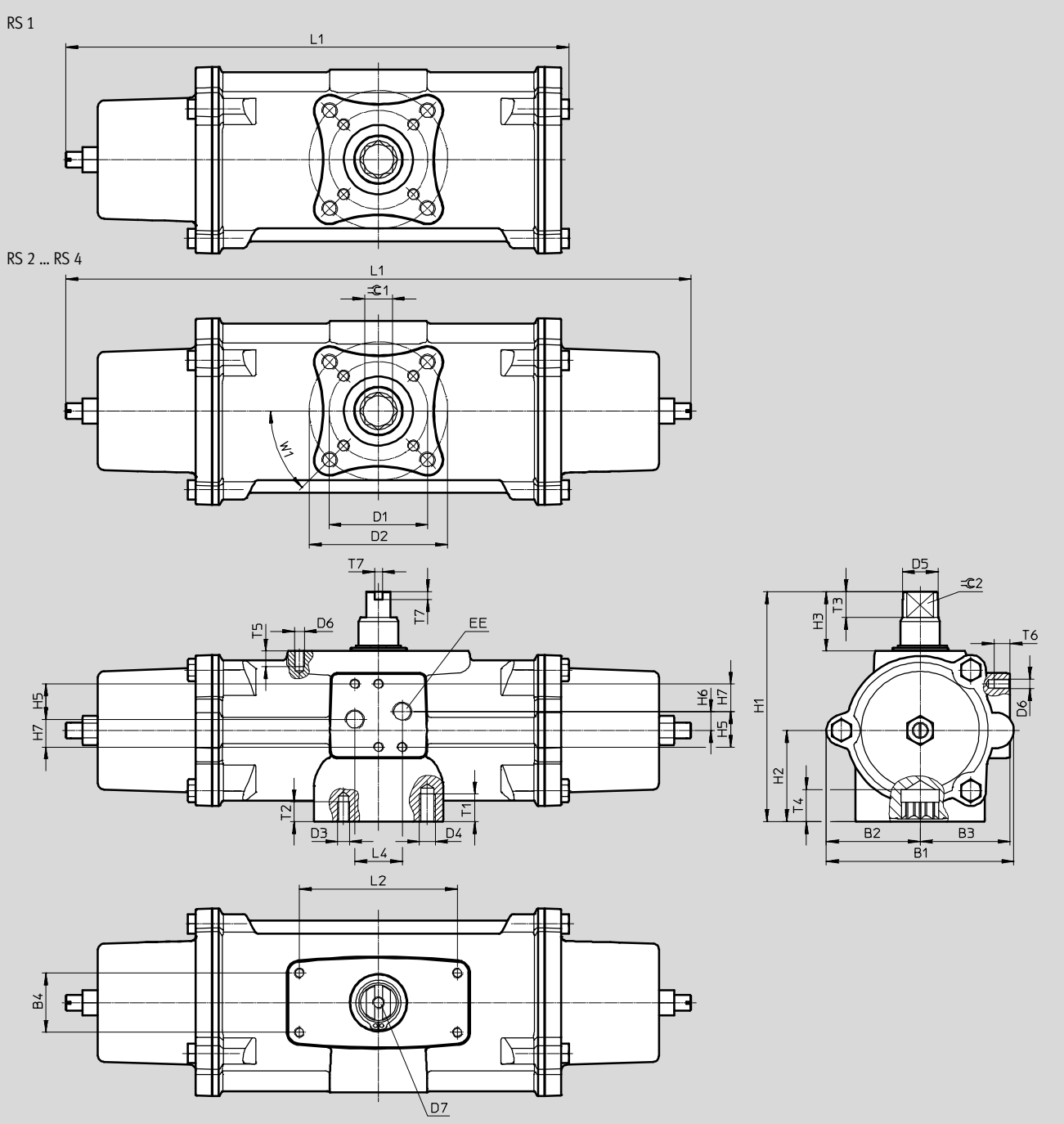

Tamaño	B1	B2	B3	B4	D1 ∅	D2 ∅	D3	D4	D5 ∅	D6	D7	EE	H1	H2	H3	H5
DAPS-0030- ... -F0305-CR	80,3	41,1	39,2	25	36	50	M5	M6	14,5	M5	M6	G⅛	92,4	37,6	20	18
DAPS-0060- ... -F0507-CR	94,4	47	45,5	30	50	70	M6	M8	18	M5	M6	G⅛	116,4	46,2	30	18
DAPS-0120- ... -F0507-CR	117	60,2	54,5	30	50	70	M6	M8	22,5	M5	M6	G⅛	136,4	56,1	30	18
DAPS-0240- ... -F0710-CR	139,7	70,9	67	30	70	102	M8	M10	29	M5	M6	G⅛	160	67,9	30	18

Tamaño	H6	H7	L1 ±2		L2	L4	T1	T2	T3	T4	T5	T6	T7	⌭ 1	⌭ 2	W1
			RS1	RS2...RS4						±0,4				H11	h11	
DAPS-0030- ... -F0305-CR	9,6	14	202,3	246,2	50	24	10	8	13	12,1	8	8	4	11	10	45°
DAPS-0060- ... -F0507-CR	9,5	14	254,7	316,5	80	24	14	10	13	16,3	8	8	4	14	12	45°
DAPS-0120- ... -F0507-CR	10	14	311,5	376,2	80	24	14	10	17	19,3	8	8	4	17	15	45°
DAPS-0240- ... -F0710-CR	10	14	381	464	80	24	16	14	19	24,3	8	8	4	22	19	45°

Referencias

Nº art.	Tipo
Tamaño 0015	
552875	**DAPS-0015-090-RS1-F03-CR**
552876	**DAPS-0015-090-RS2-F03-CR**
552877	**DAPS-0015-090-RS3-F03-CR**
552878	**DAPS-0015-090-RS4-F03-CR**
Tamaño 0030	
552879	**DAPS-0030-090-RS1-F0305-CR**
552880	**DAPS-0030-090-RS2-F0305-CR**
552881	**DAPS-0030-090-RS3-F0305-CR**
552882	**DAPS-0030-090-RS4-F0305-CR**
Tamaño 0060	
552883	**DAPS-0060-090-RS1-F0507-CR**
552884	**DAPS-0060-090-RS2-F0507-CR**
552885	**DAPS-0060-090-RS3-F0507-CR**
552886	**DAPS-0060-090-RS4-F0507-CR**

Nº art.	Tipo
Tamaño 0120	
552887	**DAPS-0120-090-RS1-F0507-CR**
552888	**DAPS-0120-090-RS2-F0507-CR**
552889	**DAPS-0120-090-RS3-F0507-CR**
552890	**DAPS-0120-090-RS4-F0507-CR**
Tamaño 0240	
552891	**DAPS-0240-090-RS1-F0710-CR**
552892	**DAPS-0240-090-RS2-F0710-CR**
552893	**DAPS-0240-090-RS3-F0710-CR**
552894	**DAPS-0240-090-RS4-F0710-CR**

Actuadores DAPS con volante manual, de doble efecto

Hoja de datos

Función

Tamaño
0106 … 1920

Momento de giro
0106 … 1920 Nm

Ángulo de giro
0 … 90°

Especificaciones técnicas					
Tamaño	0106	0180	0240	0360	0480
Conexión neumática	G⅛				G¼
Conexión de eje, profundidad	19,3	24,8	24,8	24,3	29,5
Margen de ajuste de final de carrera con 0°	–1 … 9				
Forma constructiva	Yugo con placa guiada				
Funcionamiento	Doble efecto				
Posición de montaje	Indiferente				
Detección de posiciones	No				
Amortiguación	Sin amortiguación				
Ángulo de giro [°]	90				
Sentido de cierre	Cierre hacia la derecha				

Tamaño	0720	0960	1440	1920
Conexión neumática	G¼			
Conexión de eje, profundidad	29,5	38,5	38,5	48,5
Margen de ajuste de final de carrera con 0°	–1 … 9			
Forma constructiva	Yugo con placa guiada			
Funcionamiento	Doble efecto			
Posición de montaje	Indiferente			
Detección de posiciones	No			
Amortiguación	Sin amortiguación			
Ángulo de giro [°]	90			
Sentido de cierre	Cierre hacia la derecha			

Condiciones de funcionamiento y del entorno						
Tamaño		0106	0180	0240	0360	00480
Presión de funcionamiento[1]	[bar]	1 … 8,4				
Presión nominal de funcionamiento	[bar]	5,6				
Fluido de trabajo		Aire comprimido según ISO 8573-1:2010 [7:4:4]				
Indicación sobre el fluido de funcionamiento / de pilotaje		Funcionamiento posible con lubricación (de allí en adelante, obligatorio)				
Temperatura ambiente	[°C]	−20 … +80				
Temperatura ambiente Variante T6	[°C]	−50 … +60				
Clase de resistencia a la corrosión[2]		2				
Norma de conexión a la válvula		ISO 5211				
La conexión de válvula cumple la norma		VDI/VDE 3845 (NAMUR)				
Safety Integrity Level (SIL)		Hasta SIL 2 High Demand mode				
		Hasta SIL 2 Low Demand mode				

Tamaño		0720	0960	1440	1920
Presión de funcionamiento[1]	[bar]	1 … 8,4			
Presión nominal de funcionamiento	[bar]	5,6			
Fluido de trabajo		Aire comprimido según ISO 8573-1:2010 [7:4:4]			
Indicación sobre el fluido de funcionamiento / de pilotaje		Funcionamiento posible con lubricación (de allí en adelante, obligatorio)			
Temperatura ambiente	[°C]	−20 … +80			
Temperatura ambiente Variante T6	[°C]	−50 … +60			
Clase de resistencia a la corrosión[2]		2			
Norma de conexión a la válvula		ISO 5211			
La conexión de válvula cumple la norma		VDI/VDE 3845 (NAMUR)			
Safety Integrity Level (SIL)		Hasta SIL 2 High Demand mode			
		Hasta SIL 2 Low Demand mode			

1) Presión de funcionamiento, variante T6 3…8,4 bar
2) Clase de resistencia a la corrosión CRC 2 según norma de Festo FN 940070
Componentes con moderado riesgo de corrosión. Aplicación en interiores en caso de condensación. Piezas exteriores visibles con características esencialmente decorativas en la superficie que están en contacto directo con atmósferas habituales en entornos industriales.

ATEX	
ATEX, categoría gas	II 2G
Protección contra explosiones por encendido, gas	c TX X
ATEX, categoría polvo	II 2D
Protección contra explosiones por encendido, polvo	c TX X
Temperatura ambiente con peligro de explosión	-20°C <= Ta <= +60°C
Temperatura ambiente con peligro de explosión [T6]	-50°C <= Ta <= +60°C
Marcado CE (consultar declaración de conformidad)	Según directiva de protección contra explosiones de la UE (ATEX)

Consumo de aire [l/ciclo 0°-90°-0°] con 6 bar			
Tamaño		Tamaño	
0106	4,2	0720	27,6
0180	7,2	0960	36,3
0240	9,9	1440	58,2
0360	8,3	1920	77,4
0480	19,2		

Pesos [g]			
Tamaño		Tamaño	
0106	4 000	0720	17 800
0180	6 000	0960	23 800
0240	8 000	1440	33 600
0360	10 200	1920	43 000
0480	13 200		

Materiales			
Actuadores giratorios			Código del material
Cuerpo		Aleación de aluminio	–
Tapa		Aleación de aluminio	–
	[T6]	Aleación de aluminio	–
Eje		Acero de aleación fina	1.4305
Atornillar		Acero de aleación fina	–
Juntas		NBR. FPM, PUR	–
	[T6]	Reforzado con PTFE, FVMQ	–
Características del material		Conformidad con RoHS	–
	[T6]	Contiene substancias que afectan el proceso de pintura, conformidad con RoHS	–

Momento de giro real [Nm] en función de la presión de funcionamiento [bar] y del ángulo de giro [°]									
Tamaño	Ángulo de giro	Presión de funcionamiento [bar]							
	[°]	2,5	3	4	5	5,6	6	7	8
DAPS-0106	0°	47,3	56,8	75,7	94,6	106	113,6	132,5	151,4
	50°	23,7	28,4	37,9	47,3	53	56,8	66,3	75,7
	90°	35,7	72,9	57,1	71,4	80	85,7	100	114,3
DAPS-0180	0°	80,4	96,4	128,6	160,7	180	192,9	225	257,1
	50°	40,2	48,2	64,3	80,4	90	96,4	112,5	128,6
	90°	60,3	72,3	96,4	120,5	135	144,6	168,8	192,9
DAPS-0240	0°	107,1	128,6	171,4	214,3	240	257,1	300	342,9
	50°	53,6	64,3	85,7	107,1	120	128,6	150	171,4
	90°	80,4	96,4	128,6	160,7	180	192,9	225	257,1
DAPS-0360	0°	160,7	192,9	257,1	321,4	360	385,7	450	514,3
	50°	80,4	96,4	128,6	160,7	180	192,9	225	257,1
	90°	120,5	144,6	192,9	241,1	270	289,3	337,5	385,7
DAPS-0480	0°	214,3	257,1	342,9	428,6	480	514,3	600	685,7
	50°	107,1	128,6	171,4	214,3	240	257,1	300	342,9
	90°	160,7	192,9	257,1	321,4	360	385,7	450	514,3
DAPS-0720	0°	321,4	385,7	514,3	642,9	720	771,4	900	1028,6
	50°	160,7	192,9	257,1	321,4	360	385,7	450	514,3
	90°	241,1	289,3	385,7	482,1	540	578,6	675	771,4
DAPS-0960	0°	428,6	514,3	685,7	857,1	960	1028,6	1200	1371,4
	50°	214,3	257,1	342,9	428,6	480	514,3	600	685,7
	90°	321,4	385,7	514,3	642,9	720	771,4	900	1028,6
DAPS-1440	0°	642,9	771,4	1028,6	1285,7	1440	1542,9	1800	2057,1
	50°	321,4	385,7	514,3	642,9	720	771,4	900	1028,6
	90°	482,1	578,6	771,4	964,3	1080	1157,1	1350	1542,9
DAPS-1920	0°	857,1	1028,6	1371,4	1714,3	1920	2057,1	2400	2742,9
	50°	428,6	514,3	685,7	857,1	960	1028,6	1200	1371,4
	90°	642,9	771,4	1028,6	1285,7	1440	1542,9	1800	2057,1

Momento de giro nominal por tamaño con 5,6 bar y ángulo de giro de 0°

Importante

El momento de giro del actuador no puede ser superior al máximo momento de giro permitido en la ISO 5211, en relación con el tamaño de la brida de fijación y el acoplamiento.

Dimensiones Datos CAD disponibles en ➔ **www.festo.com**

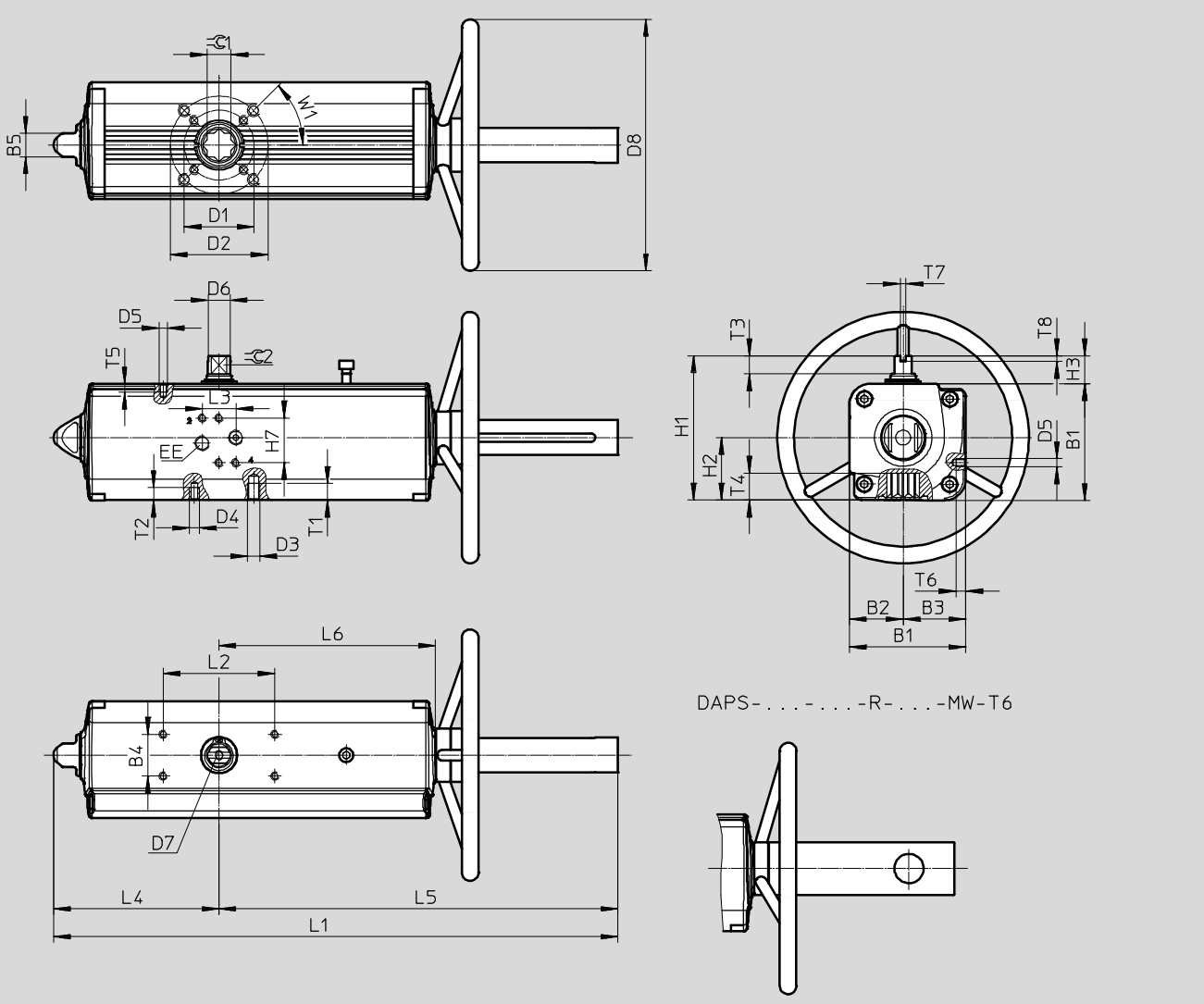

Actuadores DAPS con volante manual, de doble efecto

Hoja de datos

Tamaño	B1 ±0,4	B2	B3	B4	B5	D1 ∅	D2 ∅	D3	D4	D5	D6 ∅	D7
DAPS-0106-...-F0507-...	83,3	38,5	44,8	30	17	50	70	M8	M6	M5	16,2	M6x12
DAPS-0180-...-F0710-...	107,5	51	56,5	30	22	70	102	M10	M8	M5	20,2	M6x12
DAPS-0240-...-F0710-...	111,1	51	60,1	30	22	70	102	M10	M8	M5	22,5	M6x12
DAPS-0360-...-F0710-...	118	56	62	30	22	70	102	M10	M8	M5	25,5	M6x12
DAPS-0480-...-F1012-...	134,9	62	72,9	30	27	102	125	M12	M10	M5	29	M6x12
DAPS-0720-...-F1012-...	148	69,5	78,5	30	27	102	125	M12	M10	M5	31,8	M6x12
DAPS-0960-...-F1012-...	168	74,5	93,5	30	27	102	125	M12	M10	M5	36,5	M6x12
DAPS-0960-...-F14-...	168	74,5	93,5	30	27	–	140	M16	–	M5	36,5	M6x12
DAPS-1440-...-F12-...	186	84,5	101,5	30	36	–	125	M12	–	M5	41	M6x12
DAPS-1440-...-F14-...	186	84,5	101,5	30	36	–	140	M16	–	M5	41	M6x12
DAPS-1920-...-F14-...	207,7	93	114,7	30	36	–	140	M16	–	M5	46	M6x12
DAPS-1920-...-F1216-...	207,7	93	114,7	30	36	125	165	M20	M12	M5	46	M6x12

Tamaño	D8 ∅	EE	H1	H2	H3	H7	L1 ±2	L2	L3	L4	L5	L6
DAPS-0106-...-F0507-...	180	G⅛	103,3	44,8	20±0,4	32	403,9	80	24	118,5	285,4	154,8
DAPS-0180-...-F0710-...	220	G⅛	137,5	56,5	30±0,4	32	493,2	80	24	144,9	348,3	183,5
DAPS-0240-...-F0710-...	220	G⅛	141,1	60,1	30±0,4	32	520,6	80	24	156,8	363,9	199,1
DAPS-0360-...-F0710-...	300	G⅛	148	62	30±0,4	32	578,8	80	24	169,6	409,1	220,8
DAPS-0480-...-F1012-...	300	G¼	164,9	72,9	30±0,4	32	618,8	80	24	193,8	425	236,4
DAPS-0720-...-F1012-...	350	G¼	178	78,5	30±0,4	32	732,8	80	24	216,6	516,2	282,3
DAPS-0960-...-F1012-...	350	G¼	198	93,5	30±0,5	32	770,2	80	24	239,7	530,5	297,1
DAPS-0960-...-F14-...	350	G¼	198	93,5	30±0,5	32	770,2	80	24	239,7	530,5	297,1
DAPS-1440-...-F12-...	400	G¼	216	101,5	30±0,5	32	936,9	80	24	283,5	653,4	365,6
DAPS-1440-...-F14-...	400	G¼	216	101,5	30±0,5	32	936,9	80	24	283,5	653,4	365,6
DAPS-1920-...-F14-...	400	G¼	237,7	114,7	30±0,8	32	970,3	80	24	300,4	670	382,9
DAPS-1920-...-F1216-...	400	G¼	237,7	114,7	30±0,8	32	970,3	80	24	300,4	670	382,9

Tamaño	T1	T2	T3	T4	T5	T6	T7 +0,1	T8 +0,3	⌭ 1 H11	⌭ 2 h11	W1
DAPS-0106-...-F0507-...	12	9	13	19,3±0,4	6	7	4	4	17	12	45°
DAPS-0180-...-F0710-...	15	12	16	24,8±0,4	6	7	4	4	22	15	45°
DAPS-0240-...-F0710-...	15	12	17	24,8±0,4	6	7	4	4	22	15	45°
DAPS-0360-...-F0710-...	15	12	19	24,3±0,4	6	7	4	4	22	19	45°
DAPS-0480-...-F1012-...	18	15	19	29,5±0,4	6	7	4	4	27	19	45°
DAPS-0720-...-F1012-...	18	15	19,5	29,5±0,4	6	7	4	4	27	22	45°
DAPS-0960-...-F1012-...	18	15	19,5	38,5±0,5	6	7	4	4	36	24	45°
DAPS-0960-...-F14-...	24	–	19,5	38,5±0,5	6	7	4	4	36	24	45°
DAPS-1440-...-F12-...	18	–	19,5	38,5±0,5	6	7	4	4	36	27	45°
DAPS-1440-...-F14-...	24	–	19,5	38,5±0,5	6	7	4	4	36	27	45°
DAPS-1920-...-F14-...	24	–	18,5	48,5±0,8	6	7	4	4	46	32	45°
DAPS-1920-...-F1216-...	30	18	18,5	48,5±0,8	6	7	4	4	46	32	45°

Referencias, de doble efecto

Nº art.	Tipo
Tamaño 0106	
8005002	**DAPS-0106-090-R-F0507-MW**
Tamaño 0180	
8005003	**DAPS-0180-090-R-F0710-MW**
Tamaño 0240	
8005004	**DAPS-0240-090-R-F0710-MW**
Tamaño 0360	
8005005	**DAPS-0360-090-R-F0710-MW**
Tamaño 0480	
8005006	**DAPS-0480-090-R-F1012-MW**
Tamaño 0720	
8005007	**DAPS-0720-090-R-F1012-MW**

Nº art.	Tipo
Tamaño 0960	
8005008	**DAPS-0960-090-R-F1012-MW**
8005009	**DAPS-0960-090-R-F14-MW**
Tamaño 1440	
8005010	**DAPS-1440-090-R-F12-MW**
8005011	**DAPS-1440-090-R-F14-MW**
Tamaño 1920	
8005013	**DAPS-1920-090-R-F1216-MW**
8005012	**DAPS-1920-090-R-F14-MW**

Referencias, de doble efecto, T6

Nº art.	Tipo
Tamaño 0106	
8005014	**DAPS-0106-090-R-F0507-MW-T6**
Tamaño 0180	
8005015	**DAPS-0180-090-R-F0710-MW-T6**
Tamaño 0240	
8005016	**DAPS-0240-090-R-F0710-MW-T6**
Tamaño 0360	
8005017	**DAPS-0360-090-R-F0710-MW-T6**
Tamaño 0480	
8005018	**DAPS-0480-090-R-F1012-MW-T6**
Tamaño 0720	
8005019	**DAPS-0720-090-R-F1012-MW-T6**

Nº art.	Tipo
Tamaño 0960	
8005020	**DAPS-0960-090-R-F1012-MW-T6**
8005021	**DAPS-0960-090-R-F14-MW-T6**
Tamaño 1440	
8005022	**DAPS-1440-090-R-F12-MW-T6**
8005023	**DAPS-1440-090-R-F14-MW-T6**
Tamaño 1920	
8005024	**DAPS-1920-090-R-F14-MW-T6**
8005025	**DAPS-1920-090-R-F1216-MW-T6**

Actuadores giratorios DAPS con volante manual, de simple efecto

Hoja de datos

Función

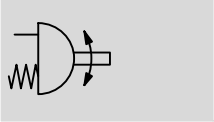

Tamaño
0053 ... 0960

Momento de giro
0053 ... 0960 Nm

Ángulo de giro
0 ... 90°

Especificaciones técnicas					
Tamaño	0053	0090	0120	0180	0240
Conexión neumática	G⅛				G¼
Conexión de eje, profundidad [mm]	19,3	24,8	24,8	24,3	29,5
Margen de ajuste de final de carrera con 0°	−1 ... 9				
Margen de ajuste de final de carrera con 90°	−81 ... 91				
Nota relativa al margen de ajuste de las posiciones finales	Posibilidad de regular una posición final				
Forma constructiva	Yugo con placa guiada				
Funcionamiento	De simple efecto				
Posición de montaje	Indiferente				
Detección de posiciones	No				
Amortiguación	Sin amortiguación				
Ángulo de giro [°]	90				
Sentido de cierre	Cierre hacia la derecha				

Tamaño	0360	0480	0720	0960
Conexión neumática	G¼			
Conexión de eje, profundidad [mm]	29,5	38,5	38,5	48,5
Margen de ajuste de final de carrera con 0°	−1 ... 9			
Margen de ajuste de final de carrera con 90°	−81 ... 91			
Nota relativa al margen de ajuste de las posiciones finales	Posibilidad de regular una posición final			
Forma constructiva	Yugo con placa guiada			
Funcionamiento	De simple efecto			
Posición de montaje	Indiferente			
Detección de posiciones	No			
Amortiguación	Sin amortiguación			
Ángulo de giro [°]	90			
Sentido de cierre	Cierre hacia la derecha			

Condiciones de funcionamiento y del entorno					
Tamaño	0053	0090	0120	0180	0240
Presión nominal de funcionamiento [bar]	5,6				
Fluido de trabajo	Aire comprimido según ISO 8573-1:2010 [7:4:4]				
Indicación sobre el fluido de funcionamiento / de pilotaje	Funcionamiento posible con lubricación (de allí en adelante, obligatorio)				
Temperatura ambiente [°C]	–20 ... +80				
Clase de resistencia a la corrosión[1)]	2				
Norma de conexión a la válvula	ISO 5211				
La conexión de válvula cumple la norma	VDI/VDE 3845 (NAMUR)				
Safety Integrity Level (SIL)	Hasta SIL 2 High Demand mode				
	Hasta SIL 2 Low Demand mode				

Tamaño	0360	0480	0720	0960
Presión nominal de funcionamiento [bar]	5,6			
Fluido de trabajo	Aire comprimido según ISO 8573-1:2010 [7:4:4]			
Indicación sobre el fluido de funcionamiento / de pilotaje	Funcionamiento posible con lubricación (de allí en adelante, obligatorio)			
Temperatura ambiente [°C]	–20 ... +80			
Clase de resistencia a la corrosión[1)]	2			
Norma de conexión a la válvula	ISO 5211			
La conexión de válvula cumple la norma	VDI/VDE 3845 (NAMUR)			
Safety Integrity Level (SIL)	Hasta SIL 2 High Demand mode			
	Hasta SIL 2 Low Demand mode			

1) Clase de resistencia a la corrosión CRC 2 según norma de Festo FN 940070
Componentes con moderado riesgo de corrosión. Aplicación en interiores en caso de condensación. Piezas exteriores visibles con características esencialmente decorativas en la superficie que están en contacto directo con atmósferas habituales en entornos industriales.

ATEX	
ATEX, categoría gas	II 2G
Protección contra explosiones por encendido, gas	c TX X
ATEX, categoría polvo	II 2D
Protección contra explosiones por encendido, polvo	c TX X
Temperatura ambiente con peligro de explosión	-20°C <= Ta <= +60°C
Marcado CE (consultar declaración de conformidad)	Según directiva de protección contra explosiones de la UE (ATEX)

Materiales		
Actuadores giratorios		Código del material
Cuerpo	Aleación de aluminio	–
Tapa	Aleación de aluminio	–
Eje	Acero de aleación fina	1.4305
Tornillos exteriores	Acero de aleación fina	–
Juntas	FPM, NBR, PUR	–
Características del material	Conformidad con RoHS	–

Márgenes de presión [bar]

Tipo	Presión de conexión	Presión de funcionamiento
Tamaño 0053		
DAPS-0053-090-RS1-F0507-MW	2,8	2,8 … 8,4
DAPS-0053-090-RS2-F0507-MW	3,5	3,5 … 8,4
DAPS-0053-090-RS3-F0507-MW	4,2	4,2 … 8,4
DAPS-0053-090-RS4-F0507-MW	5,6	5,6 … 8,4
Tamaño 0090		
DAPS-0090-090-RS1-F0710-MW	2,8	2,8 … 8,4
DAPS-0090-090-RS2-F0710-MW	3,5	3,5 … 8,4
DAPS-0090-090-RS3-F0710-MW	4,2	4,2 … 8,4
DAPS-0090-090-RS4-F0710-MW	5,6	5,6 … 8,4
Tamaño 0120		
DAPS-0120-090-RS1-F0710-MW	2,8	2,8 … 8,4
DAPS-0120-090-RS2-F0710-MW	3,5	3,5 … 8,4
DAPS-0120-090-RS3-F0710-MW	4,2	4,2 … 8,4
DAPS-0120-090-RS4-F0710-MW	5,6	5,6 … 8,4
Tamaño 0180		
DAPS-0180-090-RS1-F0710-MW	2,8	2,8 … 8,4
DAPS-0180-090-RS2-F0710-MW	3,5	3,5 … 8,4
DAPS-0180-090-RS3-F0710-MW	4,2	4,2 … 8,4
DAPS-0180-090-RS4-F0710-MW	5,6	5,6 … 8,4
Tamaño 0240		
DAPS-0240-090-RS1-F1012-MW	2,8	2,8 … 8,4
DAPS-0240-090-RS2-F1012-MW	3,5	3,5 … 8,4
DAPS-0240-090-RS3-F1012-MW	4,2	4,2 … 8,4
DAPS-0240-090-RS4-F1012-MW	5,6	5,6 … 8,4
Tamaño 0360		
DAPS-0360-090-RS1-F1012-MW	2,8	2,8 … 8,4
DAPS-0360-090-RS2-F1012-MW	3,5	3,5 … 8,4
DAPS-0360-090-RS3-F1012-MW	4,2	4,2 … 8,4
DAPS-0360-090-RS4-F1012-MW	5,6	5,6 … 8,4

Tipo	Presión de conexión	Presión de funcionamiento
Tamaño 0480		
DAPS-0480-090-RS1-F1012-MW	2,8	2,8 … 8,4
DAPS-0480-090-RS1-F14-MW	2,8	2,8 … 8,4
DAPS-0480-090-RS2-F1012-MW	3,5	3,5 … 8,4
DAPS-0480-090-RS2-F14-MW	3,5	3,5 … 8,4
DAPS-0480-090-RS3-F1012-MW	4,2	4,2 … 8,4
DAPS-0480-090-RS3-F14-MW	4,2	4,2 … 8,4
DAPS-0480-090-RS4-F1012-MW	5,6	5,6 … 8,4
DAPS-0480-090-RS4-F14-MW	5,6	5,6 … 8,4
Tamaño 0720		
DAPS-0720-090-RS1-F12-MW	2,8	2,8 … 8,4
DAPS-0720-090-RS1-F14-MW	2,8	2,8 … 8,4
DAPS-0720-090-RS2-F12-MW	3,5	3,5 … 8,4
DAPS-0720-090-RS2-F14-MW	3,5	3,5 … 8,4
DAPS-0720-090-RS3-F12-MW	4,2	4,2 … 8,4
DAPS-0720-090-RS3-F14-MW	4,2	4,2 … 8,4
DAPS-0720-090-RS4-F12-MW	5,6	5,6 … 8,4
DAPS-0720-090-RS4-F14-MW	5,6	5,6 … 8,4
Tamaño 0960		
DAPS-0960-090-RS1-F1216-MW	2,8	2,8 … 8,4
DAPS-0960-090-RS1-F14-MW	2,8	2,8 … 8,4
DAPS-0960-090-RS2-F1216-MW	3,5	3,5 … 8,4
DAPS-0960-090-RS2-F14-MW	3,5	3,5 … 8,4
DAPS-0960-090-RS3-F1216-MW	4,2	4,2 … 8,4
DAPS-0960-090-RS3-F14-MW	4,2	4,2 … 8,4
DAPS-0960-090-RS4-F1216-MW	5,6	5,6 … 8,4
DAPS-0960-090-RS4-F1216-MW	5,6	5,6 … 8,4

Consumo de aire [l/ciclo 0°-90°-0°] con 6 bar

Tamaño	
0053	1,8
0090	3,3
0120	4,8
0180	6
0240	9

Tamaño	
0360	12
0480	16,8
0720	25,2
0960	35,4

Pesos [g]

Tamaño	
0053	4 500
0090	6 800
0120	9 000
0180	11 700
0240	15 200

Tamaño	
0360	19 500
0480	28 100
0720	38 800
0960	50 600

Momento de giro real [Nm] en función de la presión de funcionamiento [bar], de la fuerza del muelle y del ángulo de giro [°]																		
Fuerza del muelle	Momento de amortiguación [Nm]			Presión de funcionamiento [bar]														
				2,5			2,8			3			3,5			4,2		
	0°	50°	90°	0°	50°	90°	0°	50°	90°	0°	50°	90°	0°	50°	90°	0°	50°	90°
DAPS-0053																		
1	17,5	13	26,5	20,2	9,3	11,2	26,5	13	17,5	29,6	14,9	20,6	37,5	19,5	28,5	48,5	26	39,5
2	22	16,5	33	–			–			25,1	11,8	14,1	33	16,5	22	44	23,1	33
3	26	19,5	40	–			–			–			29	13	15	40	19,5	26
4	35	26	53	–			–			–			–			–		
DAPS-0090																		
1	30	22,5	45	34,3	16,1	19,3	45	22,5	30	50,4	25,7	35,4	63,8	33,8	48,8	82,5	45	67,5
2	37,5	28,1	56,3	–			–			42,9	20,1	24,1	56,3	28,1	37,5	75,1	39,4	56,3
3	45	33,9	67,5	–			–			–			48,8	22,6	26,3	67,5	33,9	45
4	60	45	90	–			–			–			–			–		
DAPS-0120																		
1	40	30	60	45,7	21,4	25,7	60	30	40	67,1	34,3	47,1	85	45	65	110	60	90
2	50	37,5	75	–			–			57,1	26,8	32,1	75	37,5	50	100	52,5	75
3	60	45	90	–			–			–			65	30	35	90	45	60
4	80	60	120	–			–			–			–			–		
DAPS-0180																		
1	60	45	90	68,6	32,1	38,6	90	45	60	100,7	51,4	70,7	127,5	67,5	97,5	165	90	135
2	75	56,3	112,5	–			–			85,7	40,2	48,2	112,5	56,3	75	150	78,8	112,5
3	90	67,5	135	–			–			–			97,5	45	52,5	135	67,5	90
4	120	90	180	–			–			–			–			–		
DAPS-0240																		
1	80	60	120	91,4	42,9	51,4	120	60	80	134,3	68,6	94,3	170	90	130	220	120	180
2	100	75	150	–			–			114,3	53,6	64,3	150	75	100	200	105	150
3	120	90	180	–			–			–			130	60	70	180	90	120
4	160	120	240	–			–			–			–			–		

Importante

El momento de giro del actuador no puede ser superior al máximo momento de giro permitido en la ISO 5211, en relación con el tamaño de la brida de fijación y el acoplamiento.

Momento de giro real [Nm] en función de la presión de funcionamiento [bar], de la fuerza del muelle y del ángulo de giro [°]																		
Fuerza del muelle	Momento de amortiguación [Nm]			Presión de funcionamiento [bar]														
				5			5,6			6			7			8		
	0°	50°	90°	0°	50°	90°	0°	50°	90°	0°	50°	90°	0°	50°	90°	0°	50°	90°
DAPS-0053																		
1	17,5	13	26,5	–			–			–			–			–		
2	22	16,5	33	56,6	30,6	45,6	66	36,3	55	–			–			–		
3	26	19,5	40	52,6	26,9	38,6	62	32,5	48	68,3	36,2	54,3	84	45,5	70	99,7	54,8	85,7
4	35	26	53	43,6	20,4	25,6	53	26	35	59,3	29,7	41,3	75	39	57	90,7	48,3	72,7
DAPS-0090																		
1	30	22,5	45	–			–			–			–			–		
2	37,5	28,1	56,3	96,5	52,2	77,7	112,6	61,9	93,8	–			–			–		
3	45	33,9	67,5	88,9	46,8	66,4	105	56,5	82,5	115,7	63	93,2	142,5	79,1	120	169,3	95,2	146,8
4	60	45	90	73,9	35,4	43,9	90	45	60	100,7	51,4	70,7	127,5	67,5	97,5	154,3	83,6	124,3
DAPS-0120																		
1	40	30	60	–			–			–			–			–		
2	50	37,5	75	128,6	69,6	103,6	150	82,5	125	–			–			–		
3	60	45	90	118,6	62,1	88,6	140	75	110	154,3	83,6	124,3	190	105	160	225,7	126,4	195,7
4	80	60	120	98,6	47,1	58,6	120	60	80	134,3	68,6	94,3	170	90	130	205,7	111,4	165,7
DAPS-0180																		
1	60	45	90	–			–			–			–			–		
2	75	56,3	112,5	192,9	104,5	155,4	225	123,8	187,5	–			–			–		
3	90	67,5	135	177,9	93,2	132,9	210	112,5	165	231,4	125,4	186,4	285	157,5	240	338,6	189,6	293,6
4	120	90	180	147,9	70,7	87,9	180	90	120	201,4	102,9	141,4	255	135	195	308,6	167,1	248,6
DAPS-0240																		
1	80	60	120	–			–			–			–			–		
2	100	75	150	257,1	139,3	207,1	300	165	250	–			–			–		
3	120	90	180	237,1	124,3	177,1	280	150	220	308,6	167,1	248,6	380	210	320	451,4	252,9	391,4
4	160	120	240	197,1	94,3	117,1	240	120	160	268,6	137,1	188,6	340	180	260	411,4	222,9	331,4

Momento de giro nominal por tamaño con 5,6 bar y ángulo de giro de 0°

Importante

El momento de giro del actuador no puede ser superior al máximo momento de giro permitido en la ISO 5211, en relación con el tamaño de la brida de fijación y el acoplamiento.

Momento de giro real [Nm] en función de la presión de funcionamiento [bar], de la fuerza del muelle y del ángulo de giro [°]																		
Fuerza del muelle	Momento de amortiguación [Nm]			Presión de funcionamiento [bar]														
				2,5			2,8			3			3,5			4,2		
	0°	50°	90°	0°	50°	90°	0°	50°	90°	0°	50°	90°	0°	50°	90°	0°	50°	90°
DAPS-0360																		
1	120	90	180	137,1	64,3	77,1	180	90	120	201,4	102,9	141,4	255	135	195	330	180	270
2	150	112,5	225	–			–			171,4	80,4	96,4	225	112,5	150	300	157,5	225
3	180	135	270	–			–			–			195	90	105	270	135	180
4	240	180	360	–			–			–			–			–		
DAPS-0480																		
1	160	120	240	182,9	85,7	102,9	240	120	160	268,6	137,1	188,6	340	180	260	440	240	360
2	200	150	300	–			–			228,6	107,1	128,6	300	150	200	400	210	300
3	240	180	360	–			–			–			260	120	140	360	180	240
4	320	240	480	–			–			–			–			–		
DAPS-0720																		
1	240	180	360	274,3	128,6	154,3	360	180	240	402,9	205,7	282,9	510	270	390	660	360	540
2	300	225	450	–			–			342,9	160,7	192,9	450	225	300	600	315	450
3	360	270	540	–			–			–			390	180	210	540	270	360
4	480	360	720	–			–			–			–			–		
DAPS-0960																		
1	320	240	480	366	171	206	480	240	320	537	274	377	680	360	520	880	480	720
2	400	300	600	–			–			457	214	257	600	300	400	800	420	600
3	480	360	720	–			–			–			520	240	280	720	360	480
4	640	480	960	–			–			–			–			–		

Importante

El momento de giro del actuador no puede ser superior al máximo momento de giro permitido en la ISO 5211, en relación con el tamaño de la brida de fijación y el acoplamiento.

Momento de giro real [Nm] en función de la presión de funcionamiento [bar], de la fuerza del muelle y del ángulo de giro [°]																		
Fuerza del muelle	Momento de amortiguación [Nm]			Presión de funcionamiento [bar]														
				5			5,6			6			7			8		
	0°	50°	90°	0°	50°	90°	0°	50°	90°	0°	50°	90°	0°	50°	90°	0°	50°	90°
DAPS-0360																		
1	120	90	180	–			–			–			–			–		
2	150	112,5	225	385,7	208,9	310,7	450	247,5	375	–			–			–		
3	180	135	270	355,7	186,4	265,7	420	225	330	462,9	250,7	372,9	570	315	480	677,1	379,3	587,1
4	240	180	360	295,7	141,4	175,7	360	180	240	402,9	205,7	282,9	510	270	390	617,1	334,3	497,1
DAPS-0480																		
1	160	120	240	–			–			–			–			–		
2	200	150	300	514,3	278,6	414,3	600	330	500	–			–			–		
3	240	180	360	474,3	248,6	354,3	560	300	440	617,1	334,3	497,1	760	420	640	902,9	505,7	782,9
4	320	240	480	394,3	188,6	234,3	480	240	320	537,1	274,3	377,1	680	360	520	822,9	445,7	662,9
DAPS-0720																		
1	240	180	360	–			–			–			–			–		
2	300	225	450	771,4	417,9	621,4	900	495	750	–			–			–		
3	360	270	540	711,4	372,9	531,4	840	450	660	925,7	501,4	745,7	1140	630	960	1354	758,6	1174
4	480	360	720	591,4	282,9	351,4	720	360	480	805,7	411,4	565,7	1020	540	780	1234	668,6	994,3
DAPS-0960																		
1	320	240	480	–			–			–			–			–		
2	400	300	600	1029	557	829	1200	660	1000	–			–			–		
3	480	360	720	949	497	709	1120	600	880	1234	669	994	1520	840	1280	1806	1011	1566
4	640	480	960	789	377	469	960	480	640	1074	549	754	1360	720	1040	1646	891	1326

Momento de giro nominal por tamaño con 5,6 bar y ángulo de giro de 0°

Importante

El momento de giro del actuador no puede ser superior al máximo momento de giro permitido en la ISO 5211, en relación con el tamaño de la brida de fijación y el acoplamiento.

Dimensiones Datos CAD disponibles en ➔ **www.festo.com**

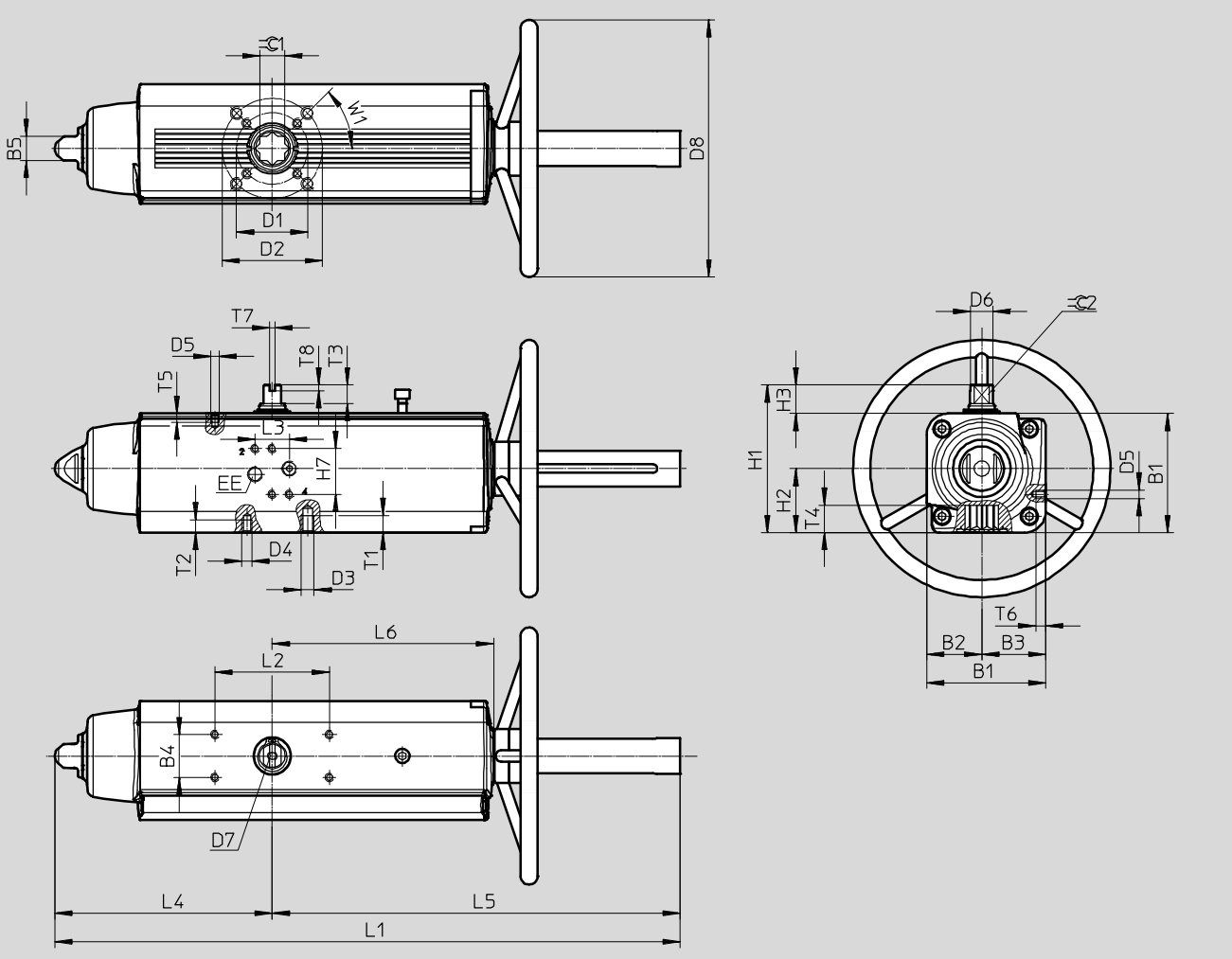

Tamaño	B1 ±0,4	B2	B3	B4	B5	D1 ∅	D2 ∅	D3	D4	D5	D6 ∅	D7
DAPS-0053-...-F0507-...	83,3	38,5	44,8	30	17	50	70	M8	M6	M5	16,2	M6x12
DAPS-0090-...-F0710-...	107,5	51	56,5	30	22	70	102	M10	M8	M5	20,2	M6x12
DAPS-0120-...-F0710-...	111,1	51	60,1	30	22	70	102	M10	M8	M5	22,5	M6x12
DAPS-0180-...-F0710-...	118	56	62	30	22	70	102	M10	M8	M5	25,5	M6x12
DAPS-0240-...-F1012-...	134,9	62	72,9	30	27	102	125	M12	M10	M5	29	M6x12
DAPS-0360-...-F1012-...	148	69,5	78,5	30	27	102	125	M12	M10	M5	31,8	M6x12
DAPS-0480-...-F1012-...	168	74,5	93,5	30	27	102	125	M12	M10	M5	36,5	M6x12
DAPS-0480-...-F14-...	168	74,5	93,5	30	27	–	140	M16	–	M5	36,5	M6x12
DAPS-0720-...-F12-...	186	84,5	101,5	30	36	–	125	M12	–	M5	41	M6x12
DAPS-0720-...-F14-...	186	84,5	101,5	30	36	–	140	M16	–	M5	41	M6x12
DAPS-0960-...-F14-...	207,7	93	114,7	30	36	–	140	M16	–	M5	46	M6x12
DAPS-0960-...-F1216-...	207,7	93	114,7	30	36	125	165	M20	M12	M5	46	M6x12

Tamaño	D8 ∅	EE	H1	H2	H3	H7	L1 ±2	L2	L3	L4	L5	L6
DAPS-0053-...-F0507-...	180	G⅛	103,3	44,8	20±0,4	32	437,5	80	24	152,1	285,4	154,8
DAPS-0090-...-F0710-...	220	G⅛	137,5	56,5	30±0,4	32	545,1	80	24	196,8	348,3	183,5
DAPS-0120-...-F0710-...	220	G⅛	141,1	60,1	30±0,4	32	568,6	80	24	204,8	363,9	199,1
DAPS-0180-...-F0710-...	300	G⅛	148	62	30±0,4	32	646,1	80	24	237	409,1	220,8
DAPS-0240-...-F1012-...	300	G¼	164,9	72,9	30±0,4	32	685,2	80	24	260,2	425	236,4
DAPS-0360-...-F1012-...	350	G¼	178	78,5	30±0,4	32	822,8	80	24	306,6	516,2	282,3
DAPS-0480-...-F1012-...	350	G¼	198	93,5	30±0,5	32	854,6	80	24	324,1	530,5	297,1
DAPS-0480-...-F14-...	350	G¼	198	93,5	30±0,5	32	854,6	80	24	324,1	530,5	297,1
DAPS-0720-...-F12-...	400	G¼	216	101,5	30±0,5	32	1 052,4	80	24	399	653,4	365,6
DAPS-0720-...-F14-...	400	G¼	216	101,5	30±0,5	32	1 052,4	80	24	399	653,4	365,6
DAPS-0960-...-F14-...	400	G¼	237,7	114,7	30±0,8	32	1 084	80	24	414	670	382,9
DAPS-0960-...-F1216-...	400	G¼	237,7	114,7	30±0,8	32	1 084	80	24	414	670	382,9

Tamaño	T1	T2	T3	T4	T5	T6	T7 +0,1	T8 +0,3	⌭ 1 H11	⌭ 2 h11	W1
DAPS-0053-...-F0507-...	12	9	13	19,3±0,4	6	7	4	4	17	12	45°
DAPS-0090-...-F0710-...	15	12	16	24,8±0,4	6	7	4	4	22	15	45°
DAPS-0120-...-F0710-...	15	12	17	24,8±0,4	6	7	4	4	22	15	45°
DAPS-0180-...-F0710-...	15	12	19	24,3±0,4	6	7	4	4	22	19	45°
DAPS-0240-...-F1012-...	18	15	19	29,5±0,4	6	7	4	4	27	19	45°
DAPS-0360-...-F1012-...	18	15	19,5	29,5±0,4	6	7	4	4	27	22	45°
DAPS-0480-...-F1012-...	18	15	19,5	38,5±0,5	6	7	4	4	36	24	45°
DAPS-0480-...-F14-...	24	–	19,5	38,5±0,5	6	7	4	4	36	24	45°
DAPS-0720-...-F12-...	18	–	19,5	38,5±0,5	6	7	4	4	36	27	45°
DAPS-0720-...-F14-...	24	–	19,5	38,5±0,5	6	7	4	4	36	27	45°
DAPS-0960-...-F14-...	24	–	18,5	48,5±0,8	6	7	4	4	46	32	45°
DAPS-0960-...-F1216-...	30	18	18,5	48,5±0,8	6	7	4	4	46	32	45°

Actuadores giratorios DAPS con volante manual, de simple efecto

Hoja de datos

FESTO

Referencias, de simple efecto

Nº art.	Tipo
Tamaño 0053	
8005026	**DAPS-0053-090-RS1-F0507-MW**
8005027	**DAPS-0053-090-RS2-F0507-MW**
8005028	**DAPS-0053-090-RS3-F0507-MW**
8005029	**DAPS-0053-090-RS4-F0507-MW**
Tamaño 0090	
8005030	**DAPS-0090-090-RS1-F0710-MW**
8005031	**DAPS-0090-090-RS2-F0710-MW**
8005032	**DAPS-0090-090-RS3-F0710-MW**
8005033	**DAPS-0090-090-RS4-F0710-MW**
Tamaño 0120	
8005034	**DAPS-0120-090-RS1-F0710-MW**
8005035	**DAPS-0120-090-RS2-F0710-MW**
8005036	**DAPS-0120-090-RS3-F0710-MW**
8005037	**DAPS-0120-090-RS4-F0710-MW**
Tamaño 0180	
8005038	**DAPS-0180-090-RS1-F0710-MW**
8005039	**DAPS-0180-090-RS2-F0710-MW**
8005040	**DAPS-0180-090-RS3-F0710-MW**
8005041	**DAPS-0180-090-RS4-F0710-MW**
Tamaño 0240	
8005042	**DAPS-0240-090-RS1-F1012-MW**
8005043	**DAPS-0240-090-RS2-F1012-MW**
8005044	**DAPS-0240-090-RS3-F1012-MW**
8005045	**DAPS-0240-090-RS4-F1012-MW**
Tamaño 0360	
8005046	**DAPS-0360-090-RS1-F1012-MW**
8005047	**DAPS-0360-090-RS2-F1012-MW**
8005048	**DAPS-0360-090-RS3-F1012-MW**
8005049	**DAPS-0360-090-RS4-F1012-MW**

Nº art.	Tipo
Tamaño 480	
8005050	**DAPS-0480-090-RS1-F1012-MW**
8005051	**DAPS-0480-090-RS1-F14-MW**
8005052	**DAPS-0480-090-RS2-F1012-MW**
8005053	**DAPS-0480-090-RS2-F14-MW**
8005054	**DAPS-0480-090-RS3-F1012-MW**
8005055	**DAPS-0480-090-RS3-F14-MW**
8005056	**DAPS-0480-090-RS4-F1012-MW**
8005057	**DAPS-0480-090-RS4-F14-MW**
Tamaño 0720	
8005058	**DAPS-0720-090-RS1-F12-MW**
8005059	**DAPS-0720-090-RS1-F14-MW**
8005060	**DAPS-0720-090-RS2-F12-MW**
8005061	**DAPS-0720-090-RS2-F14-MW**
8005062	**DAPS-0720-090-RS3-F12-MW**
8005063	**DAPS-0720-090-RS3-F14-MW**
8005064	**DAPS-0720-090-RS4-F12-MW**
8005065	**DAPS-0720-090-RS4-F14-MW**
Tamaño 0960	
8005067	**DAPS-0960-090-RS1-F1216-MW**
8005066	**DAPS-0960-090-RS1-F14-MW**
8005069	**DAPS-0960-090-RS2-F1216-MW**
8005068	**DAPS-0960-090-RS2-F14-MW**
8005071	**DAPS-0960-090-RS3-F1216-MW**
8005070	**DAPS-0960-090-RS3-F14-MW**
8005073	**DAPS-0960-090-RS4-F1216-MW**
8005072	**DAPS-0960-090-RS4-F14-MW**

Referencias – Conjuntos de adaptadores para el montaje de las cajas de señalización de posición SRBP, SRAP					
	Tamaño	Dimensiones [mm]	CRC[1)]	Nº art.	Tipo
DAPS de doble efecto					
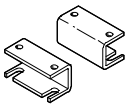	DAPS-0015- ... -F03	20 x 30 x 80	3	**568275**	**DASB-P1-HA-SB**
	DAPS-0015- ... -F04				
	DAPS-0030- ... -F0305				
	DAPS-0030- ... -F04				
	DAPS-0060- ... -F04				
	DAPS-0060- ... -F0507				
	DAPS-0106- ... -F0507				
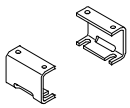	DAPS-0180- ... -F0710	30 x 30 x 80		**572418**	**DASB-P1-HB-SB**
	DAPS-0240- ... -F0710				
	DAPS-0360- ... -F0710				
	DAPS-0480- ... -F1012				
	DAPS-0720- ... -F1012				
	DAPS-0960- ... -F12				
	DAPS-0960- ... -F14				
	DAPS-1440- ... -F12				
	DAPS-1440- ... -F14				
	DAPS-1920- ... -F14				
	DAPS-1920- ... -F1216				
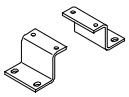	DAPS-2880- ... -F16	30 x 30 x 130		**572419**	**DASB-P1-HC-SB**
	DAPS-3840- ... -F16				
	DAPS-5760- ... -F25				
	DAPS-8000- ... -F25				

1) Clase de resistencia a la corrosión 3 según norma de Festo 940 070:
componentes muy expuestos a corrosión. Piezas exteriores en contacto directo con substancias usuales en entornos industriales, tales como disolventes o detergentes, con superficies funcionales.

Referencias – Conjuntos de adaptadores para el montaje de las cajas de señalización de posición SRBP, SRAP					
	Tamaño	Dimensiones [mm]	CRC[1)]	Nº art.	Tipo
DAPS, de simple efecto					
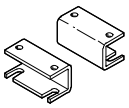	DAPS-0015- ... -F0305	20 x 30 x 80	3	**568275**	**DASB-P1-HA-SB**
	DAPS-0015- ... -F04				
	DAPS-0030- ... -F04				
	DAPS-0030- ... -F0507				
	DAPS-0053- ... -F0507				
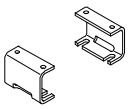	DAPS-0090- ... -F0710	30 x 30 x 80		**572418**	**DASB-P1-HB-SB**
	DAPS-0120- ... -F0710				
	DAPS-0180- ... -F0710				
	DAPS-0240- ... -F1012				
	DAPS-0360- ... -F1012				
	DAPS-0480- ... -F12				
	DAPS-0480- ... -F14				
	DAPS-0720- ... -F12				
	DAPS-0720- ... -F14				
	DAPS-0960- ... -F14				
	DAPS-0960- ... -F1216				
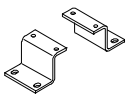	DAPS-1440- ... -F16	30 x 30 x 130		**572419**	**DASB-P1-HC-SB**
	DAPS-1920- ... -F16				
	DAPS-2880- ... -F16				
	DAPS-4000- ... -F25				

1) Clase de resistencia a la corrosión 3 según norma de Festo 940 070:
componentes muy expuestos a corrosión. Piezas exteriores en contacto directo con substancias usuales en entornos industriales, tales como disolventes o detergentes, con superficies funcionales.