Kompaktné valce ADVU/AEVU

Kompaktné valce ADVU

prehľad dodávok

funkcia	vyhotovenie	typ	piest ∅ [mm]	zdvih [mm]		snímanie polohy
dvojčinný	**základný typ**					
		ADVU jednostranná piestna tyč	12, 16	5, 10, 15, 20, 25, 30, 40	1 … 200	■
			20, 25	5, 10, 15, 20, 25, 30, 40, 50	1 … 200	
			32, 40	5, 10, 15, 20, 25, 30, 40, 50, 60, 80	1 … 300	
			50, 63	10, 15, 20, 25, 30, 40, 50, 60, 80	1 … 300	
			80, 100, 125	10, 15, 20, 25, 30, 40, 50, 60, 80	1 … 400	
		ADVU-...-S2 priechodzia piestna tyč	12, 16, 20, 25	–	1 … 200	■
			32, 40, 50, 63	–	1 … 300	
			80, 100, 125	–	1 … 400	
	zaistený proti pretočeniu pomocou štvorhrannej piestnej tyče					
		ADVULQ jednostranná piestna tyč	12, 16	5, 10, 15, 20, 25, 30, 40	1 … 200	■
			20, 25	5, 10, 15, 20, 25, 30, 40, 50	1 … 200	
			32, 40	5, 10, 15, 20, 25, 30, 40, 50, 60, 80	1 … 300	
			50, 63	10, 15, 20, 25, 30, 40, 50, 60, 80	1 … 300	
			80, 100	10, 15, 20, 25, 30, 40, 50, 60, 80	1 … 400	
		ADVULQ-...-S2 priechodzia piestna tyč	12, 16, 20, 25	–	1 … 200	■
			32, 40, 50, 63	–	1 … 300	
			80, 100	–	1 … 400	
	poistenie proti pootočeniu pomocou príruby					
		ADVUL jednostranná piestna tyč	12, 16	5, 10, 15, 20, 25, 30, 40	1 … 200	■
			20, 25	5, 10, 15, 20, 25, 30, 40, 50	1 … 200	
			32, 40	5, 10, 15, 20, 25, 30, 40, 50, 60, 80	1 … 300	
			50, 63	10, 15, 20, 25, 30, 40, 50, 60, 80	1 … 300	
			80, 100	10, 15, 20, 25, 30, 40, 50, 60, 80	1 … 400	
		ADVUL-...-S2 priechodzia piestna tyč	12, 16, 20, 25	–	1 … 200	■
			32, 40, 50, 63	–	1 … 300	
			80, 100	–	1 … 400	
	zosilnená piestna tyč					
		ADVU-...-S1 jednostranná piestna tyč	25	–	1 … 500	■
			40, 63	–	1 … 2 000	
			100	–	1 … 2 000	

Kompaktné valce ADVU

prehľad dodávok

typ	piestna tyč		S20	S6	R3	➔ strana/internet
	s vnútorným závitom	s vonkajším závitom	dutá piestna tyč	odolnosť proti teplotám do 120 °C	zvýšená protikorózna ochrana	
základný typ						
ADVU jednostranná piestna tyč	■	■	–	■	■	11
ADVU-...-S2 priechodzia piestna tyč	■	■	■ ∅ 12 ... 100	■ ∅ 12 ... 100	–	11
poistenie proti pootočeniu štvorhrannou piestnou tyčou						
ADVULQ jednostranná piestna tyč	■	■	–	■	–	22
ADVULQ-...-S2 priechodzia piestna tyč	■	■	■ ∅ 16 ... 100	■	–	22
poistenie proti pootočeniu pomocou príruby						
ADVUL jednostranná piestna tyč	■	–	–	■	–	2
ADVUL-...-S2 priechodzia piestna tyč	■	–	–	–	–	2
zosilnená piestna tyč						
ADVU-...-S1 jednostranná piestna tyč	■	–	–	–	–	33

Kompaktné valce AEVU

prehľad dodávok

funkcia	vyhotovenie	typ	piest ∅ [mm]	zdvih [mm]		snímanie polohy
jednočinný	**základný typ**					
		AEVU jednostranná piestna tyč tlačná	12	5, 10	1 … 10	■
			16, 20, 25, 32, 40	5, 10, 15, 20, 25	1 … 25	
			50, 63, 80, 100	10, 15, 20, 25	1 … 25	
		AEVUZ jednostranná piestna tyč ťažná	12	5, 10	1 … 10	■
			16, 20, 25, 32, 40	5, 10, 15, 20, 25	1 … 25	
			50, 63, 80, 100	10, 15, 20, 25	1 … 25	
		AEVU-…-S2 priechodzia piestna tyč tlačná	12	–	1 … 10	■
			16, 20, 25, 32, 40, 50, 63, 80, 100	–	1 … 25	
	poistenie proti pootočeniu štvorhrannou piestnou tyčou					
		AEVULQ jednostranná piestna tyč tlačná	16, 20, 25, 32, 40	5, 10, 15, 20, 25	1 … 25	■
			50, 63, 80, 100	10, 15, 20, 25	1 … 25	
		AEVULQZ jednostranná piestna tyč ťažná	16, 20, 25, 32, 40	5, 10, 15, 20, 25	1 … 25	■
			50, 63, 80, 100	10, 15, 20, 25	1 … 25	
		AEVULQ-…-S2 priechodzia piestna tyč tlačná	16, 20, 25, 32, 40, 50, 63, 80, 100	–	1 … 25	■

Kompaktné valce AEVU

prehľad dodávok

typ	piestna tyč		S20	S6	R3	➔ strana/internet
	s vnútorným závitom	s vonkajším závitom	dutá piestna tyč	odolnosť proti teplotám do 120 °C	zvýšená ochrana proti korózii	
základný typ						
AEVU jednostranná piestna tyč tlačná	■	■	–	■	–	36
AEVUZ jednostranná piestna tyč ťažná	■	■	–	■	–	36
AEVU-...-S2 priechodzia piestna tyč tlačná	■	■	■	■	–	36
poistenie proti pootočeniu štvorhrannou piestnou tyčou						
AEVULQ jednostranná piestna tyč tlačná	■	■	–	■	–	46
AEVULQZ jednostranná piestna tyč ťažná	■	■	–	■	–	46
AEVULQ-...-S2 priechodzia piestna tyč tlačná	■	■	■	■	–	46

Kompaktné valce ADVU/AEVU

prehľad príslušenstva

Piest ∅ 12 ... 100 mm

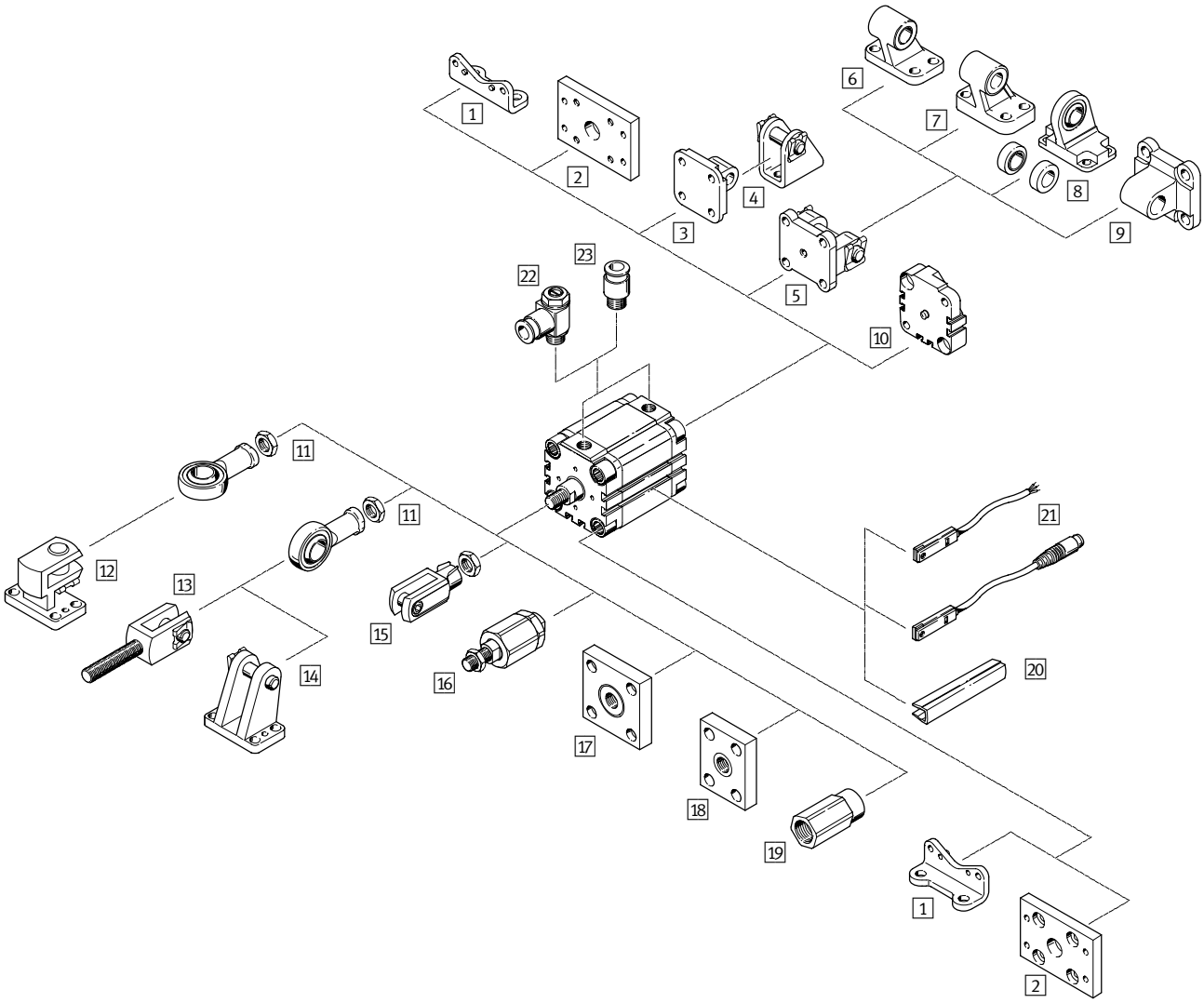

Varianty

ADVU AEVU(Z)		ADVULQ AEVULQ(Z)		ADVU
S2/S20		S2/S20		S1
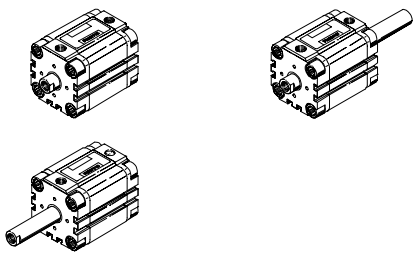		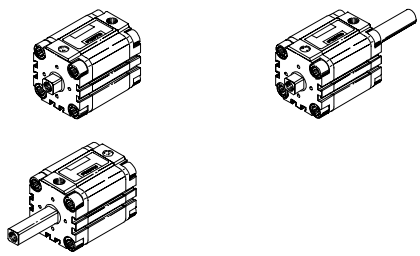		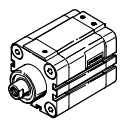

Kompaktné valce ADVU/AEVU

prehľad príslušenstva

Upevňovacie prvky a príslušenstvo		stručný opis	ADVU AEVU(Z)		ADVULQ AEVULQ(Z)		ADVU	➔ strana/internet
				S2/S20		S2/S20	S1	
1	pätkové upevnenie HUA	pre ložiskový a uzatvárací kryt	■	■	■	■	■	55
2	prírubové upevnenie FUA	pre ložiskové a uzatváracie veko	■	■	■	■	■[1]	56
3	výkyvná príruba SUA pre ∅ 12 … 25	pre uzatváracie veko	■	–	■	–	■	57
4	ložiskové puzdro LBN/CRLBN	–	■	–	■	–	■	62
5	výkyvná príruba SUA pre ∅ 32 … 100	pre uzatváracie veko	■	–	■	–	■	57
6	ložiskové puzdro LN	–	■	–	■	–	■	62
7	ložiskové puzdro LNG/CRLNG	–	■	–	■	–	■	62
8	ložiskové puzdro LSN	so sférickým uložením	■	–	■	–	■	62
9	výkyvná príruba SNCL	–	■	–	■	–	■	62
10	montážna sada DPVU	pre prepojenie dvoch valcov s rovnakým ∅ piesta do jedného viacpolohového valca	■	–	■	–	■	61
11	kĺbová hlavica SGS/CRSGS	so sférickým uložením	■	■	–	–	■	63
12	ložiskové puzdro, priečne LQG	–	■	■	–	–	■	63
13	vidlicová koncovka SGA	s vonkajším závitom	■	■	–	–	■	63
14	ložiskové puzdro LBG	–	■	■	–	–	■	62
15	vidlicová koncovka SG/CRSG	umožňuje výkyvný pohyb valca v jednej rovine	■	■	■	■	■	63
16	flexo spojka FK/CRFK	pre vyrovnanie radiálnych a uhlových odchýlok	■	■	–	–	■	63
17	spojkový diel KSG	pre vyrovnanie radiálnych odchýlok	■	■	–	–	■	63
18	spojkový diel KSZ	pre valce s piestnou tyčou poistenou proti pootočeniu, k vyrovnaniu radiálnych odchýlok	–	–	■	■	–	63
19	adaptér AD	pre vákuovú prísavky	–	■ S20	–	■ S20	–	63
20	krytie drážky ABP-5-S	k ochrane káblov snímača a drážok snímača pred znečistením	■	■	■	■	■	65
21	snímače koncových polôh SME/SMT-8	integrovateľný v profilovej rúre valca	■	■	■	■	■	65
22	škrtiaci spätný ventil GRLA/GRLZ	pre reguláciu rýchlosti	■	■	■	■	■	64
23	nástrčný prípoj QS	pre pripojenie hadíc stlačeného vzduchu s kalibrovaným vonkajším priemerom	■	■	■	■	■	quick star

1) len v kombinácii s uzatváracím krytom

Kompaktné valce ADVU/AEVU

prehľad príslušenstva

Piest ∅ 125 mm

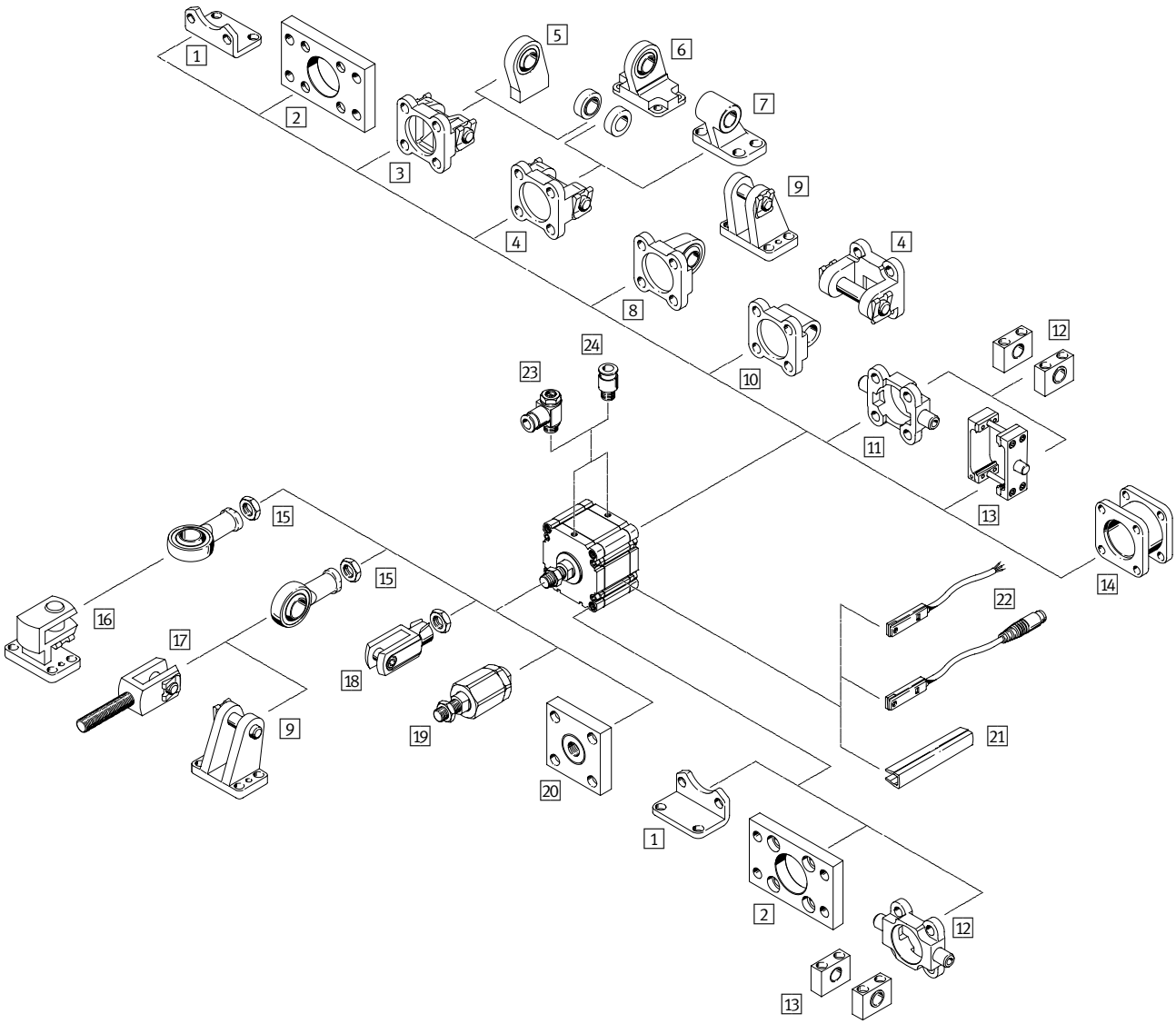

Kompaktné valce ADVU/AEVU

prehľad príslušenstva

Upevňovacie prvky a príslušenstvo		stručný opis	ADVU		➔ strana/internet
				S2	
1	pätkové upevnenie HNC	pre ložiskový a uzatvárací kryt	■	■	55
2	prírubové upevnenie FNC	pre ložiskové a uzatváracie veko	■	■	56
3	výkyvná príruba SNC	pre uzatváracie veko	■	–	58
4	výkyvná príruba SNCB	pre uzatváracie veko	■	–	58
5	ložiskové puzdro LSNSG	zvariteľné, so sférickým uložením	■	–	62
6	ložiskové puzdro LSN	so sférickým uložením	■	–	62
7	ložiskové puzdro LN	–	■	–	62
8	výkyvná príruba SNCS	so sférickým uložením pre uzatvárací kryt	■	–	59
9	ložiskové puzdro LBG	–	■	■	62
10	výkyvná príruba SNCL	pre uzatváracie veko	■	–	59
11	výkyvný čap ZNCF	pre ložiskové a uzatváracie veko	■	■	60
12	ložiskový diel LNZG/CRLNZG	–	■	■	62
13	konštrukčná súprava výkyvného čapu DAMT	k ľubovoľnému upevneniu na profilovej rúre valca	■	■	60
14	montážna sada DPNC	pre prepojenie dvoch valcov s rovnakým ∅ piesta do jedného viacpolohového valca	■	■	61
15	kĺbová hlavica SGS/CRSGS	so sférickým uložením	■	■	63
16	ložiskové puzdro, priečne LQG	–	■	■	63
17	vidlicová koncovka SGA	s vonkajším závitom	■	■	63
18	vidlicová koncovka SG/CRSG	umožňuje výkyvný pohyb valca v jednej rovine	■	■	63
19	flexo spojka FK/CRFK	pre vyrovnanie radiálnych a uhlových odchýlok	■	■	63
20	spojkový diel KSG	pre vyrovnanie radiálnych odchýlok	■	■	63
21	krytie drážky ABP-5-S	k ochrane káblov snímača a drážok snímača pred znečistením	■	■	65
22	snímače koncových polôh SME/SMT-8	integrovateľný v profilovej rúre valca	■	■	65
23	škrtiaci spätný ventil GRLA/GRLZ	pre reguláciu rýchlosti	■	■	64
24	nástrčný prípoj QS	pre pripojenie hadíc stlačeného vzduchu s kalibrovaným vonkajším priemerom	■	■	quick star

Kompaktné valce ADVU/AEVU

legenda k typovému označeniu

ADVULQ	–	50	–	80	–	A	–	P	–	A	–	S6

Typ	
dvojčinný	
ADVU	základný typ
ADVULQ	štvorhranná piestna tyč
jednočinný	
AEVU	základný typ
AEVUZ	základný typ, ťažný
AEVULQ	štvorhranná piestna tyč
AEVULQZ	štvorhranná piestna tyč, ťažný

piest ∅ [mm]

zdvih [mm]

závit na piestnej tyči	
	vnútorný závit
A	vonkajší závit

tlmenie	
P	elastické tlmiace krúžky obojstranne

snímanie polohy	
A	pre snímače koncových polôh

variant	
S1	zosilnená piestna tyč
S2	priebežná piestna tyč
S6	odolnosť proti teplote do 120 °C
S20	priebežná dutá piestna tyč
S26	priechodzia piestna tyč, odolnosť voči teplote až do 120 °C
S206	priechodzia dutá piestna tyč, odolnosť voči teplote do 120 °C
R3	zvýšená ochrana proti korózii

Kompaktné valce ADVU

údajový list, dvojčinný – základný typ

funkcia

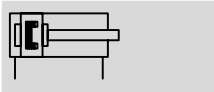

- Ø - priemer
  12 … 125 mm
- l - dĺžka zdvihu
  1 … 400 mm
- www.festo.sk
  menu
  Podpora/Náhradné diely

  sady dielov podliehajúcich opotrebovaniu
  ➔ 21
- servis opráv
  piest ∅ 100, 125 mm

varianty

S2

S6

S26

S20

S206

R3

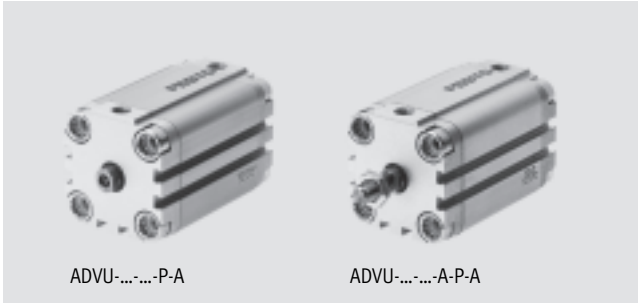

ADVU-...-...-P-A ADVU-...-...-A-P-A

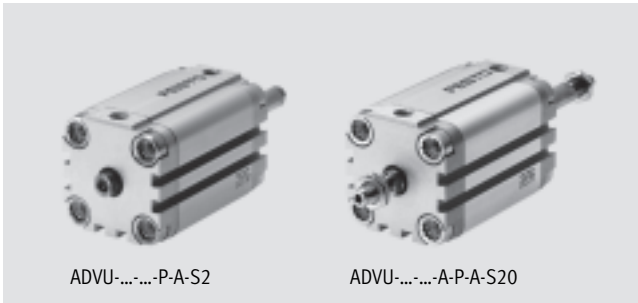

ADVU-...-...-P-A-S2 ADVU-...-...-A-P-A-S20

Všeobecné technické údaje												
piest ∅		12	16	20	25	32	40	50	63	80	100	125
pneumatický prípoj		M5	M5	M5	M5	G⅛	G⅛	G⅛	G⅛	G⅛	G¼	G¼
koncovka piestnej tyče	vnútorný závit	M3	M4	M5	M5	M6	M6	M8	M8	M10	M12	M16
	vonkajší závit	M6	M8	M10x1,25				M12x1,25		M16x1,5	M20x1,5	M27x2
prevádzkové médium		stlačený vzduch podľa ISO 8573-1:2010 [7:4:4]										
upozornenie pre prevádzkové/ riadiace médium		prevádzka s mazaním možná (potrebné pri ďalšej prevádzke)										
konštrukcia		piest										
		piestna tyč										
tlmenie		elastické tlmiace krúžky obojstranne										
snímanie polohy		pre snímače koncových polôh										
spôsob upevnenia		s priebežným otvorom										–
		s vnútorným závitom										
		s príslušenstvom										
montážna poloha		ľubovoľná										

- Upozornenie: Tento výrobok zodpovedá ISO 1179-1 a ISO 228-1.

Prevádzkový tlak [bar]											
piest ∅	12	16	20	25	32	40	50	63	80	100	125
jednostranná piestna tyč	1,2 … 10		1,0 … 10		0,8 … 10			0,6 … 10			0,5 … 10
priechodzia piestna tyč S2/S20	1,5 … 10	1,3 … 10	1,2 … 10		1,0 … 10			0,8 … 10			0,5 … 10

Podmienky okolia			
kompaktné valce	základný typ	S6	R3
teplota okolia[1] [°C]	−20 … +80	0 … +120	−20 … +80
odolnosť proti korózii KBK[2]	2	2	3

1) Zohľadnite rozsah použitia bezdotykových spínačov.
2) Trieda odolnosti proti korózii 2 podľa normy Festo 940 070
Konštrukčné diely s miernymi nárokmi na odolnosť proti korózii. Vonkajšie viditeľné časti s požiadavkami predovšetkým na vzhľad povrchu, ktorý je vystavený priamemu kontaktu s okolitou pre priemysel bežnou atmosférou prípadne kontaktu s médiami, ako sú chladiace látky a mazivá.
Trieda odolnosti proti korózii 3 podľa normy Festo 940 070
Konštrukčné diely s prísnymi nárokmi na odolnosť proti korózii. Vonkajšie viditeľné časti s priamym kontaktom s okolitou atmosférou bežnou pre priemysel prípadne s médiami, ako sú rozpúšťadlá a čistiace prostriedky, s požiadavkami predovšetkým na funkciu povrchu

Kompaktné valce ADVU

technické údaje, dvojčinné – základný typ

Sily [N] a energia nárazu [J]												
piest ∅		12	16	20	25	32	40	50	63	80	100	125
teoretická sila pri 6 bar,		68	121	188	295	483	754	1 178	1 870	3 016	4 712	7 363
chod dopredu	S2/S20	51	90	141	247	415	686	1 057	1 750	2 827	4 418	6 881
teoretická sila pri 6 bar,		51	90	141	247	415	686	1 057	1 750	2 827	4 418	6 881
spätný chod	S2/S20	51	90	141	247	415	686	1 057	1 750	2 827	4 418	6 881
max. energia nárazu v		0,07	0,10	0,14	0,30	0,40	0,52	0,64	0,70	0,75	1,00	3,3
koncových polohách	S20	0,01	0,01	0,01	0,01	0,04	0,05	0,06	0,07	0,08	0,10	0,40

prípustná rýchlosť nárazu:

$$v_{príp.} = \sqrt{\frac{2 \times E_{príp.}}{m_{vlastná} + m_{záťaž}}}$$

maximálna prípustná hmotnosť:

$$m_{záťaž} = \frac{2 \times E_{príp.}}{v^2} - m_{vlastná}$$

$v_{príp.}$ príp. rýchlosť nárazu
$E_{príp.}$ max. energia nárazu
$m_{vlastná}$ pohybovaná hmotnosť (pohon)
$m_{záťaž}$ pohybované užitočné zaťaženie

- upozornenie

Tieto údaje predstavujú dosiahnuteľné maximálne hodnoty. Treba pritom zohľadniť maximálnu prípustnú energiu nárazu.

- upozornenie

návrhový softvér
ProPneu
➔ www.festo.sk

Max. priečna sila Fq v závislosti od vysunutia x

jednostranná piestna tyč

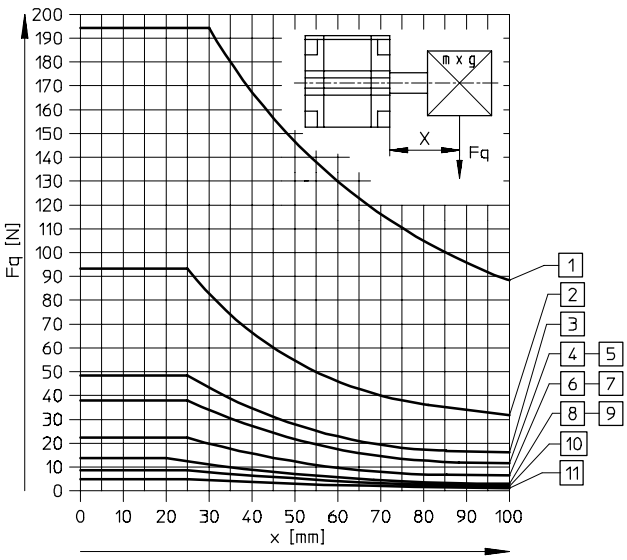

priechodzia piestna tyč

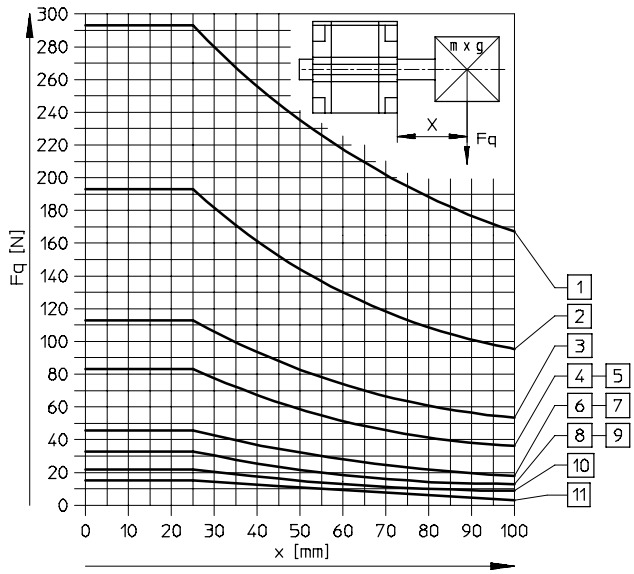

1 ∅ 125 mm
2 ∅ 100 mm
3 ∅ 80 mm
4 ∅ 63 mm
5 ∅ 50 mm
6 ∅ 40 mm
7 ∅ 32 mm
8 ∅ 25 mm
9 ∅ 20 mm
10 ∅ 16 mm
11 ∅ 12 mm

Kompaktné valce ADVU

technické údaje, dvojčinné – základný typ

Hmotnosti [g]											
piest ∅	12	16	20	25	32	40	50	63	80	100	125
hmotnosť výrobku pri zdvihu 0 mm	87	89	149	180	300	433	560	1 059	1 772	2 797	3 426
nárast hmotnosti pri zväčšení zdvihu o 10 mm	15	15	23	28	40	59	72	107	168	177	168
pohybujúca sa hmotnosť pri zdvihu 0 mm	8	12	20	26	49	63	112	134	307	614	1 317
nárast hmotnosti pri zväčšení zdvihu o 10 mm	2	4	6	6	9	9	16	16	25	38	63

Materiály

funkčný rez

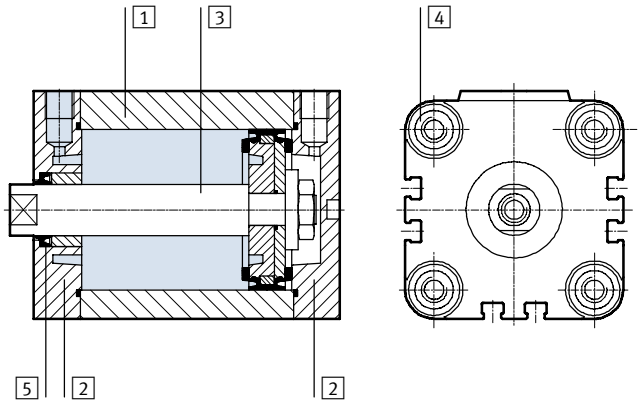

Kompaktné valce			základný typ	S6	R3
1	teleso valca		tvárna hliníková zliatina	tvárna hliníková zliatina	tvárna hliníková zliatina
2	veko		tvárna hliníková zliatina	tvárna hliníková zliatina	tvárna hliníková zliatina
3	piestna tyč	∅ 12 ... 32	vysokolegovaná oceľ, nehrdzavejúca	vysokolegovaná oceľ, nehrdzavejúca	vysokolegovaná oceľ, nehrdzavejúca
		∅ 40 ... 125	vysokolegovaná oceľ	vysokolegovaná oceľ	vysokolegovaná oceľ, nehrdzavejúca
4	spojovacie	∅ 12 ... 16	vysokolegovaná oceľ, nehrdzavejúca	vysokolegovaná oceľ, nehrdzavejúca	vysokolegovaná oceľ, nehrdzavejúca
	skrutky	∅ 20 ... 125	pozinkovaná oceľ	pozinkovaná oceľ	vysokolegovaná oceľ, nehrdzavejúca
5	dynamické tesnenia		polyuretán	fluórový kaučuk	polyuretán

Kompaktné valce ADVU

technické údaje, dvojčinné – základný typ

FESTO

Rozmery – základný valec sťahovanie CAD modelov ➔ **www.festo.sk/engineering**

piest ∅ 12 ... 100 mm

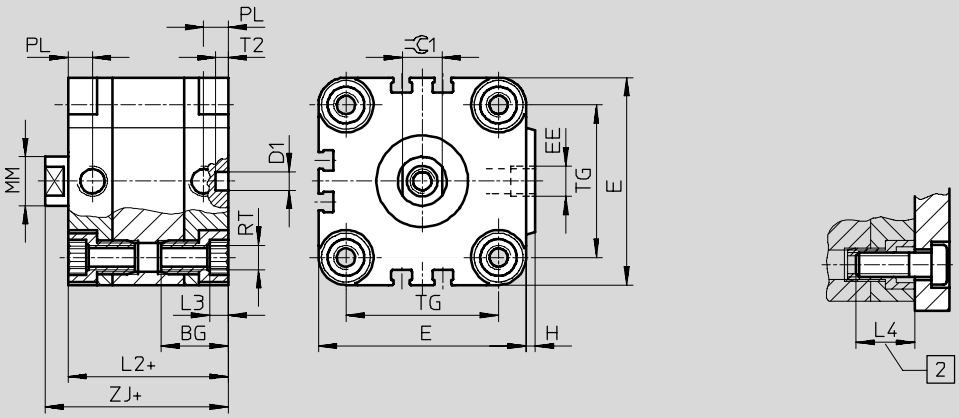

upozornenie

K upevneniu zhora pri pieste s ∅ 12 a 16 mm je treba použiť iba 2 skrutky diagonálne alebo nie magnetické skrutky.

\+ = pripočítať dĺžku zdvihu

2 minimálna hĺbka zaskrutkovania

piest ∅ 125 mm

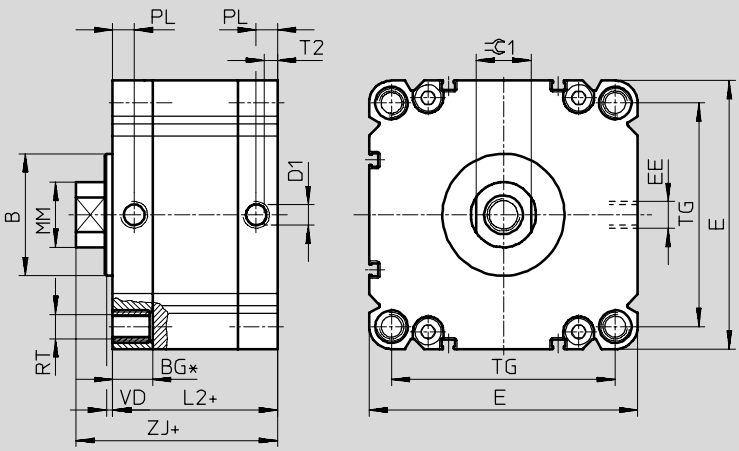

* minimálna hĺbka zaskrutkovania 18 mm. Nemôže byť preskrutkovaná so skrutkou valca.

\+ = pripočítať dĺžku zdvihu

∅ [mm]	B d11	BG	D1 ∅ H9	E	EE	H	L2	L3	L4	MM ∅	PL	RT	T2 −0,2	TG	VD	ZJ	⌯C1 h13
12	–	18,5	6	29	M5	1	38	3	16	6	8	M4	4	18	–	42,5	5
16	–	18,5	6	29	M5	1	38	3	16	8	8	M4	4	18	–	42,5	7
20	–	18,5	6	36	M5	1,5	38	4	18	10	8	M5	4	22	–	42,5	9
25	–	18,5	6	40	M5	1,5	39,5	4	18	10	8	M5	4	26	–	45	9
32	–	21,5	6	50	G⅛	2	44,5	5	20	12	8	M6	4	32	–	50,5	10
40	–	21,5	6	60	G⅛	2,5	45,5	5	20	12	8	M6	4	42	–	52	10
50	–	22	6	68	G⅛	3	45,5	6	20	16	8	M8	4	50	–	53	13
63	–	24,5	8	87	G⅛	4	50	8	25	16	8	M10	4	62	–	57,5	13
80	–	27,5	8	107	G⅛	4	56	8	25	20	8,5	M10	4	82	–	64	17
100	–	32,5	8	128	G¼	5	66,5	8	25	25	10,5	M10	4	103	–	76,5	22
125	60	19,5	10	132	G¼	–	81	–	18	32	10,5	M12	6	110	4	99	27

Upozornenie: Tento výrobok zodpovedá ISO 1179-1 a ISO 228-1.

Kompaktné valce ADVU

technické údaje, dvojčinné – základný typ

Rozmery – varianty sťahovanie CAD modelov ➔ **www.festo.sk/engineering**

základný typ

S2 – priebežná piestna tyč

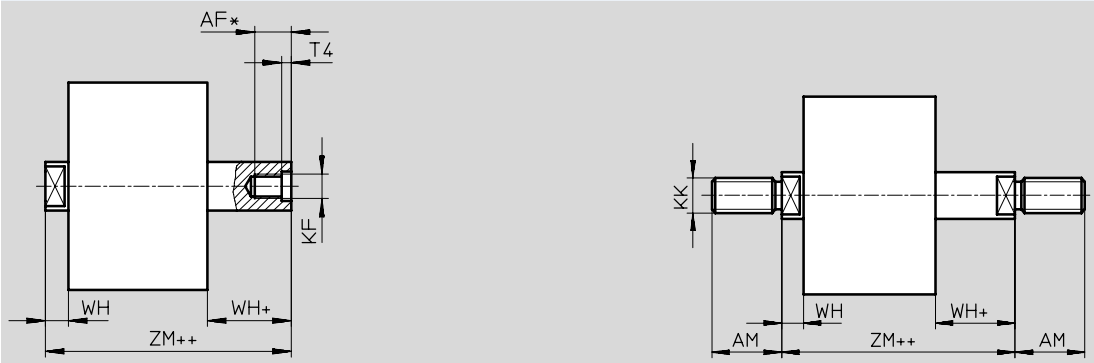

S20 – priebežná dutá piestna tyč

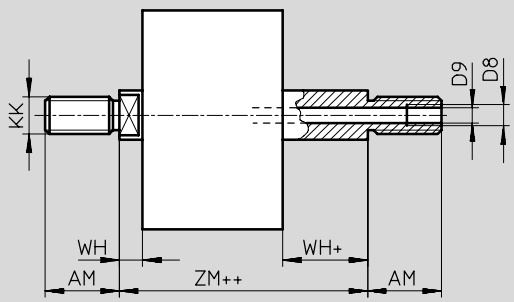

\+ = pripočítať dĺžku zdvihu

++ = pripočítať 2x dĺžku zdvihu

∅ [mm]	AF	AM	D8	D9 ∅	KF	KK	T4	WH	ZJ	ZM
12	8	16	–	2,3	M3	M6	1,5	4,5	42,5	47
16	10	20	–	3,2	M4	M8	1,5	4,5	42,5	47
20[2)]	12	22	–	3,8	M5	M10x1,25	2	4,5	42,5	47
25[2)]	12	22	–	3,8	M5	M10x1,25	2	5,5	45	50,5
32[2)]	14	22	–	4,5	M6	M10x1,25	2,6	6	50,5	56,5
40[2)]	14	22	–	4,5	M6	M10x1,25	2,6	6,5	52	58,5
50[2)]	16	24	–	6	M8	M12x1,25	3,3	7,5	53	60,5
63[2)]	16	24	–	6	M8	M12x1,25	3,3	7,5	57,5	65
80[2)]	20[1)]	32	G⅛	8	M10	M16x1,5	4,7	8	64	72
100[2)]	24[1)]	40	G¼	11,7	M12	M20x1,5	6,1	10	76,5	86,5
125[2)]	25[1)]	54	–	–	M16	M27x2	7	18	99	117

1) So zdvihom < 5 mm sa zníži max. hĺbka zaskrutkovania o 5 mm.
2) Matice pre závit piestnej tyče sú súčasťou dodávky.

Kompaktné valce ADVU

technické údaje, dvojčinné – základný typ

Údaje pre objednávku – základný typ							
typ	piest ∅	zdvih	piestna tyč s vnútorným závitom			piestna tyč s vonkajším závitom	
	[mm]	[mm]	č. dielu	typ		č. dielu	typ
	12	5	**156500**	**ADVU-12-5-P-A**		**156586**	**ADVU-12-5-A-P-A**
		10	**156501**	**ADVU-12-10-P-A**		**156587**	**ADVU-12-10-A-P-A**
		15	**156502**	**ADVU-12-15-P-A**		**156588**	**ADVU-12-15-A-P-A**
		20	**156503**	**ADVU-12-20-P-A**		**156589**	**ADVU-12-20-A-P-A**
		25	**156504**	**ADVU-12-25-P-A**		**156590**	**ADVU-12-25-A-P-A**
		30	**156505**	**ADVU-12-30-P-A**		**156591**	**ADVU-12-30-A-P-A**
		40	**156506**	**ADVU-12-40-P-A**		**156592**	**ADVU-12-40-A-P-A**
	16	5	**156507**	**ADVU-16-5-P-A**		**156593**	**ADVU-16-5-A-P-A**
		10	**156508**	**ADVU-16-10-P-A**		**156594**	**ADVU-16-10-A-P-A**
		15	**156509**	**ADVU-16-15-P-A**		**156595**	**ADVU-16-15-A-P-A**
		20	**156510**	**ADVU-16-20-P-A**		**156596**	**ADVU-16-20-A-P-A**
		25	**156511**	**ADVU-16-25-P-A**		**156597**	**ADVU-16-25-A-P-A**
		30	**156512**	**ADVU-16-30-P-A**		**156598**	**ADVU-16-30-A-P-A**
		40	**156513**	**ADVU-16-40-P-A**		**156599**	**ADVU-16-40-A-P-A**
	20	5	**156514**	**ADVU-20-5-P-A**		**156600**	**ADVU-20-5-A-P-A**
		10	**156515**	**ADVU-20-10-P-A**		**156601**	**ADVU-20-10-A-P-A**
		15	**156516**	**ADVU-20-15-P-A**		**156602**	**ADVU-20-15-A-P-A**
		20	**156517**	**ADVU-20-20-P-A**		**156603**	**ADVU-20-20-A-P-A**
		25	**156518**	**ADVU-20-25-P-A**		**156604**	**ADVU-20-25-A-P-A**
		30	**156519**	**ADVU-20-30-P-A**		**156605**	**ADVU-20-30-A-P-A**
		40	**156520**	**ADVU-20-40-P-A**		**156606**	**ADVU-20-40-A-P-A**
		50	**156521**	**ADVU-20-50-P-A**		**156607**	**ADVU-20-50-A-P-A**
	25	5	**156522**	**ADVU-25-5-P-A**		**156608**	**ADVU-25-5-A-P-A**
		10	**156523**	**ADVU-25-10-P-A**		**156609**	**ADVU-25-10-A-P-A**
		15	**156524**	**ADVU-25-15-P-A**		**156610**	**ADVU-25-15-A-P-A**
		20	**156525**	**ADVU-25-20-P-A**		**156611**	**ADVU-25-20-A-P-A**
		25	**156526**	**ADVU-25-25-P-A**		**156612**	**ADVU-25-25-A-P-A**
		30	**156527**	**ADVU-25-30-P-A**		**156613**	**ADVU-25-30-A-P-A**
		40	**156528**	**ADVU-25-40-P-A**		**156614**	**ADVU-25-40-A-P-A**
		50	**156529**	**ADVU-25-50-P-A**		**156615**	**ADVU-25-50-A-P-A**
	32	5	**156530**	**ADVU-32-5-P-A**		**156616**	**ADVU-32-5-A-P-A**
		10	**156531**	**ADVU-32-10-P-A**		**156617**	**ADVU-32-10-A-P-A**
		15	**156532**	**ADVU-32-15-P-A**		**156618**	**ADVU-32-15-A-P-A**
		20	**156533**	**ADVU-32-20-P-A**		**156619**	**ADVU-32-20-A-P-A**
		25	**156534**	**ADVU-32-25-P-A**		**156620**	**ADVU-32-25-A-P-A**
		30	**156535**	**ADVU-32-30-P-A**		**156621**	**ADVU-32-30-A-P-A**
		40	**156536**	**ADVU-32-40-P-A**		**156622**	**ADVU-32-40-A-P-A**
		50	**156537**	**ADVU-32-50-P-A**		**156623**	**ADVU-32-50-A-P-A**
		60	**156538**	**ADVU-32-60-P-A**		**156624**	**ADVU-32-60-A-P-A**
		80	**156539**	**ADVU-32-80-P-A**		**156625**	**ADVU-32-80-A-P-A**

Kompaktné valce ADVU

technické údaje, dvojčinné – základný typ

FESTO

Údaje pre objednávku – základný typ							
typ	piest ∅	zdvih	piestna tyč s vnútorným závitom			piestna tyč s vonkajším závitom	
	[mm]	[mm]	č. dielu	typ		č. dielu	typ
	40	5	**156540**	**ADVU-40-5-P-A**		**156626**	**ADVU-40-5-A-P-A**
		10	**156541**	**ADVU-40-10-P-A**		**156627**	**ADVU-40-10-A-P-A**
		15	**156542**	**ADVU-40-15-P-A**		**156628**	**ADVU-40-15-A-P-A**
		20	**156543**	**ADVU-40-20-P-A**		**156629**	**ADVU-40-20-A-P-A**
		25	**156544**	**ADVU-40-25-P-A**		**156630**	**ADVU-40-25-A-P-A**
		30	**156545**	**ADVU-40-30-P-A**		**156631**	**ADVU-40-30-A-P-A**
		40	**156546**	**ADVU-40-40-P-A**		**156632**	**ADVU-40-40-A-P-A**
		50	**156547**	**ADVU-40-50-P-A**		**156633**	**ADVU-40-50-A-P-A**
		60	**156548**	**ADVU-40-60-P-A**		**156634**	**ADVU-40-60-A-P-A**
		80	**156549**	**ADVU-40-80-P-A**		**156635**	**ADVU-40-80-A-P-A**
	50	10	**156550**	**ADVU-50-10-P-A**		**156636**	**ADVU-50-10-A-P-A**
		15	**156551**	**ADVU-50-15-P-A**		**156637**	**ADVU-50-15-A-P-A**
		20	**156552**	**ADVU-50-20-P-A**		**156638**	**ADVU-50-20-A-P-A**
		25	**156553**	**ADVU-50-25-P-A**		**156639**	**ADVU-50-25-A-P-A**
		30	**156554**	**ADVU-50-30-P-A**		**156640**	**ADVU-50-30-A-P-A**
		40	**156555**	**ADVU-50-40-P-A**		**156641**	**ADVU-50-40-A-P-A**
		50	**156556**	**ADVU-50-50-P-A**		**156642**	**ADVU-50-50-A-P-A**
		60	**156557**	**ADVU-50-60-P-A**		**156643**	**ADVU-50-60-A-P-A**
		80	**156558**	**ADVU-50-80-P-A**		**156644**	**ADVU-50-80-A-P-A**
	63	10	**156559**	**ADVU-63-10-P-A**		**156645**	**ADVU-63-10-A-P-A**
		15	**156560**	**ADVU-63-15-P-A**		**156646**	**ADVU-63-15-A-P-A**
		20	**156561**	**ADVU-63-20-P-A**		**156647**	**ADVU-63-20-A-P-A**
		25	**156562**	**ADVU-63-25-P-A**		**156648**	**ADVU-63-25-A-P-A**
		30	**156563**	**ADVU-63-30-P-A**		**156649**	**ADVU-63-30-A-P-A**
		40	**156564**	**ADVU-63-40-P-A**		**156650**	**ADVU-63-40-A-P-A**
		50	**156565**	**ADVU-63-50-P-A**		**156651**	**ADVU-63-50-A-P-A**
		60	**156566**	**ADVU-63-60-P-A**		**156652**	**ADVU-63-60-A-P-A**
		80	**156567**	**ADVU-63-80-P-A**		**156653**	**ADVU-63-80-A-P-A**
	80	10	**156568**	**ADVU-80-10-P-A**		**156654**	**ADVU-80-10-A-P-A**
		15	**156569**	**ADVU-80-15-P-A**		**156655**	**ADVU-80-15-A-P-A**
		20	**156570**	**ADVU-80-20-P-A**		**156656**	**ADVU-80-20-A-P-A**
		25	**156571**	**ADVU-80-25-P-A**		**156657**	**ADVU-80-25-A-P-A**
		30	**156572**	**ADVU-80-30-P-A**		**156658**	**ADVU-80-30-A-P-A**
		40	**156573**	**ADVU-80-40-P-A**		**156659**	**ADVU-80-40-A-P-A**
		50	**156574**	**ADVU-80-50-P-A**		**156660**	**ADVU-80-50-A-P-A**
		60	**156575**	**ADVU-80-60-P-A**		**156661**	**ADVU-80-60-A-P-A**
		80	**156576**	**ADVU-80-80-P-A**		**156662**	**ADVU-80-80-A-P-A**
	100	10	**156577**	**ADVU-100-10-P-A**		**156663**	**ADVU-100-10-A-P-A**
		15	**156578**	**ADVU-100-15-P-A**		**156664**	**ADVU-100-15-A-P-A**
		20	**156579**	**ADVU-100-20-P-A**		**156665**	**ADVU-100-20-A-P-A**
		25	**156580**	**ADVU-100-25-P-A**		**156666**	**ADVU-100-25-A-P-A**
		30	**156581**	**ADVU-100-30-P-A**		**156667**	**ADVU-100-30-A-P-A**
		40	**156582**	**ADVU-100-40-P-A**		**156668**	**ADVU-100-40-A-P-A**
		50	**156583**	**ADVU-100-50-P-A**		**156669**	**ADVU-100-50-A-P-A**
		60	**156584**	**ADVU-100-60-P-A**		**156670**	**ADVU-100-60-A-P-A**
		80	**156585**	**ADVU-100-80-P-A**		**156671**	**ADVU-100-80-A-P-A**

Kompaktné valce ADVU

technické údaje, dvojčinné – základný typ

Údaje pre objednávku – základný typ							
typ	piest ∅	zdvih	piestna tyč s vnútorným závitom			piestna tyč s vonkajším závitom	
	[mm]	[mm]	č. dielu	typ		č. dielu	typ
	125	10	**175750**	**ADVU-125-10-P-A**		**175762**	**ADVU-125-10-A-P-A**
		15	**175751**	**ADVU-125-15-P-A**		**175763**	**ADVU-125-15-A-P-A**
		20	**175752**	**ADVU-125-20-P-A**		**175764**	**ADVU-125-20-A-P-A**
		25	**175753**	**ADVU-125-25-P-A**		**175765**	**ADVU-125-25-A-P-A**
		30	**175754**	**ADVU-125-30-P-A**		**175766**	**ADVU-125-30-A-P-A**
		40	**175755**	**ADVU-125-40-P-A**		**175767**	**ADVU-125-40-A-P-A**
		50	**175756**	**ADVU-125-50-P-A**		**175768**	**ADVU-125-50-A-P-A**
		60	**175757**	**ADVU-125-60-P-A**		**175769**	**ADVU-125-60-A-P-A**
		80	**175758**	**ADVU-125-80-P-A**		**175770**	**ADVU-125-80-A-P-A**

Kompaktné valce ADVU

technické údaje, dvojčinné – základný typ

FESTO

Údaje pre objednávku – varianty							
typ	piest ∅ [mm]	zdvih [mm]	piestna tyč s vnútorným závitom č. dielu	typ		piestna tyč s vonkajším závitom č. dielu	typ
variabilný zdvih							
	12	1 … 200	**156000**	**ADVU-12-…-P-A**		**156040**	**ADVU-12-…-A-P-A**
	16	1 … 200	**156001**	**ADVU-16-…-P-A**		**156041**	**ADVU-16-…-A-P-A**
	20	1 … 200	**156002**	**ADVU-20-…-P-A**		**156042**	**ADVU-20-…-A-P-A**
	25	1 … 200	**156003**	**ADVU-25-…-P-A**		**156043**	**ADVU-25-…-A-P-A**
	32	1 … 300	**156004**	**ADVU-32-…-P-A**		**156044**	**ADVU-32-…-A-P-A**
	40	1 … 300	**156005**	**ADVU-40-…-P-A**		**156045**	**ADVU-40-…-A-P-A**
	50	1 … 300	**156006**	**ADVU-50-…-P-A**		**156046**	**ADVU-50-…-A-P-A**
	63	1 … 300	**156007**	**ADVU-63-…-P-A**		**156047**	**ADVU-63-…-A-P-A**
	80	1 … 400	**156008**	**ADVU-80-…-P-A**		**156048**	**ADVU-80-…-A-P-A**
	100	1 … 400	**156009**	**ADVU-100-…-P-A**		**156049**	**ADVU-100-…-A-P-A**
	125	1 … 400	**175759**	**ADVU-125-…-P-A**		**175771**	**ADVU-125-…-A-P-A**
S2 – priebežná piestna tyč							
	12	1 … 200	**156010**	**ADVU-12-…-P-A-S2**		**156050**	**ADVU-12-…-A-P-A-S2**
	16	1 … 200	**156011**	**ADVU-16-…-P-A-S2**		**156051**	**ADVU-16-…-A-P-A-S2**
	20	1 … 200	**156012**	**ADVU-20-…-P-A-S2**		**156052**	**ADVU-20-…-A-P-A-S2**
	25	1 … 200	**156013**	**ADVU-25-…-P-A-S2**		**156053**	**ADVU-25-…-A-P-A-S2**
	32	1 … 300	**156014**	**ADVU-32-…-P-A-S2**		**156054**	**ADVU-32-…-A-P-A-S2**
	40	1 … 300	**156015**	**ADVU-40-…-P-A-S2**		**156055**	**ADVU-40-…-A-P-A-S2**
	50	1 … 300	**156016**	**ADVU-50-…-P-A-S2**		**156056**	**ADVU-50-…-A-P-A-S2**
	63	1 … 300	**156017**	**ADVU-63-…-P-A-S2**		**156057**	**ADVU-63-…-A-P-A-S2**
	80	1 … 400	**156018**	**ADVU-80-…-P-A-S2**		**156058**	**ADVU-80-…-A-P-A-S2**
	100	1 … 400	**156019**	**ADVU-100-…-P-A-S2**		**156059**	**ADVU-100-…-A-P-A-S2**
	125	1 … 400	**175760**	**ADVU-125-…-P-A-S2**		**175772**	**ADVU-125-…-A-P-A-S2**
S6 – odolnosť proti teplote až do 120 °C							
	12	1 … 200	**156030**	**ADVU-12-…-P-A-S6**		**156090**	**ADVU-12-…-A-P-A-S6**
	16	1 … 200	**156031**	**ADVU-16-…-P-A-S6**		**156091**	**ADVU-16-…-A-P-A-S6**
	20	1 … 200	**156032**	**ADVU-20-…-P-A-S6**		**156092**	**ADVU-20-…-A-P-A-S6**
	25	1 … 200	**156033**	**ADVU-25-…-P-A-S6**		**156093**	**ADVU-25-…-A-P-A-S6**
	32	1 … 300	**156034**	**ADVU-32-…-P-A-S6**		**156094**	**ADVU-32-…-A-P-A-S6**
	40	1 … 300	**156035**	**ADVU-40-…-P-A-S6**		**156095**	**ADVU-40-…-A-P-A-S6**
	50	1 … 300	**156036**	**ADVU-50-…-P-A-S6**		**156096**	**ADVU-50-…-A-P-A-S6**
	63	1 … 300	**156037**	**ADVU-63-…-P-A-S6**		**156097**	**ADVU-63-…-A-P-A-S6**
	80	1 … 400	**156038**	**ADVU-80-…-P-A-S6**		**156098**	**ADVU-80-…-A-P-A-S6**
	100	1 … 400	**156039**	**ADVU-100-…-P-A-S6**		**156099**	**ADVU-100-…-A-P-A-S6**
	125	1 … 400	**175761**	**ADVU-125-…-P-A-S6**		**175773**	**ADVU-125-…-A-P-A-S6**
S26 – priechodzia piestna tyč, odolnosť voči teplote až do 120 □							
	12	1 … 200	**156020**	**ADVU-12-…-P-A-S26**		**156080**	**ADVU-12-…-A-P-A-S26**
	16	1 … 200	**156021**	**ADVU-16-…-P-A-S26**		**156081**	**ADVU-16-…-A-P-A-S26**
	20	1 … 200	**156022**	**ADVU-20-…-P-A-S26**		**156082**	**ADVU-20-…-A-P-A-S26**
	25	1 … 200	**156023**	**ADVU-25-…-P-A-S26**		**156083**	**ADVU-25-…-A-P-A-S26**
	32	1 … 300	**156024**	**ADVU-32-…-P-A-S26**		**156084**	**ADVU-32-…-A-P-A-S26**
	40	1 … 300	**156025**	**ADVU-40-…-P-A-S26**		**156085**	**ADVU-40-…-A-P-A-S26**
	50	1 … 300	**156026**	**ADVU-50-…-P-A-S26**		**156086**	**ADVU-50-…-A-P-A-S26**
	63	1 … 300	**156027**	**ADVU-63-…-P-A-S26**		**156087**	**ADVU-63-…-A-P-A-S26**
	80	1 … 400	**156028**	**ADVU-80-…-P-A-S26**		**156088**	**ADVU-80-…-A-P-A-S26**
	100	1 … 400	**156029**	**ADVU-100-…-P-A-S26**		**156089**	**ADVU-100-…-A-P-A-S26**

Kompaktné valce ADVU

technické údaje, dvojčinné – základný typ

Údaje pre objednávku – varianty						
typ	piest ∅ [mm]	zdvih [mm]	piestna tyč s vnútorným závitom č. dielu	typ	piestna tyč s vonkajším závitom č. dielu	typ
S20 – priebežná dutá piestna tyč						
	12	1 … 200	–		**156060**	**ADVU-12-…-A-P-A-S20**
	16	1 … 200			**156061**	**ADVU-16-…-A-P-A-S20**
	20	1 … 200			**156062**	**ADVU-20-…-A-P-A-S20**
	25	1 … 200			**156063**	**ADVU-25-…-A-P-A-S20**
	32	1 … 300			**156064**	**ADVU-32-…-A-P-A-S20**
	40	1 … 300			**156065**	**ADVU-40-…-A-P-A-S20**
	50	1 … 300			**156066**	**ADVU-50-…-A-P-A-S20**
	63	1 … 300			**156067**	**ADVU-63-…-A-P-A-S20**
	80	1 … 400			**156068**	**ADVU-80-…-A-P-A-S20**
	100	1 … 400			**156069**	**ADVU-100-…-A-P-A-S20**
S206 – priechodzia dutá piestna tyč, odolnosť voči teplote až do 120 °C						
	12	1 … 200	–		**156070**	**ADVU-12-…-A-P-A-S206**
	16	1 … 200			**156071**	**ADVU-16-…-A-P-A-S206**
	20	1 … 200			**156072**	**ADVU-20-…-A-P-A-S206**
	25	1 … 200			**156073**	**ADVU-25-…-A-P-A-S206**
	32	1 … 300			**156074**	**ADVU-32-…-A-P-A-S206**
	40	1 … 300			**156075**	**ADVU-40-…-A-P-A-S206**
	50	1 … 300			**156076**	**ADVU-50-…-A-P-A-S206**
	63	1 … 300			**156077**	**ADVU-63-…-A-P-A-S206**
	80	1 … 400			**156078**	**ADVU-80-…-A-P-A-S206**
	100	1 … 400			**156079**	**ADVU-100-…-A-P-A-S206**
R3 – zvýšená ochrana proti korózii						
	12	1 … 200	**176840**	**ADVU-12-…-P-A-R3**	**176851**	**ADVU-12-…-A-P-A-R3**
	16	1 … 200	**176841**	**ADVU-16-…-P-A-R3**	**176852**	**ADVU-16-…-A-P-A-R3**
	20	1 … 200	**176842**	**ADVU-20-…-P-A-R3**	**176853**	**ADVU-20-…-A-P-A-R3**
	25	1 … 200	**176843**	**ADVU-25-…-P-A-R3**	**176854**	**ADVU-25-…-A-P-A-R3**
	32	1 … 300	**176844**	**ADVU-32-…-P-A-R3**	**176855**	**ADVU-32-…-A-P-A-R3**
	40	1 … 300	**176845**	**ADVU-40-…-P-A-R3**	**176856**	**ADVU-40-…-A-P-A-R3**
	50	1 … 300	**176846**	**ADVU-50-…-P-A-R3**	**176857**	**ADVU-50-…-A-P-A-R3**
	63	1 … 300	**176847**	**ADVU-63-…-P-A-R3**	**176858**	**ADVU-63-…-A-P-A-R3**
	80	1 … 400	**176848**	**ADVU-80-…-P-A-R3**	**176859**	**ADVU-80-…-A-P-A-R3**
	100	1 … 400	**176849**	**ADVU-100-…-P-A-R3**	**176860**	**ADVU-100-…-A-P-A-R3**
	125	1 … 400	**176850**	**ADVU-125-…-P-A-R3**	**176861**	**ADVU-125-…-A-P-A-R3**

Kompaktné valce ADVU

technické údaje, dvojčinné – základný typ

Typové označenie – sady dielov podliehajúcich opotrebovaniu					
	č. dielu	typ		č. dielu	typ
piest ∅	základný typ			S6 – odolnosť proti teplote až do 120 °C	
12	**121115**	**ADVU-12-...-(A)-P-A**[1]		**383559**	**ADVU-12-...-(A)-P-A-S6**[2]
16	**121116**	**ADVU-16-...-(A)-P-A**[1]		**383560**	**ADVU-16-...-(A)-P-A-S6**[2]
20	**121117**	**ADVU-20-...-(A)-P-A**[1]		**383561**	**ADVU-20-...-(A)-P-A-S6**[2]
25	**121118**	**ADVU-25-...-(A)-P-A**[1]		**383562**	**ADVU-25-...-(A)-P-A-S6**[2]
32	**121119**	**ADVU-32-...-(A)-P-A**[1]		**383563**	**ADVU-32-...-(A)-P-A-S6**[1]
40	**121120**	**ADVU-40-...-(A)-P-A**[1]		**383564**	**ADVU-40-...-(A)-P-A-S6**[1]
50	**121121**	**ADVU-50-...-(A)-P-A**[1]		**383565**	**ADVU-50-...-(A)-P-A-S6**[1]
63	**121122**	**ADVU-63-...-(A)-P-A**[1]		**383566**	**ADVU-63-...-(A)-P-A-S6**[1]
80	**121123**	**ADVU-80-...-(A)-P-A**[1]		**383567**	**ADVU-80-...-(A)-P-A-S6**[1]
100	**121124**	**ADVU-100-...-(A)-P-A**[1]		**383568**	**ADVU-100-...-(A)-P-A-S6**[1]
125	**380423**	**ADVU-125-...-(A)-P-A**[1]		**383569**	**ADVU-125-...-(A)-P-A-S6**[1]

1) Montážne mazivo je súčasťou dodávky.
2) Montážne mazivo nie je súčasťou dodávky. Pri potrebe objednávajte samostatne pod č. dielu 329 555 (20 ml).

Kompaktné valce ADVULQ

technické údaje – dvojčinné valce s poistením proti pootočeniu so štvorhrannou piestnou tyčou

funkcia

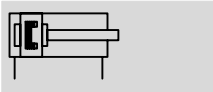

- ∅ - priemer
  12 ... 100 mm
- | - dĺžka zdvihu
  1 ... 400 mm
- www.festo.sk
  menu
  Podpora/Náhradné diely
- servis opráv
  piest ∅ 100 mm

varianty

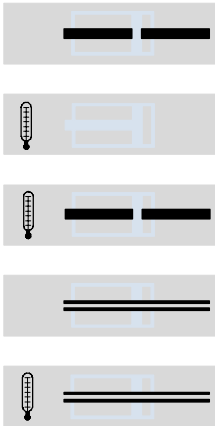

S2

S6

S26

S20

S206

ADVULQ-...-...-P-A

ADVULQ-...-...-P-A-S2

Všeobecné technické údaje											
piest ∅		12	16	20	25	32	40	50	63	80	100
pneumatický prípoj		M5	M5	M5	M5	G⅛	G⅛	G⅛	G⅛	G⅛	G¼
koncovka piestnej tyče	vnútorný závit	M3	M4	M5	M5	M6	M6	M8	M8	M10	M12
	vonkajší závit	M6	M8	M10x1,25				M12x1,25		M16x1,5	M20x1,5
prevádzkové médium		stlačený vzduch podľa ISO 8573-1:2010 [7:4:4]									
upozornenie pre prevádzkové/ riadiace médium		prevádzka s mazaním možná (potrebné pri ďalšej prevádzke)									
konštrukcia		piest									
		piestna tyč									
tlmenie		elastické tlmiace krúžky obojstranne									
snímanie polohy		pre snímače koncových polôh									
spôsob upevnenia		s priebežným otvorom									
		s vnútorným závitom									
		s príslušenstvom									
montážna poloha		ľubovoľná									

- | - Upozornenie: Tento výrobok zodpovedá ISO 1179-1 a ISO 228-1.

Prevádzkový tlak [bar]										
piest ∅	12	16	20	25	32	40	50	63	80	100
jednostranná piestna tyč	1,3 ... 10		1,0 ... 10		0,8 ... 10			0,6 ... 10		
priechodzia piestna tyč S2/S20	1,5 ... 10	1,3 ... 10	1,2 ... 10		1,0 ... 10			0,8 ... 10		

Podmienky okolia		
kompaktné valce	základný typ	S6
teplota okolia[1] [°C]	–20 ... +80	0 ... +120
odolnosť proti korózii KBK[2]	2	2

1) Zohľadnite rozsah použitia bezdotykových spínačov.
2) Trieda odolnosti proti korózii 2 podľa normy Festo 940 070
Konštrukčné diely s miernymi nárokmi na odolnosť proti korózii. Vonkajšie viditeľné časti s požiadavkami predovšetkým na vzhľad povrchu, ktorý je vystavený priamemu kontaktu s okolitou pre priemysel bežnou atmosférou prípadne médiami, ako sú chladiace látky a mazivá.

Kompaktné valce ADVULQ

technické údaje – dvojčinné valce s poistením proti pootočeniu so štvorhrannou piestnou tyčou

Sily [N] a energia nárazu [J]											
piest ∅		12	16	20	25	32	40	50	63	80	100
teoretická sila pri 6 bar,		68	121	188	295	483	754	1 178	1 870	3 016	4 712
chod dopredu	S2/S20	51	90	141	247	415	686	1 057	1 750	2 827	4 418
teoretická sila pri 6 bar,		51	90	141	247	415	686	1 057	1 750	2 827	4 418
spätný chod	S2/S20	51	90	141	247	415	686	1 057	1 750	2 827	4 418
max. energia nárazu		0,07	0,10	0,14	0,30	0,40	0,52	0,64	0,70	0,75	1,00
v koncových polohách	S20	0,01	0,01	0,01	0,01	0,04	0,05	0,06	0,07	0,08	0,10

Technické údaje, štvorhranná piestna tyč											
piest ∅		12	16	20	25	32	40	50	63	80	100
max. krútiaci moment na piestnej tyči[1)]	[Nm]	0,10	0,20	0,45	0,45	0,80	0,80	1,10	1,10	1,50	3,00
max. vôľa piestnej tyče v pootočení	[°]	±1,0	±0,9	±0,8	±0,8	±0,6	±0,6	±0,5	±0,5	±0,4	±0,4
pootočenie piestnej tyče	[°/50 mm]	0,40	0,30	0,25	0,25	0,20	0,20	0,15	0,15	0,15	0,09

1) Max. krútiaci moment nesmie byť prekročený ani pri montáži upevňovacích prvkov na piestnej tyči.

Max. priečna sila Fq v závislosti od vysunutia x

jednostranná piestna tyč

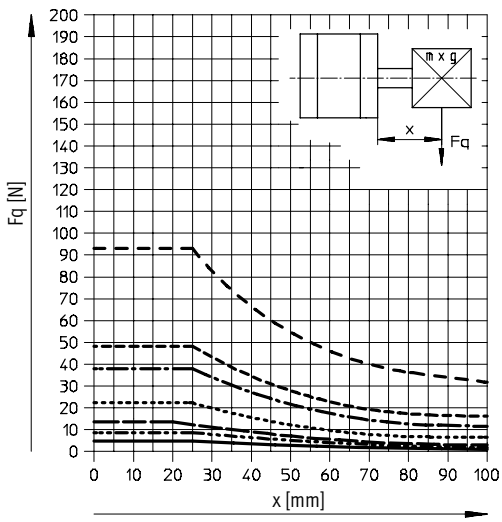

- ∅ 12
- ∅ 16
- ∅ 20/25
- ∅ 32/40
- ∅ 50/63
- ∅ 80
- ∅ 100

priechodzia piestna tyč

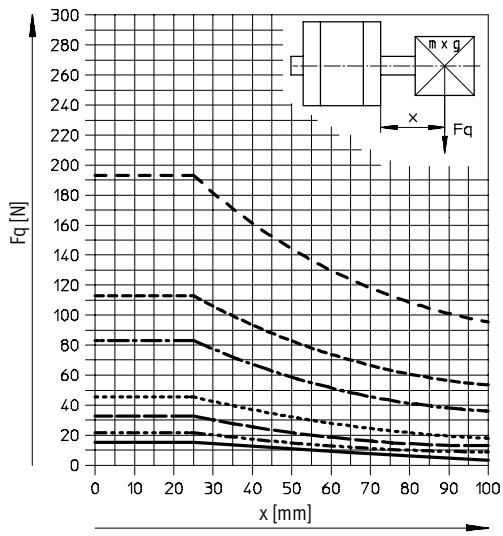

- ∅ 12
- ∅ 16
- ∅ 20/25
- ∅ 32/40
- ∅ 50/63
- ∅ 80
- ∅ 100

Max. priečna sila Fq v závislosti od vysunutia x a ramena páky a

Q – štvorhranná piestna tyč

∅ 12

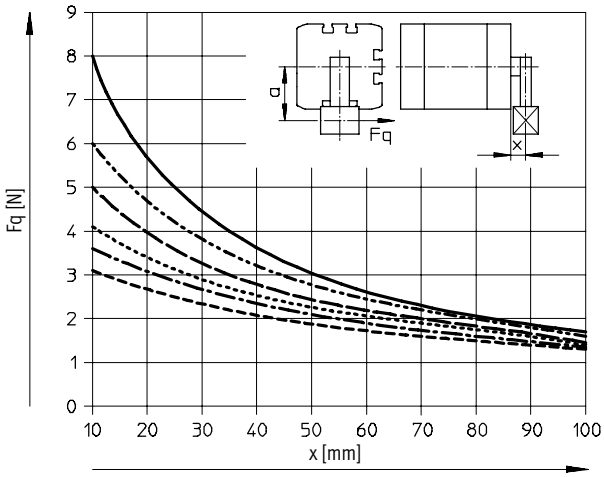

- a = 5 mm
- a = 10 mm
- a = 15 mm
- a = 20 mm
- a = 25 mm
- a = 30 mm

∅ 16

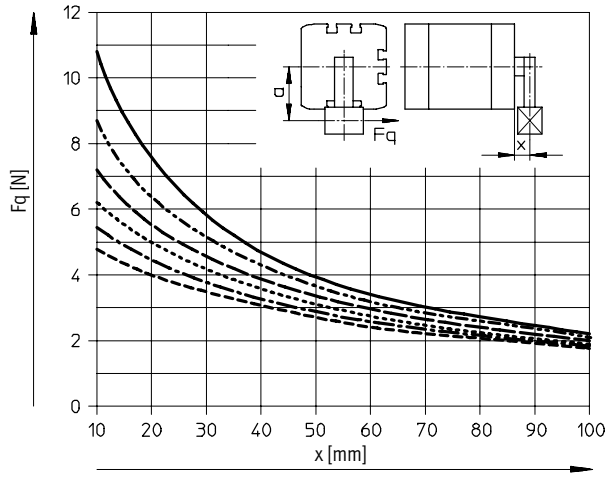

- a = 5 mm
- a = 10 mm
- a = 15 mm
- a = 20 mm
- a = 25 mm
- a = 30 mm

∅ 20/25

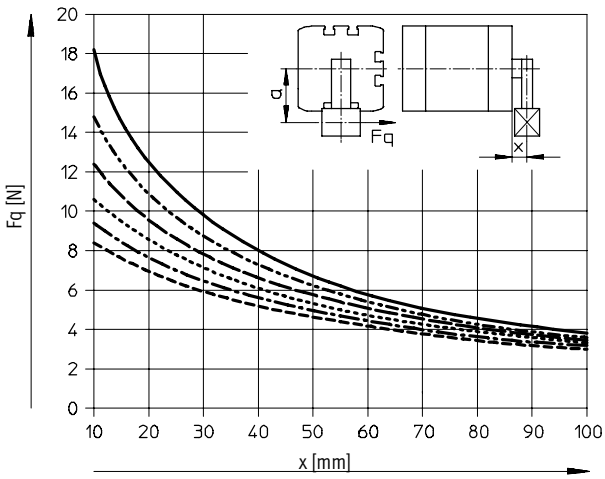

- a = 5 mm
- a = 10 mm
- a = 15 mm
- a = 20 mm
- a = 25 mm
- a = 30 mm

∅ 32/40

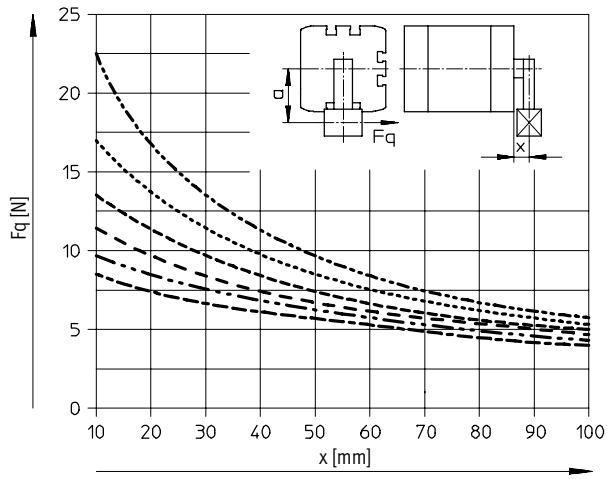

- a = 10 mm
- a = 20 mm
- a = 30 mm
- a = 40 mm
- a = 50 mm
- a = 60 mm

Kompaktné valce ADVULQ

technické údaje – dvojčinné valce s poistením proti pootočeniu so štvorhrannou piestnou tyčou

Max. priečna sila Fq v závislosti od vysunutia x a ramena páky a

∅ 50/63

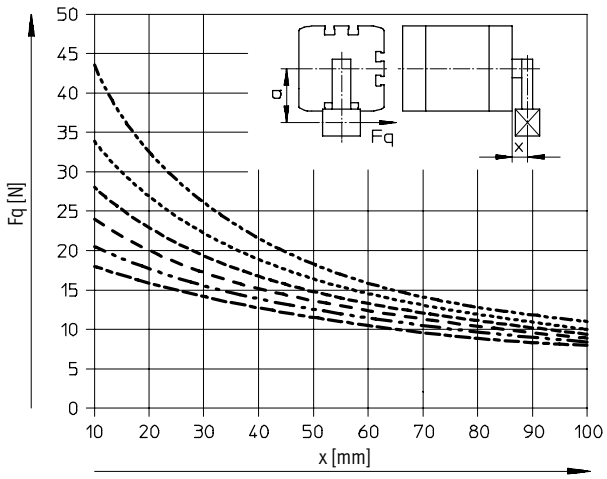

- a = 10 mm
- a = 20 mm
- a = 30 mm
- a = 40 mm
- a = 50 mm
- a = 60 mm

∅ 80/100

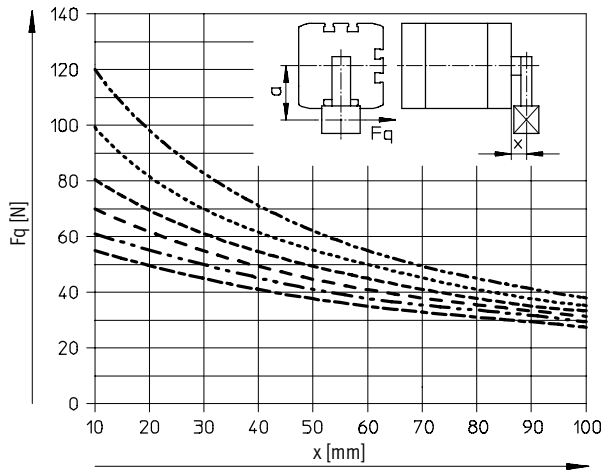

- a = 10 mm
- a = 20 mm
- a = 30 mm
- a = 40 mm
- a = 50 mm
- a = 60 mm

Hmotnosti [g]

piest ∅	12	16	20	25	32	40	50	63	80	100
hmotnosť výrobku pri zdvihu 0 mm	87	89	149	180	300	433	560	1 059	1 772	2 797
nárast hmotnosti pri zväčšení zdvihu o 10 mm	15	15	23	28	40	59	72	107	168	177
pohybujúca sa hmotnosť pri zdvihu 0 mm	8	12	20	26	49	63	112	134	307	614
nárast hmotnosti pri zväčšení zdvihu o 10 mm	2	4	6	6	9	9	16	16	25	38

Kompaktné valce ADVULQ

technické údaje – dvojčinné valce s poistením proti pootočeniu so štvorhrannou piestnou tyčou

Materiály

funkčný rez

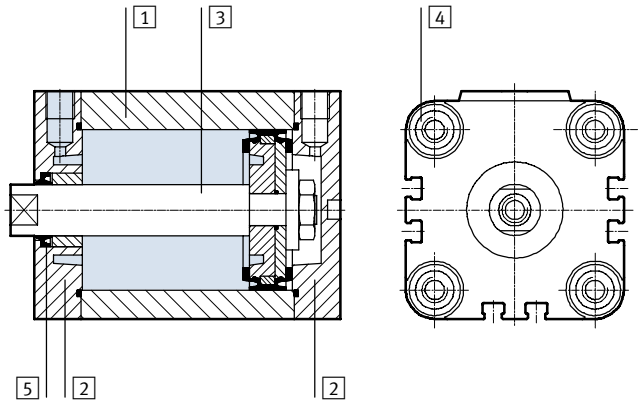

Kompaktné valce			základný typ	S6
1	teleso valca		tvárna hliníková zliatina	tvárna hliníková zliatina
2	veko		tvárna hliníková zliatina	tvárna hliníková zliatina
3	piestna tyč	∅ 12 ... 32	vysokolegovaná oceľ, nehrdzavejúca	vysokolegovaná oceľ, nehrdzavejúca
		∅ 40 ... 100	vysokolegovaná oceľ	vysokolegovaná oceľ
4	spojovacie	∅ 12 ... 16	vysokolegovaná oceľ, nehrdzavejúca	vysokolegovaná oceľ, nehrdzavejúca
	skrutky	∅ 20 ... 100	pozinkovaná oceľ	pozinkovaná oceľ
5	dynamické tesnenia		polyuretán	fluórový kaučuk

Kompaktné valce ADVULQ

technické údaje – dvojčinné valce s poistením proti pootočeniu so štvorhrannou piestnou tyčou

Rozmery – základný valec sťahovanie CAD modelov ➔ **www.festo.sk/engineering**

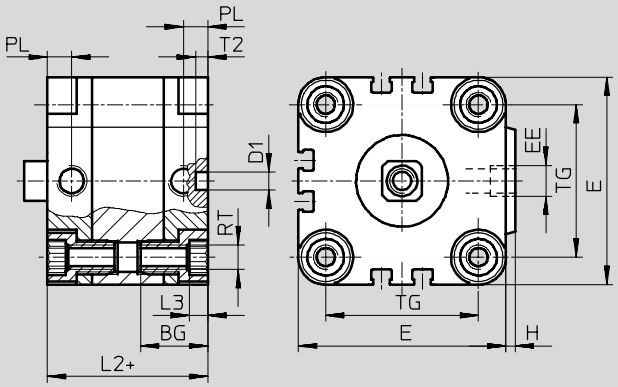

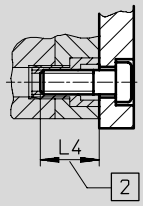

- upozornenie

K upevneniu zhora pri pieste s ∅ 12 a 16 mm je treba použiť iba 2 skrutky diagonálne alebo nie magnetické skrutky.

\+ = pripočítať dĺžku zdvihu

2 minimálna hĺbka zaskrutkovania

∅ [mm]	BG	D1 ∅ H9	E	EE	H	L2	L3	L4	PL	RT	T2 −0,2	TG
12	18,5	6	29	M5	1	38	3	16	8	M4	4	18
16	18,5	6	29	M5	1	38	3	16	8	M4	4	18
20	18,5	6	36	M5	1,5	38	4	18	8	M5	4	22
25	18,5	6	40	M5	1,5	39,5	4	18	8	M5	4	26
32	21,5	6	50	G⅛	2	44,5	5	20	8	M6	4	32
40	21,5	6	60	G⅛	2,5	45,5	5	20	8	M6	4	42
50	22	6	68	G⅛	3	45,5	6	20	8	M8	4	50
63	24,5	8	87	G⅛	4	50	8	25	8	M10	4	62
80	27,5	8	107	G⅛	4	56	8	25	8,5	M10	4	82
100	32,5	8	128	G¼	5	66,5	8	25	10,5	M10	4	103

Upozornenie: Tento výrobok zodpovedá ISO 1179-1 a ISO 228-1.

Kompaktné valce ADVULQ

technické údaje – dvojčinné valce s poistením proti pootočeniu so štvorhrannou piestnou tyčou

Rozmery – varianty sťahovanie CAD modelov ➔ **www.festo.sk/engineering**

základný typ

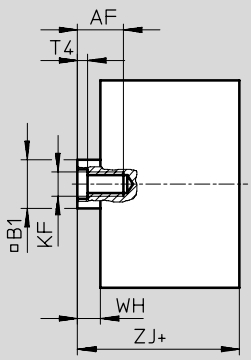

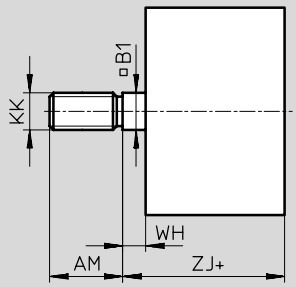

S2 – priebežná piestna tyč

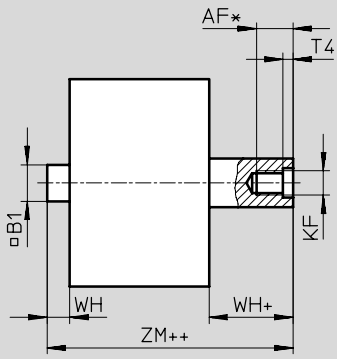

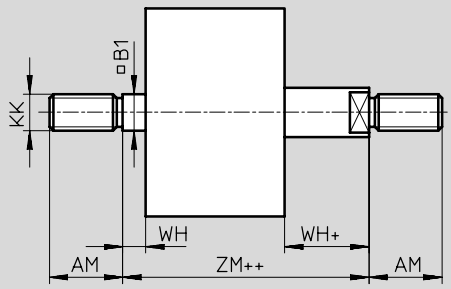

S20 – priechodzia, dutá piestna tyč

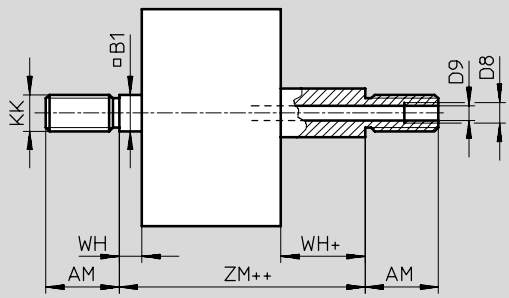

\+ = pripočítať dĺžku zdvihu
++ = pripočítať 2x dĺžku zdvihu

∅ [mm]	AF	AM	B1 □	D8	D9 ∅	KF	KK	T4	WH	ZJ	ZM
12	8	16	5,5	–	2,3	M3	M6	1,5	4,5	42,5	47
16	10	20	7	–	3,2	M4	M8	1,5	4,5	42,5	47
20[2)]	12	22	9	–	3,8	M5	M10x1,25	2	4,5	42,5	47
25[2)]	12	22	9	–	3,8	M5	M10x1,25	2	5,5	45	50,5
32[2)]	14	22	10	–	4,5	M6	M10x1,25	2,6	6	50,5	56,5
40[2)]	14	22	10	–	4,5	M6	M10x1,25	2,6	6,5	52	58,5
50[2)]	16	24	12	–	6	M8	M12x1,25	3,3	7,5	53	60,5
63[2)]	16	24	12	–	6	M8	M12x1,25	3,3	7,5	57,5	65
80[2)]	20[1)]	32	16	G⅛	8	M10	M16x1,5	4,7	8	64	72
100[2)]	24[1)]	40	20	G¼	11,7	M12	M20x1,5	6,1	10	76,5	86,5

1) So zdvihom < 5 mm sa zníži max. hĺbka zaskrutkovania o 5 mm.
2) Matice pre závit piestnej tyče sú súčasťou dodávky.

Kompaktné valce ADVULQ

technické údaje – dvojčinné valce s poistením proti pootočeniu so štvorhrannou piestnou tyčou

Údaje pre objednávku – základný typ						
typ	piest ∅ [mm]	zdvih [mm]	piestna tyč s vnútorným závitom č. dielu	typ	piestna tyč s vonkajším závitom č. dielu	typ
	12	5	156672	ADVULQ-12-5-P-A	156758	ADVULQ-12-5-A-P-A
		10	156673	ADVULQ-12-10-P-A	156759	ADVULQ-12-10-A-P-A
		15	156674	ADVULQ-12-15-P-A	156760	ADVULQ-12-15-A-P-A
		20	156675	ADVULQ-12-20-P-A	156761	ADVULQ-12-20-A-P-A
		25	156676	ADVULQ-12-25-P-A	156762	ADVULQ-12-25-A-P-A
		30	156677	ADVULQ-12-30-P-A	156763	ADVULQ-12-30-A-P-A
		40	156678	ADVULQ-12-40-P-A	156764	ADVULQ-12-40-A-P-A
	16	5	156679	ADVULQ-16-5-P-A	156765	ADVULQ-16-5-A-P-A
		10	156680	ADVULQ-16-10-P-A	156766	ADVULQ-16-10-A-P-A
		15	156681	ADVULQ-16-15-P-A	156767	ADVULQ-16-15-A-P-A
		20	156682	ADVULQ-16-20-P-A	156768	ADVULQ-16-20-A-P-A
		25	156683	ADVULQ-16-25-P-A	156769	ADVULQ-16-25-A-P-A
		30	156684	ADVULQ-16-30-P-A	156770	ADVULQ-16-30-A-P-A
		40	156685	ADVULQ-16-40-P-A	156771	ADVULQ-16-40-A-P-A
	20	5	156686	ADVULQ-20-5-P-A	156772	ADVULQ-20-5-A-P-A
		10	156687	ADVULQ-20-10-P-A	156773	ADVULQ-20-10-A-P-A
		15	156688	ADVULQ-20-15-P-A	156774	ADVULQ-20-15-A-P-A
		20	156689	ADVULQ-20-20-P-A	156775	ADVULQ-20-20-A-P-A
		25	156690	ADVULQ-20-25-P-A	156776	ADVULQ-20-25-A-P-A
		30	156691	ADVULQ-20-30-P-A	156777	ADVULQ-20-30-A-P-A
		40	156692	ADVULQ-20-40-P-A	156778	ADVULQ-20-40-A-P-A
		50	156693	ADVULQ-20-50-P-A	156779	ADVULQ-20-50-A-P-A
	25	5	156694	ADVULQ-25-5-P-A	156780	ADVULQ-25-5-A-P-A
		10	156695	ADVULQ-25-10-P-A	156781	ADVULQ-25-10-A-P-A
		15	156696	ADVULQ-25-15-P-A	156782	ADVULQ-25-15-A-P-A
		20	156697	ADVULQ-25-20-P-A	156783	ADVULQ-25-20-A-P-A
		25	156698	ADVULQ-25-25-P-A	156784	ADVULQ-25-25-A-P-A
		30	156699	ADVULQ-25-30-P-A	156785	ADVULQ-25-30-A-P-A
		40	156700	ADVULQ-25-40-P-A	156786	ADVULQ-25-40-A-P-A
		50	156701	ADVULQ-25-50-P-A	156787	ADVULQ-25-50-A-P-A
	32	5	156702	ADVULQ-32-5-P-A	156788	ADVULQ-32-5-A-P-A
		10	156703	ADVULQ-32-10-P-A	156789	ADVULQ-32-10-A-P-A
		15	156704	ADVULQ-32-15-P-A	156790	ADVULQ-32-15-A-P-A
		20	156705	ADVULQ-32-20-P-A	156791	ADVULQ-32-20-A-P-A
		25	156706	ADVULQ-32-25-P-A	156792	ADVULQ-32-25-A-P-A
		30	156707	ADVULQ-32-30-P-A	156793	ADVULQ-32-30-A-P-A
		40	156708	ADVULQ-32-40-P-A	156794	ADVULQ-32-40-A-P-A
		50	156709	ADVULQ-32-50-P-A	156795	ADVULQ-32-50-A-P-A
		60	156710	ADVULQ-32-60-P-A	156796	ADVULQ-32-60-A-P-A
		80	156711	ADVULQ-32-80-P-A	156797	ADVULQ-32-80-A-P-A

Kompaktné valce ADVULQ

technické údaje – dvojčinné valce s poistením proti pootočeniu so štvorhrannou piestnou tyčou

Údaje pre objednávku – základný typ							
typ	piest ∅	zdvih	piestna tyč s vnútorným závitom			piestna tyč s vonkajším závitom	
	[mm]	[mm]	č. dielu	typ		č. dielu	typ
	40	5	**156712**	**ADVULQ-40-5-P-A**		**156798**	**ADVULQ-40-5-A-P-A**
		10	**156713**	**ADVULQ-40-10-P-A**		**156799**	**ADVULQ-40-10-A-P-A**
		15	**156714**	**ADVULQ-40-15-P-A**		**156800**	**ADVULQ-40-15-A-P-A**
		20	**156715**	**ADVULQ-40-20-P-A**		**156801**	**ADVULQ-40-20-A-P-A**
		25	**156716**	**ADVULQ-40-25-P-A**		**156802**	**ADVULQ-40-25-A-P-A**
		30	**156717**	**ADVULQ-40-30-P-A**		**156803**	**ADVULQ-40-30-A-P-A**
		40	**156718**	**ADVULQ-40-40-P-A**		**156804**	**ADVULQ-40-40-A-P-A**
		50	**156719**	**ADVULQ-40-50-P-A**		**156805**	**ADVULQ-40-50-A-P-A**
		60	**156720**	**ADVULQ-40-60-P-A**		**156806**	**ADVULQ-40-60-A-P-A**
		80	**156721**	**ADVULQ-40-80-P-A**		**156807**	**ADVULQ-40-80-A-P-A**
	50	10	**156722**	**ADVULQ-50-10-P-A**		**156808**	**ADVULQ-50-10-A-P-A**
		15	**156723**	**ADVULQ-50-15-P-A**		**156809**	**ADVULQ-50-15-A-P-A**
		20	**156724**	**ADVULQ-50-20-P-A**		**156810**	**ADVULQ-50-20-A-P-A**
		25	**156725**	**ADVULQ-50-25-P-A**		**156811**	**ADVULQ-50-25-A-P-A**
		30	**156726**	**ADVULQ-50-30-P-A**		**156812**	**ADVULQ-50-30-A-P-A**
		40	**156727**	**ADVULQ-50-40-P-A**		**156813**	**ADVULQ-50-40-A-P-A**
		50	**156728**	**ADVULQ-50-50-P-A**		**156814**	**ADVULQ-50-50-A-P-A**
		60	**156729**	**ADVULQ-50-60-P-A**		**156815**	**ADVULQ-50-60-A-P-A**
		80	**156730**	**ADVULQ-50-80-P-A**		**156816**	**ADVULQ-50-80-A-P-A**
	63	10	**156731**	**ADVULQ-63-10-P-A**		**156 817**	**ADVULQ-63-10-A-P-A**
		15	**156732**	**ADVULQ-63-15-P-A**		**156 818**	**ADVULQ-63-15-A-P-A**
		20	**156733**	**ADVULQ-63-20-P-A**		**156 819**	**ADVULQ-63-20-A-P-A**
		25	**156734**	**ADVULQ-63-25-P-A**		**156 820**	**ADVULQ-63-25-A-P-A**
		30	**156735**	**ADVULQ-63-30-P-A**		**156 821**	**ADVULQ-63-30-A-P-A**
		40	**156736**	**ADVULQ-63-40-P-A**		**156 822**	**ADVULQ-63-40-A-P-A**
		50	**156737**	**ADVULQ-63-50-P-A**		**156 823**	**ADVULQ-63-50-A-P-A**
		60	**156738**	**ADVULQ-63-60-P-A**		**156 824**	**ADVULQ-63-60-A-P-A**
		80	**156739**	**ADVULQ-63-80-P-A**		**156 825**	**ADVULQ-63-80-A-P-A**
	80	10	**156740**	**ADVULQ-80-10-P-A**		**156826**	**ADVULQ-80-10-A-P-A**
		15	**156741**	**ADVULQ-80-15-P-A**		**156827**	**ADVULQ-80-15-A-P-A**
		20	**156742**	**ADVULQ-80-20-P-A**		**156828**	**ADVULQ-80-20-A-P-A**
		25	**156743**	**ADVULQ-80-25-P-A**		**156829**	**ADVULQ-80-25-A-P-A**
		30	**156744**	**ADVULQ-80-30-P-A**		**156830**	**ADVULQ-80-30-A-P-A**
		40	**156745**	**ADVULQ-80-40-P-A**		**156831**	**ADVULQ-80-40-A-P-A**
		50	**156746**	**ADVULQ-80-50-P-A**		**156832**	**ADVULQ-80-50-A-P-A**
		60	**156747**	**ADVULQ-80-60-P-A**		**156833**	**ADVULQ-80-60-A-P-A**
		80	**156748**	**ADVULQ-80-80-P-A**		**156834**	**ADVULQ-80-80-A-P-A**
	100	10	**156749**	**ADVULQ-100-10-P-A**		**156835**	**ADVULQ-100-10-A-P-A**
		15	**156750**	**ADVULQ-100-15-P-A**		**156836**	**ADVULQ-100-15-A-P-A**
		20	**156751**	**ADVULQ-100-20-P-A**		**156837**	**ADVULQ-100-20-A-P-A**
		25	**156752**	**ADVULQ-100-25-P-A**		**156838**	**ADVULQ-100-25-A-P-A**
		30	**156753**	**ADVULQ-100-30-P-A**		**156839**	**ADVULQ-100-30-A-P-A**
		40	**156754**	**ADVULQ-100-40-P-A**		**156840**	**ADVULQ-100-40-A-P-A**
		50	**156755**	**ADVULQ-100-50-P-A**		**156841**	**ADVULQ-100-50-A-P-A**
		60	**156756**	**ADVULQ-100-60-P-A**		**156842**	**ADVULQ-100-60-A-P-A**
		80	**156757**	**ADVULQ-100-80-P-A**		**156843**	**ADVULQ-100-80-A-P-A**

Kompaktné valce ADVULQ

technické údaje – dvojčinné valce s poistením proti pootočeniu so štvorhrannou piestnou tyčou

Údaje pre objednávku – varianty							
typ	piest ∅ [mm]	zdvih [mm]	piestna tyč s vnútorným závitom č. dielu	typ		piestna tyč s vonkajším závitom č. dielu	typ
variabilný zdvih							
	12	1 … 200	**156100**	**ADVULQ-12-…-P-A**		**156140**	**ADVULQ-12-…-A-P-A**
	16	1 … 200	**156101**	**ADVULQ-16-…-P-A**		**156141**	**ADVULQ-16-…-A-P-A**
	20	1 … 200	**156102**	**ADVULQ-20-…-P-A**		**156142**	**ADVULQ-20-…-A-P-A**
	25	1 … 200	**156103**	**ADVULQ-25-…-P-A**		**156143**	**ADVULQ-25-…-A-P-A**
	32	1 … 300	**156104**	**ADVULQ-32-…-P-A**		**156144**	**ADVULQ-32-…-A-P-A**
	40	1 … 300	**156105**	**ADVULQ-40-…-P-A**		**156145**	**ADVULQ-40-…-A-P-A**
	50	1 … 300	**156106**	**ADVULQ-50-…-P-A**		**156146**	**ADVULQ-50-…-A-P-A**
	63	1 … 300	**156107**	**ADVULQ-63-…-P-A**		**156147**	**ADVULQ-63-…-A-P-A**
	80	1 … 400	**156108**	**ADVULQ-80-…-P-A**		**156148**	**ADVULQ-80-…-A-P-A**
	100	1 … 400	**156109**	**ADVULQ-100-…-P-A**		**156149**	**ADVULQ-100-…-A-P-A**
S2 – priebežná piestna tyč							
	12	1 … 200	**156110**	**ADVULQ-12-…-P-A-S2**		**156150**	**ADVULQ-12-…-A-P-A-S2**
	16	1 … 200	**156111**	**ADVULQ-16-…-P-A-S2**		**156151**	**ADVULQ-16-…-A-P-A-S2**
	20	1 … 200	**156112**	**ADVULQ-20-…-P-A-S2**		**156152**	**ADVULQ-20-…-A-P-A-S2**
	25	1 … 200	**156113**	**ADVULQ-25-…-P-A-S2**		**156153**	**ADVULQ-25-…-A-P-A-S2**
	32	1 … 300	**156114**	**ADVULQ-32-…-P-A-S2**		**156154**	**ADVULQ-32-…-A-P-A-S2**
	40	1 … 300	**156115**	**ADVULQ-40-…-P-A-S2**		**156155**	**ADVULQ-40-…-A-P-A-S2**
	50	1 … 300	**156116**	**ADVULQ-50-…-P-A-S2**		**156156**	**ADVULQ-50-…-A-P-A-S2**
	63	1 … 300	**156117**	**ADVULQ-63-…-P-A-S2**		**156157**	**ADVULQ-63-…-A-P-A-S2**
	80	1 … 400	**156118**	**ADVULQ-80-…-P-A-S2**		**156158**	**ADVULQ-80-…-A-P-A-S2**
	100	1 … 400	**156119**	**ADVULQ-100-…-P-A-S2**		**156159**	**ADVULQ-100-…-A-P-A-S2**
S6 – odolnosť proti teplote až do 120 °C							
	12	1 … 200	**156130**	**ADVULQ-12-…-P-A-S6**		**156190**	**ADVULQ-12-…-A-P-A-S6**
	16	1 … 200	**156131**	**ADVULQ-16-…-P-A-S6**		**156191**	**ADVULQ-16-…-A-P-A-S6**
	20	1 … 200	**156132**	**ADVULQ-20-…-P-A-S6**		**156192**	**ADVULQ-20-…-A-P-A-S6**
	25	1 … 200	**156133**	**ADVULQ-25-…-P-A-S6**		**156193**	**ADVULQ-25-…-A-P-A-S6**
	32	1 … 300	**156134**	**ADVULQ-32-…-P-A-S6**		**156194**	**ADVULQ-32-…-A-P-A-S6**
	40	1 … 300	**156135**	**ADVULQ-40-…-P-A-S6**		**156195**	**ADVULQ-40-…-A-P-A-S6**
	50	1 … 300	**156136**	**ADVULQ-50-…-P-A-S6**		**156196**	**ADVULQ-50-…-A-P-A-S6**
	63	1 … 300	**156137**	**ADVULQ-63-…-P-A-S6**		**156197**	**ADVULQ-63-…-A-P-A-S6**
	80	1 … 400	**156138**	**ADVULQ-80-…-P-A-S6**		**156198**	**ADVULQ-80-…-A-P-A-S6**
	100	1 … 400	**156139**	**ADVULQ-100-…-P-A-S6**		**156199**	**ADVULQ-100-…-A-P-A-S6**
S26 – priechodzia piestna tyč, odolnosť voči teplote až do 120 °C							
	12	1 … 200	**156120**	**ADVULQ-12-…-P-A-S26**		**156180**	**ADVULQ-12-…-A-P-A-S26**
	16	1 … 200	**156121**	**ADVULQ-16-…-P-A-S26**		**156181**	**ADVULQ-16-…-A-P-A-S26**
	20	1 … 200	**156122**	**ADVULQ-20-…-P-A-S26**		**156182**	**ADVULQ-20-…-A-P-A-S26**
	25	1 … 200	**156123**	**ADVULQ-25-…-P-A-S26**		**156183**	**ADVULQ-25-…-A-P-A-S26**
	32	1 … 300	**156124**	**ADVULQ-32-…-P-A-S26**		**156184**	**ADVULQ-32-…-A-P-A-S26**
	40	1 … 300	**156125**	**ADVULQ-40-…-P-A-S26**		**156185**	**ADVULQ-40-…-A-P-A-S26**
	50	1 … 300	**156126**	**ADVULQ-50-…-P-A-S26**		**156186**	**ADVULQ-50-…-A-P-A-S26**
	63	1 … 300	**156127**	**ADVULQ-63-…-P-A-S26**		**156187**	**ADVULQ-63-…-A-P-A-S26**
	80	1 … 400	**156128**	**ADVULQ-80-…-P-A-S26**		**156188**	**ADVULQ-80-…-A-P-A-S26**
	100	1 … 400	**156129**	**ADVULQ-100-…-P-A-S26**		**156189**	**ADVULQ-100-…-A-P-A-S26**

Kompaktné valce ADVULQ

technické údaje – dvojčinné valce s poistením proti pootočeniu so štvorhrannou piestnou tyčou

Údaje pre objednávku – varianty						
typ	piest ∅ [mm]	zdvih [mm]	piestna tyč s vnútorným závitom č. dielu	typ	piestna tyč s vonkajším závitom č. dielu	typ
S20 – priebežná dutá piestna tyč						
	16	1 … 200	–	–	**156161**	**ADVULQ-16-…-A-P-A-S20**
	20	1 … 200			**156162**	**ADVULQ-20-…-A-P-A-S20**
	25	1 … 200			**156163**	**ADVULQ-25-…-A-P-A-S20**
	32	1 … 300			**156164**	**ADVULQ-32-…-A-P-A-S20**
	40	1 … 300			**156165**	**ADVULQ-40-…-A-P-A-S20**
	50	1 … 300			**156166**	**ADVULQ-50-…-A-P-A-S20**
	63	1 … 300			**156167**	**ADVULQ-63-…-A-P-A-S20**
	80	1 … 400			**156168**	**ADVULQ-80-…-A-P-A-S20**
	100	1 … 400			**156169**	**ADVULQ-100-…-A-P-A-S20**
S206 – priechodzia dutá piestna tyč, odolnosť voči teplote až do 120 °C						
	16	1 … 200	–	–	**156171**	**ADVULQ-16-…-A-P-A-S206**
	20	1 … 200			**156172**	**ADVULQ-20-…-A-P-A-S206**
	25	1 … 200			**156173**	**ADVULQ-25-…-A-P-A-S206**
	32	1 … 300			**156174**	**ADVULQ-32-…-A-P-A-S206**
	40	1 … 300			**156175**	**ADVULQ-40-…-A-P-A-S206**
	50	1 … 300			**156176**	**ADVULQ-50-…-A-P-A-S206**
	63	1 … 300			**156177**	**ADVULQ-63-…-A-P-A-S206**
	80	1 … 400			**156178**	**ADVULQ-80-…-A-P-A-S206**
	100	1 … 400			**156179**	**ADVULQ-100-…-A-P-A-S206**

Kompaktné valce ADVU-...-S1

technické údaje – dvojčinné valce, zosilnená piestna tyč

funkcia

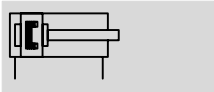

- ∅ - priemer
  25, 40, 63, 100 mm

- | - dĺžka zdvihu
  1 ... 2 000 mm

- www.festo.sk
  menu
  Podpora/Náhradné diely

- servis opráv
  piest ∅ 100 mm

ADVU-...-...-P-A-S1

Všeobecné technické údaje				
piest ∅	25	40	63	100
pneumatický prípoj	M5	M5	G⅛	G¼
koncovka piestnej tyče vnútorný závit	M5	M8	M10	M12
prevádzkové médium	stlačený vzduch podľa ISO 8573-1:2010 [7:4:4]			
upozornenie pre prevádzkové/ riadiace médium	prevádzka s mazaním možná (potrebné pri ďalšej prevádzke)			
konštrukcia	piest			
	piestna tyč			
tlmenie	elastické tlmiace krúžky obojstranne			
snímanie polohy	pre snímače koncových polôh			
spôsob upevnenia	s priebežným otvorom			
	s vnútorným závitom			
	s príslušenstvom			
montážna poloha	ľubovoľná			

- | - Upozornenie: Tento výrobok zodpovedá ISO 1179-1 a ISO 228-1.

Prevádzkové podmienky				
piest ∅	25	40	63	100
prevádzkový tlak [bar]	0,8 ... 10	0,8 ... 10	0,6 ... 10	0,6 ... 10
teplota okolia [°C]	−20 ... +80 (berte ohľad na rozsah použitia bezdotykových spínačov)			
odolnosť proti korózii KBK[1)]	2			

1) Trieda odolnosti proti korózii 2 podľa normy Festo 940 070
Konštrukčné diely s miernymi nárokmi na odolnosť proti korózii. Vonkajšie viditeľné časti s požiadavkami predovšetkým na vzhľad povrchu, ktorý je vystavený priamemu kontaktu s okolitou pre priemysel bežnou atmosférou prípadne médiami, ako sú chladiace látky a mazivá.

Sily [N] a energia nárazu [J]				
piest ∅	25	40	63	100
teoretická sila pri 6 bar, chod dopredu	295	754	1 870	4 712
teoretická sila pri 6 bar, spätný chod	247	633	1 682	4 418
max. energia nárazu v koncových polohách	0,30	0,52	0,70	1,00

Kompaktné valce ADVU-...-S1

technické údaje – dvojčinné valce, zosilnená piestna tyč

FESTO

Max. priečna sila Fq v závislosti od vysunutia x

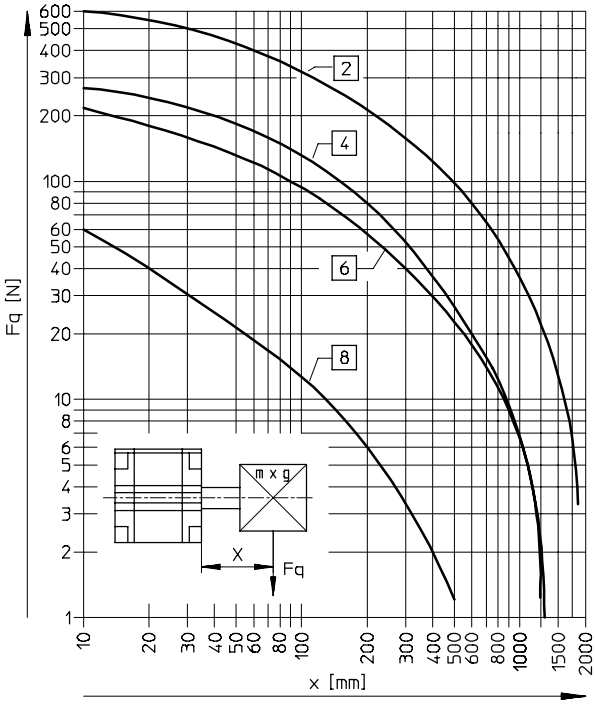

2 ∅ 100 mm
4 ∅ 63 mm
6 ∅ 40 mm
8 ∅ 25 mm

Hmotnosti [g]				
piest ∅	25	40	63	100
hmotnosť výrobku pri zdvihu 0 mm	250	550	800	3 500
nárast hmotnosti pri zväčšení zdvihu o 10 mm	36	74	140	200
pohybujúca sa hmotnosť pri zdvihu 0 mm	26	63	134	614
nárast hmotnosti pri zväčšení zdvihu o 10 mm	6	16	25	38

Materiály

funkčný rez

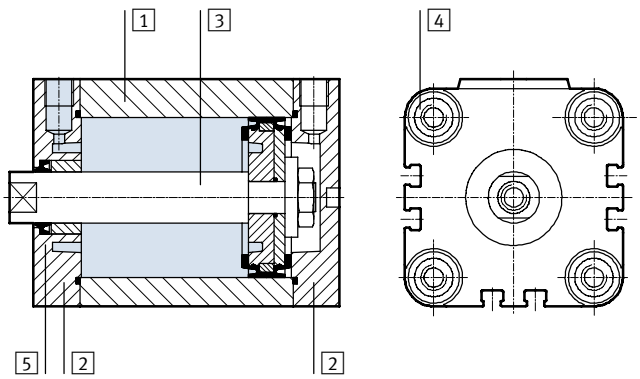

Kompaktné valce			
1	teleso valca		tvárna hliníková zliatina
2	veko		tvárna hliníková zliatina
3	piestna tyč	∅ 25	vysokolegovaná oceľ, nehrdzavejúca
		∅ 40, 63, 100	vysokolegovaná oceľ
4	spojovacie skrutky		pozinkovaná oceľ
5	dynamické tesnenia		polyuretán

Kompaktné valce ADVU-...-S1

technické údaje – dvojčinné valce, zosilnená piestna tyč

Rozmery – základný valec sťahovanie CAD modelov ➔ **www.festo.sk/engineering**

piest ∅ 25 mm

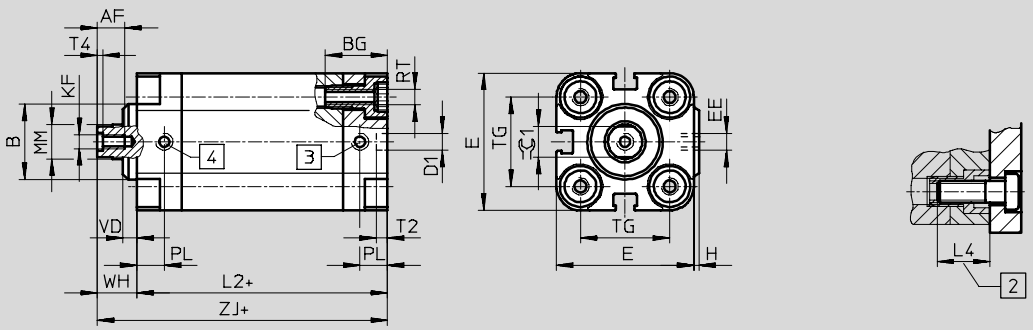

\+ = pripočítať dĺžku zdvihu

2 minimálna hĺbka zaskrutkovania
3 valec, vysunutie
4 valec, zasunutie

piest ∅ 40, 63, 100 mm

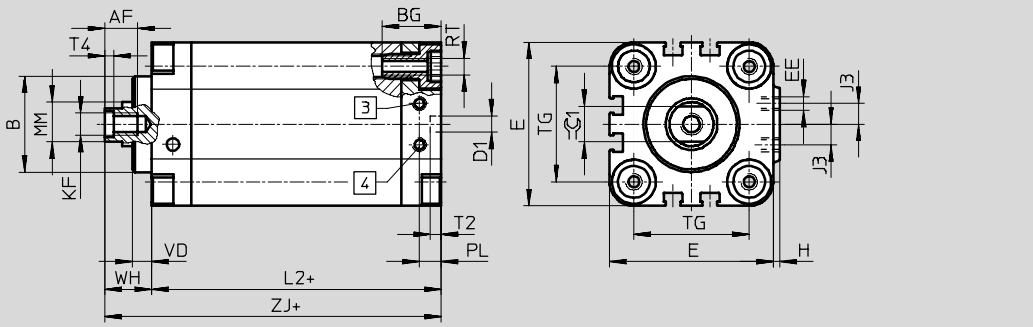

\+ = pripočítať dĺžku zdvihu

2 minimálna hĺbka zaskrutkovania
3 valec, vysunutie
4 valec, zasunutie

∅ [mm]	AF	B ∅	BG	D1 ∅ H9	E	EE	H	J3	KF	L2	L4
25	10	22	18,5	6	40	M5	1,5	–	M5	45,5	18
40	12	35	21,5	6	60	M5	2,5	7,5	M8	52,5	20
63	16	42	24,5	8	87	G⅛	4	10,5	M10	58	25
100	20	55	32,5	8	128	G¼	5	14,5	M12	77,5	25

∅ [mm]	MM ∅	PL	RT	T2 –0,2	T4	TG	VD	WH	ZJ	⌀C1 h13
25	10	8	M5	4	2	26	4	11,5	57	9
40	16	8	M6	4	3,3	42	7	16,5	69	13
63	20	8	M10	4	4,7	62	11,5	21,5	79,5	17
100	25	10,5	M10	4	6,1	103	15	27	104,5	22

Upozornenie: Tento výrobok zodpovedá ISO 1179-1 a ISO 228-1.

Typové označenie

typ	piest ∅ [mm]	zdvih [mm]	č. dielu	typ
➔	25	1 … 500	**161155**	**ADVU-25-...-P-A-S1**
	40	1 … 2 000	**161156**	**ADVU-40-...-P-A-S1**
	63	1 … 2 000	**161157**	**ADVU-63-...-P-A-S1**
	100	1 … 2 000	**161158**	**ADVU-100-...-P-A-S1**

Kompaktné valce AEVU/AEVUZ

technické údaje, jednočinné – základný typ

funkcia

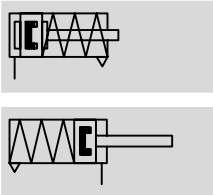

- ∅ - priemer
  12 ... 100 mm
- l - dĺžka zdvihu
  1 ... 25 mm
- www.festo.sk
  menu
  Podpora/Náhradné diely

  sady dielov podliehajúcich opotrebovaniu
  ➔ 45
- servis opráv
  piest ∅ 100 mm

varianty

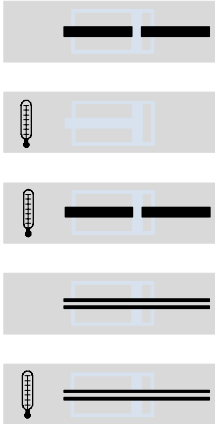

S2

S6

S26

S20

S206

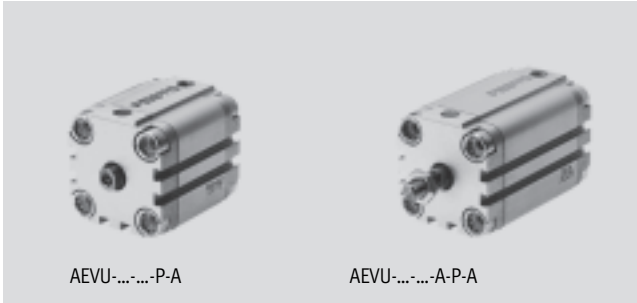

AEVU-...-...-P-A AEVU-...-...-A-P-A

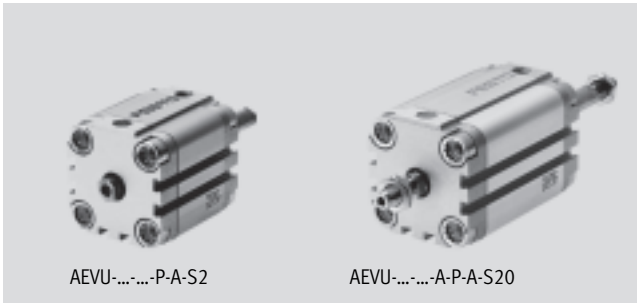

AEVU-...-...-P-A-S2 AEVU-...-...-A-P-A-S20

Všeobecné technické údaje											
piest ∅		12	16	20	25	32	40	50	63	80	100
pneumatický prípoj		M5	M5	M5	M5	G⅛	G⅛	G⅛	G⅛	G⅛	G¼
koncovka piestnej tyče	vnútorný závit	M3	M4	M5	M5	M6	M6	M8	M8	M10	M12
	vonkajší závit	M6	M8	M10x1,25				M12x1,25		M16x1,5	M20x1,5
prevádzkové médium		stlačený vzduch podľa ISO 8573-1:2010 [7:4:4]									
upozornenie pre prevádzkové/ riadiace médium		prevádzka s mazaním možná (potrebné pri ďalšej prevádzke)									
konštrukcia		piest									
		piestna tyč									
tlmenie		elastické tlmiace krúžky obojstranne									
snímanie polohy		pre snímače koncových polôh									
spôsob upevnenia		s priebežným otvorom									
		s vnútorným závitom									
		s príslušenstvom									
montážna poloha		ľubovoľná									

- ! - Upozornenie: Tento výrobok zodpovedá ISO 1179-1 a ISO 228-1.

Prevádzkový tlak [bar]										
piest ∅	12	16	20	25	32	40	50	63	80	100
tlačný AEVU										
jednostranná piestna tyč	1,5 ... 10	1,3 ... 10	1,0 ... 10		0,8 ... 10			0,6 ... 10		
priechodzia piestna tyč S2/S20	1,7 ... 10	1,5 ... 10	1,4 ... 10		1,2 ... 10			1,0 ... 10		
ťažný AEVUZ										
jednostranná piestna tyč	1,5 ... 10	1,3 ... 10	1,0 ... 10		0,8 ... 10					

Kompaktné valce AEVU/AEVUZ

technické údaje, jednočinné – základný typ

Podmienky okolia			
kompaktné valce		základný typ	S6
teplota okolia[1]	[°C]	−20 ... +80	0 ... +120
odolnosť proti korózii KBK[2]		2	2

1) Zohľadnite rozsah použitia bezdotykových spínačov.
2) Trieda odolnosti proti korózii 2 podľa normy Festo 940 070
Konštrukčné diely s miernymi nárokmi na odolnosť proti korózii. Vonkajšie viditeľné časti s požiadavkami predovšetkým na vzhľad povrchu, ktorý je vystavený priamemu kontaktu s okolitou pre priemysel bežnou atmosférou prípadne médiami, ako sú chladiace látky a mazivá.

Sily [N]											
piest ∅		12	16	20	25	32	40	50	63	80	100
tlačný AEVU											
teoretická sila pri 6 bar,		59	111	171	269	450	704	1 121	1 799	2 902	4 516
chod dopredu	S2/S20	42	81	123	221	382	636	999	1 679	2 733	4 222
ťažný AEVUZ											
teoretická sila pri 6 bar, chod dopredu		42	81	123	221	382	636	999	1 679	2 733	4 222

Vratná sila pružiny F v závislosti od zdvihu l

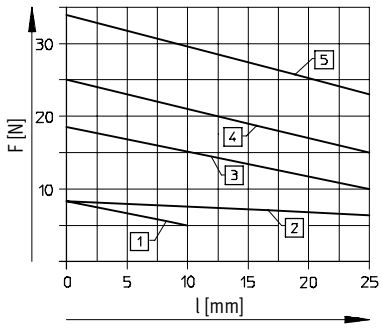

1 AEVU/AEVUZ-12
2 AEVU/AEVUZ-16
3 AEVU/AEVUZ-20
4 AEVU/AEVUZ-25
5 AEVU/AEVUZ-32

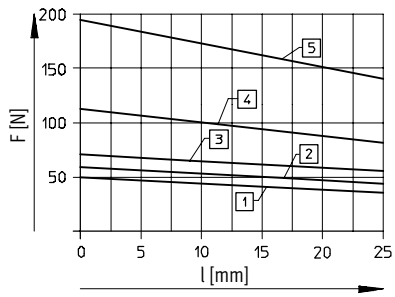

1 AEVU/AEVUZ-40
2 AEVU/AEVUZ-50
3 AEVU/AEVUZ-63
4 AEVU/AEVUZ-80
5 AEVU/AEVUZ-100

Hmotnosti [g]										
piest ∅	12	16	20	25	32	40	50	63	80	100
hmotnosť výrobku pri zdvihu 0 mm	87	89	149	180	300	433	560	1 059	1 772	2 797
nárast hmotnosti pri zväčšení zdvihu o 10 mm	15	15	23	28	40	59	72	107	168	177
pohybujúca sa hmotnosť pri zdvihu 0 mm	8	12	20	26	49	63	112	134	307	614
nárast hmotnosti pri zväčšení zdvihu o 10 mm	2	4	6	6	9	9	16	16	25	38

Kompaktné valce AEVU/AEVUZ

technické údaje, jednočinné – základný typ

FESTO

Materiály

funkčný rez

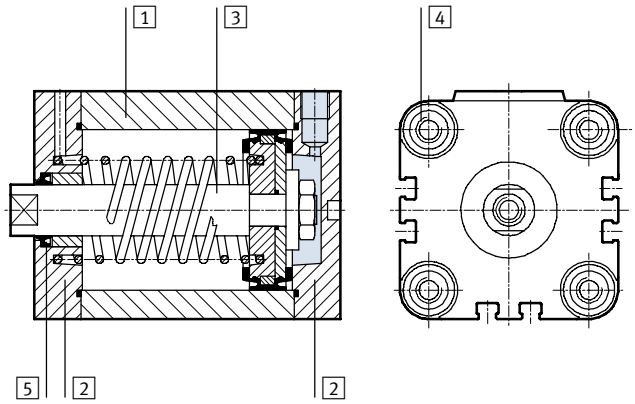

Kompaktné valce			základný typ	S6
1	teleso valca		tvárna hliníková zliatina	tvárna hliníková zliatina
2	veko		tvárna hliníková zliatina	tvárna hliníková zliatina
3	piestna tyč	∅ 12 ... 32	vysokolegovaná oceľ, nehrdzavejúca	vysokolegovaná oceľ, nehrdzavejúca
		∅ 40 ... 100	vysokolegovaná oceľ	vysokolegovaná oceľ
4	spojovacie	∅ 12 ... 16	vysokolegovaná oceľ, nehrdzavejúca	vysokolegovaná oceľ, nehrdzavejúca
	skrutky	∅ 20 ... 100	pozinkovaná oceľ	pozinkovaná oceľ
5	dynamické tesnenia		polyuretán	fluórový kaučuk

Rozmery – základný valec

sťahovanie CAD modelov ➔ **www.festo.sk/engineering**

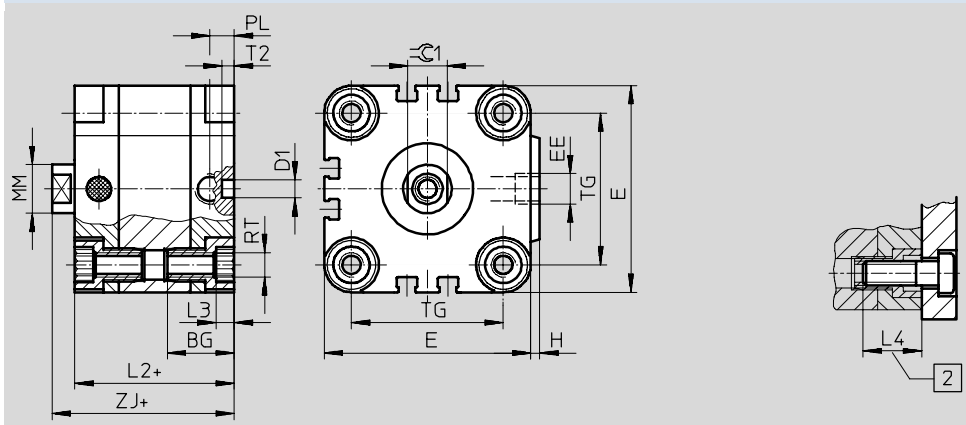

Upozornenie

K upevneniu zhora pri pieste s ∅ 12 a 16 mm je treba použiť iba 2 skrutky diagonálne alebo nie magnetické skrutky.

\+ = pripočítať dĺžku zdvihu

2 minimálna hĺbka zaskrutkovania

∅ [mm]	BG	D1 ∅ H9	E	EE	H	L2	L3	L4	MM ∅	PL	RT	T2 −0,2	TG	ZJ	⌯C1 h13
12	18,5	6	29	M5	1	38	3	16	6	8	M4	4	18	42,5	5
16	18,5	6	29	M5	1	38	3	16	8	8	M4	4	18	42,5	7
20	18,5	6	36	M5	1,5	38	4	18	10	8	M5	4	22	42,5	9
25	18,5	6	40	M5	1,5	39,5	4	18	10	8	M5	4	26	45	9
32	21,5	6	50	G⅛	2	44,5	5	20	12	8	M6	4	32	50,5	10
40	21,5	6	60	G⅛	2,5	45,5	5	20	12	8	M6	4	42	52	10
50	22	6	68	G⅛	3	45,5	6	20	16	8	M8	4	50	53	13
63	24,5	8	87	G⅛	4	50	8	25	16	8	M10	4	62	57,5	13
80	27,5	8	107	G⅛	4	56	8	25	20	8,5	M10	4	82	64	17
100	32,5	8	128	G¼	5	66,5	8	25	25	10,5	M10	4	103	76,5	22

Upozornenie: Tento výrobok zodpovedá ISO 1179-1 a ISO 228-1.

Kompaktné valce AEVU/AEVUZ

technické údaje, jednočinné – základný typ

Rozmery – varianty AEVU, tlačné sťahovanie CAD modelov ➔ **www.festo.sk/engineering**

základný typ

S2 – priebežná piestna tyč

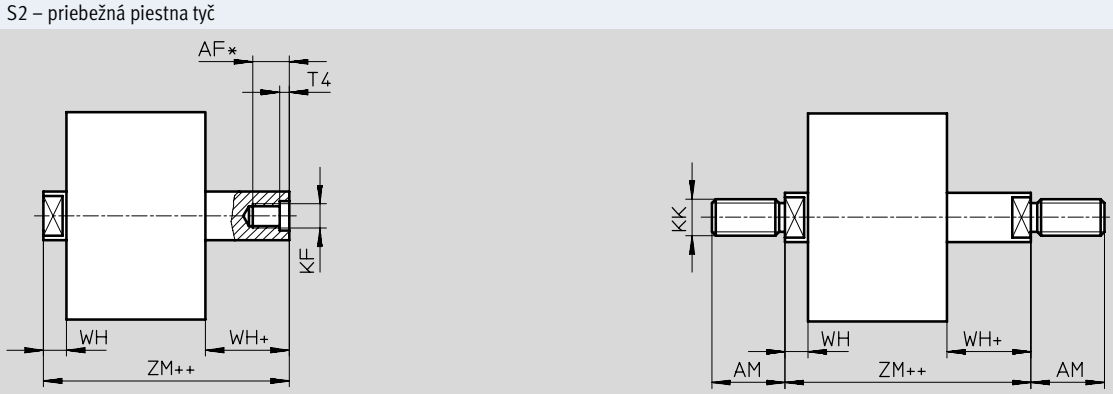

S20 – priebežná dutá piestna tyč

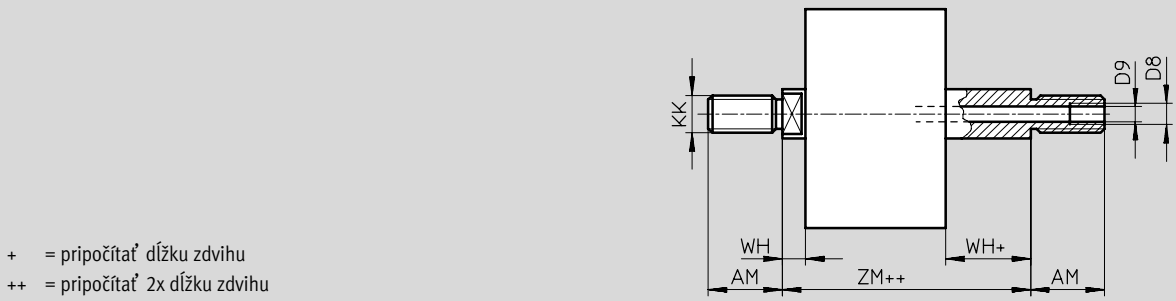

\+ = pripočítať dĺžku zdvihu

++ = pripočítať 2x dĺžku zdvihu

∅ [mm]	AF	AM	D8	D9 ∅	KF	KK	T4	WH	ZJ	ZM
12	8	16	–	2,3	M3	M6	1,5	4,5	42,5	47
16	10	20	–	3,2	M4	M8	1,5	4,5	42,5	47
20[2)]	12	22	–	3,8	M5	M10x1,25	2	4,5	42,5	47
25[2)]	12	22	–	3,8	M5	M10x1,25	2	5,5	45	50,5
32[2)]	14	22	–	4,5	M6	M10x1,25	2,6	6	50,5	56,5
40[2)]	14	22	–	4,5	M6	M10x1,25	2,6	6,5	52	58,5
50[2)]	16	24	–	6	M8	M12x1,25	3,3	7,5	53	60,5
63[2)]	16	24	–	6	M8	M12x1,25	3,3	7,5	57,5	65
80[2)]	20[1)]	32	G⅛	8	M10	M16x1,5	4,7	8	64	72
100[2)]	24[1)]	40	G¼	11,7	M12	M20x1,5	6,1	10	76,5	86,5

1) So zdvihom <5 mm sa zníži max. hĺbka zaskrutkovania o 5 mm.
2) Matice pre závit piestnej tyče sú súčasťou dodávky.

Kompaktné valce AEVU/AEVUZ

technické údaje, jednočinné – základný typ

Rozmery – varianty AEVUZ, ťažné sťahovanie CAD modelov ➔ **www.festo.sk/engineering**

\+ = pripočítať dĺžku zdvihu
++ = pripočítať 2x dĺžku zdvihu

∅ [mm]	AF	AM	KF	KK	T4	WH	ZJ
12	8	16	M3	M6	1,5	4,5	42,5
16	10	20	M4	M8	1,5	4,5	42,5
20[1)]	12	22	M5	M10x1,25	2	4,5	42,5
25[1)]	12	22	M5	M10x1,25	2	5,5	45
32[1)]	14	22	M6	M10x1,25	2,6	6	50,5
40[1)]	14	22	M6	M10x1,25	2,6	6,5	52
50[1)]	16	24	M8	M12x1,25	3,3	7,5	53
63[1)]	16	24	M8	M12x1,25	3,3	7,5	57,5
80[1)]	20	32	M10	M16x1,5	4,7	8	64
100[1)]	24	40	M12	M20x1,5	6,1	10	76,5

1) Matice pre závit piestnej tyče sú súčasťou dodávky.

Kompaktné valce AEVU/AEVUZ

technické údaje, jednočinné – základný typ

FESTO

Údaje pre objednávku – základné typy AEVU, tlačné							
typ	piest ∅	zdvih	piestna tyč s vnútorným závitom			piestna tyč s vonkajším závitom	
	[mm]	[mm]	č. dielu	typ		č. dielu	typ
	12	5	**156930**	**AEVU-12-5-P-A**		**156976**	**AEVU-12-5-A-P-A**
		10	**156931**	**AEVU-12-10-P-A**		**156977**	**AEVU-12-10-A-P-A**
	16	5	**156935**	**AEVU-16-5-P-A**		**156981**	**AEVU-16-5-A-P-A**
		10	**156936**	**AEVU-16-10-P-A**		**156982**	**AEVU-16-10-A-P-A**
		15	**156937**	**AEVU-16-15-P-A**		**156983**	**AEVU-16-15-A-P-A**
		20	**156938**	**AEVU-16-20-P-A**		**156984**	**AEVU-16-20-A-P-A**
		25	**156939**	**AEVU-16-25-P-A**		**156985**	**AEVU-16-25-A-P-A**
	20	5	**156940**	**AEVU-20-5-P-A**		**156986**	**AEVU-20-5-A-P-A**
		10	**156941**	**AEVU-20-10-P-A**		**156987**	**AEVU-20-10-A-P-A**
		15	**156942**	**AEVU-20-15-P-A**		**156988**	**AEVU-20-15-A-P-A**
		20	**156943**	**AEVU-20-20-P-A**		**156989**	**AEVU-20-20-A-P-A**
		25	**156944**	**AEVU-20-25-P-A**		**156990**	**AEVU-20-25-A-P-A**
	25	5	**156945**	**AEVU-25-5-P-A**		**156991**	**AEVU-25-5-A-P-A**
		10	**156946**	**AEVU-25-10-P-A**		**156992**	**AEVU-25-10-A-P-A**
		15	**156947**	**AEVU-25-15-P-A**		**156993**	**AEVU-25-15-A-P-A**
		20	**156948**	**AEVU-25-20-P-A**		**156994**	**AEVU-25-20-A-P-A**
		25	**156949**	**AEVU-25-25-P-A**		**156995**	**AEVU-25-25-A-P-A**
	32	5	**156950**	**AEVU-32-5-P-A**		**156996**	**AEVU-32-5-A-P-A**
		10	**156951**	**AEVU-32-10-P-A**		**156997**	**AEVU-32-10-A-P-A**
		15	**156952**	**AEVU-32-15-P-A**		**156998**	**AEVU-32-15-A-P-A**
		20	**156953**	**AEVU-32-20-P-A**		**156999**	**AEVU-32-20-A-P-A**
		25	**156954**	**AEVU-32-25-P-A**		**157000**	**AEVU-32-25-A-P-A**
	40	5	**156955**	**AEVU-40-5-P-A**		**157001**	**AEVU-40-5-A-P-A**
		10	**156956**	**AEVU-40-10-P-A**		**157002**	**AEVU-40-10-A-P-A**
		15	**156957**	**AEVU-40-15-P-A**		**157003**	**AEVU-40-15-A-P-A**
		20	**156958**	**AEVU-40-20-P-A**		**157004**	**AEVU-40-20-A-P-A**
		25	**156959**	**AEVU-40-25-P-A**		**157005**	**AEVU-40-25-A-P-A**
	50	10	**156960**	**AEVU-50-10-P-A**		**157006**	**AEVU-50-10-A-P-A**
		15	**156961**	**AEVU-50-15-P-A**		**157007**	**AEVU-50-15-A-P-A**
		20	**156962**	**AEVU-50-20-P-A**		**157008**	**AEVU-50-20-A-P-A**
		25	**156963**	**AEVU-50-25-P-A**		**157009**	**AEVU-50-25-A-P-A**
	63	10	**156964**	**AEVU-63-10-P-A**		**157010**	**AEVU-63-10-A-P-A**
		15	**156965**	**AEVU-63-15-P-A**		**157011**	**AEVU-63-15-A-P-A**
		20	**156966**	**AEVU-63-20-P-A**		**157012**	**AEVU-63-20-A-P-A**
		25	**156967**	**AEVU-63-25-P-A**		**157013**	**AEVU-63-25-A-P-A**
	80	10	**156968**	**AEVU-80-10-P-A**		**157014**	**AEVU-80-10-A-P-A**
		15	**156969**	**AEVU-80-15-P-A**		**157015**	**AEVU-80-15-A-P-A**
		20	**156970**	**AEVU-80-20-P-A**		**157016**	**AEVU-80-20-A-P-A**
		25	**156971**	**AEVU-80-25-P-A**		**157017**	**AEVU-80-25-A-P-A**
	100	10	**156972**	**AEVU-100-10-P-A**		**157018**	**AEVU-100-10-A-P-A**
		15	**156973**	**AEVU-100-15-P-A**		**157019**	**AEVU-100-15-A-P-A**
		20	**156974**	**AEVU-100-20-P-A**		**157020**	**AEVU-100-20-A-P-A**
		25	**156975**	**AEVU-100-25-P-A**		**157021**	**AEVU-100-25-A-P-A**

Kompaktné valce AEVU/AEVUZ

technické údaje, jednočinné – základný typ

Údaje pre objednávku – varianty AEVU, tlačné						
typ	piest ∅	zdvih	piestna tyč s vnútorným závitom		piestna tyč s vonkajším závitom	
	[mm]	[mm]	č. dielu	typ	č. dielu	typ
variabilný zdvih						
	12	1 … 10	**156220**	**AEVU-12-…-P-A**	**156260**	**AEVU-12-…-A-P-A**
	16	1 … 25	**156221**	**AEVU-16-…-P-A**	**156261**	**AEVU-16-…-A-P-A**
	20	1 … 25	**156222**	**AEVU-20-…-P-A**	**156262**	**AEVU-20-…-A-P-A**
	25	1 … 25	**156223**	**AEVU-25-…-P-A**	**156263**	**AEVU-25-…-A-P-A**
	32	1 … 25	**156224**	**AEVU-32-…-P-A**	**156264**	**AEVU-32-…-A-P-A**
	40	1 … 25	**156225**	**AEVU-40-…-P-A**	**156265**	**AEVU-40-…-A-P-A**
	50	1 … 25	**156226**	**AEVU-50-…-P-A**	**156266**	**AEVU-50-…-A-P-A**
	63	1 … 25	**156227**	**AEVU-63-…-P-A**	**156267**	**AEVU-63-…-A-P-A**
	80	1 … 25	**156228**	**AEVU-80-…-P-A**	**156268**	**AEVU-80-…-A-P-A**
	100	1 … 25	**156229**	**AEVU-100-…-P-A**	**156269**	**AEVU-100-…-A-P-A**
S2 – priebežná piestna tyč						
	12	1 … 10	**156230**	**AEVU-12-…-P-A-S2**	**156270**	**AEVU-12-…-A-P-A-S2**
	16	1 … 25	**156231**	**AEVU-16-…-P-A-S2**	**156271**	**AEVU-16-…-A-P-A-S2**
	20	1 … 25	**156232**	**AEVU-20-…-P-A-S2**	**156272**	**AEVU-20-…-A-P-A-S2**
	25	1 … 25	**156233**	**AEVU-25-…-P-A-S2**	**156273**	**AEVU-25-…-A-P-A-S2**
	32	1 … 25	**156234**	**AEVU-32-…-P-A-S2**	**156274**	**AEVU-32-…-A-P-A-S2**
	40	1 … 25	**156235**	**AEVU-40-…-P-A-S2**	**156275**	**AEVU-40-…-A-P-A-S2**
	50	1 … 25	**156236**	**AEVU-50-…-P-A-S2**	**156276**	**AEVU-50-…-A-P-A-S2**
	63	1 … 25	**156237**	**AEVU-63-…-P-A-S2**	**156277**	**AEVU-63-…-A-P-A-S2**
	80	1 … 25	**156238**	**AEVU-80-…-P-A-S2**	**156278**	**AEVU-80-…-A-P-A-S2**
	100	1 … 25	**156239**	**AEVU-100-…-P-A-S2**	**156279**	**AEVU-100-…-A-P-A-S2**
S6 – odolnosť proti teplote až do 120 °C						
	12	1 … 10	**156250**	**AEVU-12-…-P-A-S6**	**156310**	**AEVU-12-…-A-P-A-S6**
	16	1 … 25	**156251**	**AEVU-16-…-P-A-S6**	**156311**	**AEVU-16-…-A-P-A-S6**
	20	1 … 25	**156252**	**AEVU-20-…-P-A-S6**	**156312**	**AEVU-20-…-A-P-A-S6**
	25	1 … 25	**156253**	**AEVU-25-…-P-A-S6**	**156313**	**AEVU-25-…-A-P-A-S6**
	32	1 … 25	**156254**	**AEVU-32-…-P-A-S6**	**156314**	**AEVU-32-…-A-P-A-S6**
	40	1 … 25	**156255**	**AEVU-40-…-P-A-S6**	**156315**	**AEVU-40-…-A-P-A-S6**
	50	1 … 25	**156256**	**AEVU-50-…-P-A-S6**	**156316**	**AEVU-50-…-A-P-A-S6**
	63	1 … 25	**156257**	**AEVU-63-…-P-A-S6**	**156317**	**AEVU-63-…-A-P-A-S6**
	80	1 … 25	**156258**	**AEVU-80-…-P-A-S6**	**156318**	**AEVU-80-…-A-P-A-S6**
	100	1 … 25	**156259**	**AEVU-100-…-P-A-S6**	**156319**	**AEVU-100-…-A-P-A-S6**
S26 – priechodzia piestna tyč, odolnosť voči teplote až do 120 °C						
	12	1 … 10	**156240**	**AEVU-12-…-P-A-S26**	**156300**	**AEVU-12-…-A-P-A-S26**
	16	1 … 25	**156241**	**AEVU-16-…-P-A-S26**	**156301**	**AEVU-16-…-A-P-A-S26**
	20	1 … 25	**156242**	**AEVU-20-…-P-A-S26**	**156302**	**AEVU-20-…-A-P-A-S26**
	25	1 … 25	**156243**	**AEVU-25-…-P-A-S26**	**156303**	**AEVU-25-…-A-P-A-S26**
	32	1 … 25	**156244**	**AEVU-32-…-P-A-S26**	**156304**	**AEVU-32-…-A-P-A-S26**
	40	1 … 25	**156245**	**AEVU-40-…-P-A-S26**	**156305**	**AEVU-40-…-A-P-A-S26**
	50	1 … 25	**156246**	**AEVU-50-…-P-A-S26**	**156306**	**AEVU-50-…-A-P-A-S26**
	63	1 … 25	**156247**	**AEVU-63-…-P-A-S26**	**156307**	**AEVU-63-…-A-P-A-S26**
	80	1 … 25	**156248**	**AEVU-80-…-P-A-S26**	**156308**	**AEVU-80-…-A-P-A-S26**
	100	1 … 25	**156249**	**AEVU-100-…-P-A-S26**	**156309**	**AEVU-100-…-A-P-A-S26**

Kompaktné valce AEVU/AEVUZ

technické údaje, jednočinné – základný typ

FESTO

Údaje pre objednávku – varianty AEVU, tlačné						
typ	piest ∅ [mm]	zdvih [mm]	piestna tyč s vnútorným závitom č. dielu	typ	piestna tyč s vonkajším závitom č. dielu	typ
S20 – priebežná dutá piestna tyč						
	12	1 … 10	–		**156280**	**AEVU-12-…-A-P-A-S20**
	16	1 … 25			**156281**	**AEVU-16-…-A-P-A-S20**
	20	1 … 25			**156282**	**AEVU-20-…-A-P-A-S20**
	25	1 … 25			**156283**	**AEVU-25-…-A-P-A-S20**
	32	1 … 25			**156284**	**AEVU-32-…-A-P-A-S20**
	40	1 … 25			**156285**	**AEVU-40-…-A-P-A-S20**
	50	1 … 25			**156286**	**AEVU-50-…-A-P-A-S20**
	63	1 … 25			**156287**	**AEVU-63-…-A-P-A-S20**
	80	1 … 25			**156288**	**AEVU-80-…-A-P-A-S20**
	100	1 … 25			**156289**	**AEVU-100-…-A-P-A-S20**
S206 – priechodzia dutá piestna tyč, odolnosť voči teplote až do 120 °C						
	12	1 … 10	–		**156290**	**AEVU-12-…-A-P-A-S206**
	16	1 … 25			**156291**	**AEVU-16-…-A-P-A-S206**
	20	1 … 25			**156292**	**AEVU-20-…-A-P-A-S206**
	25	1 … 25			**156293**	**AEVU-25-…-A-P-A-S206**
	32	1 … 25			**156294**	**AEVU-32-…-A-P-A-S206**
	40	1 … 25			**156295**	**AEVU-40-…-A-P-A-S206**
	50	1 … 25			**156296**	**AEVU-50-…-A-P-A-S206**
	63	1 … 25			**156297**	**AEVU-63-…-A-P-A-S206**
	80	1 … 25			**156298**	**AEVU-80-…-A-P-A-S206**
	100	1 … 25			**156299**	**AEVU-100-…-A-P-A-S206**

Údaje pre objednávku – základné typy AEVUZ, ťažné						
typ	piest ∅ [mm]	zdvih [mm]	piestna tyč s vnútorným závitom č. dielu	typ	piestna tyč s vonkajším závitom č. dielu	typ
	12	5	**157206**	**AEVUZ-12-5-P-A**	**157252**	**AEVUZ-12-5-A-P-A**
		10	**157207**	**AEVUZ-12-10-P-A**	**157253**	**AEVUZ-12-10-A-P-A**
	16	5	**157211**	**AEVUZ-16-5-P-A**	**157257**	**AEVUZ-16-5-A-P-A**
		10	**157212**	**AEVUZ-16-10-P-A**	**157258**	**AEVUZ-16-10-A-P-A**
		15	**157213**	**AEVUZ-16-15-P-A**	**157259**	**AEVUZ-16-15-A-P-A**
		20	**157214**	**AEVUZ-16-20-P-A**	**157260**	**AEVUZ-16-20-A-P-A**
		25	**157215**	**AEVUZ-16-25-P-A**	**157261**	**AEVUZ-16-25-A-P-A**
	20	5	**157216**	**AEVUZ-20-5-P-A**	**157262**	**AEVUZ-20-5-A-P-A**
		10	**157217**	**AEVUZ-20-10-P-A**	**157263**	**AEVUZ-20-10-A-P-A**
		15	**157218**	**AEVUZ-20-15-P-A**	**157264**	**AEVUZ-20-15-A-P-A**
		20	**157219**	**AEVUZ-20-20-P-A**	**157265**	**AEVUZ-20-20-A-P-A**
		25	**157220**	**AEVUZ-20-25-P-A**	**157266**	**AEVUZ-20-25-A-P-A**
	25	5	**157221**	**AEVUZ-25-5-P-A**	**157267**	**AEVUZ-25-5-A-P-A**
		10	**157222**	**AEVUZ-25-10-P-A**	**157268**	**AEVUZ-25-10-A-P-A**
		15	**157223**	**AEVUZ-25-15-P-A**	**157269**	**AEVUZ-25-15-A-P-A**
		20	**157224**	**AEVUZ-25-20-P-A**	**157270**	**AEVUZ-25-20-A-P-A**
		25	**157225**	**AEVUZ-25-25-P-A**	**157271**	**AEVUZ-25-25-A-P-A**
	32	5	**157226**	**AEVUZ-32-5-P-A**	**157272**	**AEVUZ-32-5-A-P-A**
		10	**157227**	**AEVUZ-32-10-P-A**	**157273**	**AEVUZ-32-10-A-P-A**
		15	**157228**	**AEVUZ-32-15-P-A**	**157274**	**AEVUZ-32-15-A-P-A**
		20	**157229**	**AEVUZ-32-20-P-A**	**157275**	**AEVUZ-32-20-A-P-A**
		25	**157230**	**AEVUZ-32-25-P-A**	**157276**	**AEVUZ-32-25-A-P-A**

Kompaktné valce AEVU/AEVUZ

technické údaje, jednočinné – základný typ

FESTO

Údaje pre objednávku – základné typy AEVUZ, ťažné						
typ	piest ∅	zdvih	piestna tyč s vnútorným závitom		piestna tyč s vonkajším závitom	
	[mm]	[mm]	č. dielu	typ	č. dielu	typ
	40	5	**157231**	**AEVUZ-40-5-P-A**	**157277**	**AEVUZ-40-5-A-P-A**
		10	**157232**	**AEVUZ-40-10-P-A**	**157278**	**AEVUZ-40-10-A-P-A**
		15	**157233**	**AEVUZ-40-15-P-A**	**157279**	**AEVUZ-40-15-A-P-A**
		20	**157234**	**AEVUZ-40-20-P-A**	**157280**	**AEVUZ-40-20-A-P-A**
		25	**157235**	**AEVUZ-40-25-P-A**	**157281**	**AEVUZ-40-25-A-P-A**
	50	10	**157236**	**AEVUZ-50-10-P-A**	**157282**	**AEVUZ-50-10-A-P-A**
		15	**157237**	**AEVUZ-50-15-P-A**	**157283**	**AEVUZ-50-15-A-P-A**
		20	**157238**	**AEVUZ-50-20-P-A**	**157284**	**AEVUZ-50-20-A-P-A**
		25	**157239**	**AEVUZ-50-25-P-A**	**157285**	**AEVUZ-50-25-A-P-A**
	63	10	**157240**	**AEVUZ-63-10-P-A**	**157286**	**AEVUZ-63-10-A-P-A**
		15	**157241**	**AEVUZ-63-15-P-A**	**157287**	**AEVUZ-63-15-A-P-A**
		20	**157242**	**AEVUZ-63-20-P-A**	**157288**	**AEVUZ-63-20-A-P-A**
		25	**157243**	**AEVUZ-63-25-P-A**	**157289**	**AEVUZ-63-25-A-P-A**
	80	10	**157244**	**AEVUZ-80-10-P-A**	**157290**	**AEVUZ-80-10-A-P-A**
		15	**157245**	**AEVUZ-80-15-P-A**	**157291**	**AEVUZ-80-15-A-P-A**
		20	**157246**	**AEVUZ-80-20-P-A**	**157292**	**AEVUZ-80-20-A-P-A**
		25	**157247**	**AEVUZ-80-25-P-A**	**157293**	**AEVUZ-80-25-A-P-A**
	100	10	**157248**	**AEVUZ-100-10-P-A**	**157294**	**AEVUZ-100-10-A-P-A**
		15	**157249**	**AEVUZ-100-15-P-A**	**157295**	**AEVUZ-100-15-A-P-A**
		20	**157250**	**AEVUZ-100-20-P-A**	**157296**	**AEVUZ-100-20-A-P-A**
		25	**157251**	**AEVUZ-100-25-P-A**	**157297**	**AEVUZ-100-25-A-P-A**

Údaje pre objednávku – varianty AEVUZ, ťažné						
typ	piest ∅	zdvih	piestna tyč s vnútorným závitom		piestna tyč s vonkajším závitom	
	[mm]	[mm]	č. dielu	typ	č. dielu	typ
variabilný zdvih						
	12	1 … 10	**156460**	**AEVUZ-12-…-P-A**	**156480**	**AEVUZ-12-…-A-P-A**
	16	1 … 25	**156461**	**AEVUZ-16-…-P-A**	**156481**	**AEVUZ-16-…-A-P-A**
	20	1 … 25	**156462**	**AEVUZ-20-…-P-A**	**156482**	**AEVUZ-20-…-A-P-A**
	25	1 … 25	**156463**	**AEVUZ-25-…-P-A**	**156483**	**AEVUZ-25-…-A-P-A**
	32	1 … 25	**156464**	**AEVUZ-32-…-P-A**	**156484**	**AEVUZ-32-…-A-P-A**
	40	1 … 25	**156465**	**AEVUZ-40-…-P-A**	**156485**	**AEVUZ-40-…-A-P-A**
	50	1 … 25	**156466**	**AEVUZ-50-…-P-A**	**156486**	**AEVUZ-50-…-A-P-A**
	63	1 … 25	**156467**	**AEVUZ-63-…-P-A**	**156487**	**AEVUZ-63-…-A-P-A**
	80	1 … 25	**156468**	**AEVUZ-80-…-P-A**	**156488**	**AEVUZ-80-…-A-P-A**
	100	1 … 25	**156469**	**AEVUZ-100-…-P-A**	**156489**	**AEVUZ-100-…-A-P-A**
S6 – odolnosť proti teplote až do 120 °C						
	12	1 … 10	**156470**	**AEVUZ-12-…-P-A-S6**	**156490**	**AEVUZ-12-…-A-P-A-S6**
	16	1 … 25	**156471**	**AEVUZ-16-…-P-A-S6**	**156491**	**AEVUZ-16-…-A-P-A-S6**
	20	1 … 25	**156472**	**AEVUZ-20-…-P-A-S6**	**156492**	**AEVUZ-20-…-A-P-A-S6**
	25	1 … 25	**156473**	**AEVUZ-25-…-P-A-S6**	**156493**	**AEVUZ-25-…-A-P-A-S6**
	32	1 … 25	**156474**	**AEVUZ-32-…-P-A-S6**	**156494**	**AEVUZ-32-…-A-P-A-S6**
	40	1 … 25	**156475**	**AEVUZ-40-…-P-A-S6**	**156495**	**AEVUZ-40-…-A-P-A-S6**
	50	1 … 25	**156476**	**AEVUZ-50-…-P-A-S6**	**156496**	**AEVUZ-50-…-A-P-A-S6**
	63	1 … 25	**156477**	**AEVUZ-63-…-P-A-S6**	**156497**	**AEVUZ-63-…-A-P-A-S6**
	80	1 … 25	**156478**	**AEVUZ-80-…-P-A-S6**	**156498**	**AEVUZ-80-…-A-P-A-S6**
	100	1 … 25	**156479**	**AEVUZ-100-…-P-A-S6**	**156499**	**AEVUZ-100-…-A-P-A-S6**

Kompaktné valce AEVU/AEVUZ

technické údaje, jednočinné – základný typ

Typové označenie – sady dielov podliehajúcich opotrebovaniu					
	č. dielu	typ		č. dielu	typ
piest ∅	základný typ			S6 – odolnosť proti teplote až do 120 °C	
12	**121115**	**AEVU-12-...-(A)-P-A**[1]		**383559**	**AEVU-12-...-(A)-P-A-S6**[2]
16	**121116**	**AEVU-16-...-(A)-P-A**[1]		**383560**	**AEVU-16-...-(A)-P-A-S6**[2]
20	**121117**	**AEVU-20-...-(A)-P-A**[1]		**383561**	**AEVU-20-...-(A)-P-A-S6**[2]
25	**121118**	**AEVU-25-...-(A)-P-A**[1]		**383562**	**AEVU-25-...-(A)-P-A-S6**[2]
32	**121119**	**AEVU-32-...-(A)-P-A**[1]		**383563**	**AEVU-32-...-(A)-P-A-S6**[1]
40	**121120**	**AEVU-40-...-(A)-P-A**[1]		**383564**	**AEVU-40-...-(A)-P-A-S6**[1]
50	**121121**	**AEVU-50-...-(A)-P-A**[1]		**383565**	**AEVU-50-...-(A)-P-A-S6**[1]
63	**121122**	**AEVU-63-...-(A)-P-A**[1]		**383566**	**AEVU-63-...-(A)-P-A-S6**[1]
80	**121123**	**AEVU-80-...-(A)-P-A**[1]		**383567**	**AEVU-80-...-(A)-P-A-S6**[1]
100	**121124**	**AEVU-100-...-(A)-P-A**[1]		**383568**	**AEVU-100-...-(A)-P-A-S6**[1]

1) Montážne mazivo je súčasťou dodávky.
2) Montážne mazivo nie je súčasťou dodávky. Pri potrebe objednávajte samostatne pod č. dielu 329 555 (20 ml).

Kompaktné valce AEVULQ/AEVULQZ

technické údaje jednočinné valce – poistenie proti pootočeniu so štvorhrannou piestnou tyčou

funkcia

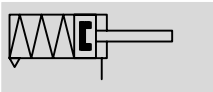

priemer
16 … 100 mm

dĺžka zdvihu
1 … 25 mm

www.festo.sk
menu
Podpora/Náhradné diely

servis opráv
piest ∅ 100 mm

varianty

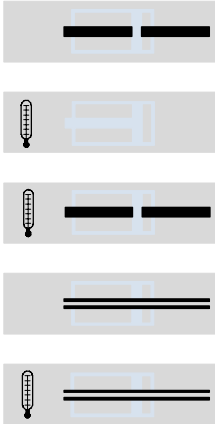

S2

S6

S26

S20

S206

AEVULQ-…-…-P-A

AEVULQ-…-…-P-A-S2

Všeobecné technické údaje										
piest ∅		16	20	25	32	40	50	63	80	100
pneumatický prípoj		M5	M5	M5	G⅛	G⅛	G⅛	G⅛	G⅛	G¼
koncovka piestnej tyče	vnútorný závit	M4	M5	M5	M6	M6	M8	M8	M10	M12
	vonkajší závit	M8	M10x1,25				M12x1,25		M16x1,5	M20x1,5
prevádzkové médium		stlačený vzduch podľa ISO 8573-1:2010 [7:4:4]								
upozornenie pre prevádzkové/ riadiace médium		prevádzka s mazaním možná (potrebné pri ďalšej prevádzke)								
konštrukcia		piest								
		piestna tyč								
tlmenie		elastické tlmiace krúžky obojstranne								
snímanie polohy		pre snímače koncových polôh								
spôsob upevnenia		s priebežným otvorom								
		s vnútorným závitom								
		s príslušenstvom								
montážna poloha		ľubovoľná								

Upozornenie: Tento výrobok zodpovedá ISO 1179-1 a ISO 228-1.

Prevádzkový tlak [bar]									
piest ∅	16	20	25	32	40	50	63	80	100
AEVULQ, tlačné									
jednostranná piestna tyč	1,3 … 10	1,0 … 10		0,8 … 10			0,6 … 10		
priechodzia piestna tyč S2/S20	1,5 … 10	1,4 … 10		1,2 … 10			1,0 … 10		
AEVULQZ, ťažné									
jednostranná piestna tyč	1,3 … 10	1,0 … 10		0,8 … 10					

Podmienky okolia		
kompaktné valce	základný typ	S6
teplota okolia[1] [°C]	–20 … +80	0 … +120
odolnosť proti korózii KBK[2]	2	2

1) Zohľadnite rozsah použitia bezdotykových spínačov.
2) Trieda odolnosti proti korózii 2 podľa normy Festo 940 070
Konštrukčné diely s miernymi nárokmi na odolnosť proti korózii. Vonkajšie viditeľné časti s požiadavkami predovšetkým na vzhľad povrchu, ktorý je vystavený priamemu kontaktu s okolitou pre priemysel bežnou atmosférou prípadne médiami, ako sú chladiace látky a mazivá.

Kompaktné valce AEVULQ/AEVULQZ

technické údaje – jednočinné valce s poistením proti pootočeniu so štvorhrannou piestnou tyčou

Sily [N]										
piest ∅		16	20	25	32	40	50	63	80	100
AEVULQ, tlačné										
teoretická sila pri 6 bar,		111	171	269	450	704	1 121	1 799	2 902	4 516
chod dopredu	S2/S20	81	123	221	382	636	999	1 679	2 733	4 222
AEVULQZ, ťažné										
teoretická sila pri 6 bar, chod dopredu		81	123	221	382	636	999	1 679	2 733	4 222

Technické údaje, štvorhranná piestna tyč										
piest ∅		16	20	25	32	40	50	63	80	100
max. krútiaci moment na piestnej tyči[1)]	[Nm]	0,20	0,45	0,45	0,80	0,80	1,10	1,10	1,50	3,00
max. vôľa piestnej tyče v pootočení	[°]	±0,9	±0,8	±0,8	±0,6	±0,6	±0,5	±0,5	±0,4	±0,4
pootočenie piestnej tyče	[°/50 mm]	0,30	0,25	0,25	0,20	0,20	0,15	0,15	0,15	0,09

1) Max. krútiaci moment nesmie byť prekročený ani pri montáži upevňovacích prvkov na piestnej tyči.

Vratná sila pružiny F v závislosti od zdvihu l

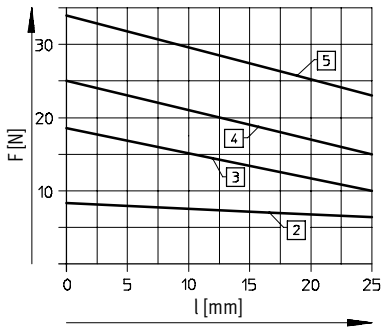

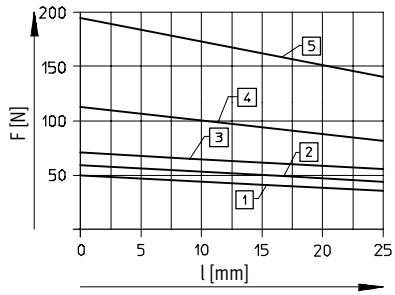

2 AEVULQ/AEVULQZ-16
3 AEVULQ/AEVULQZ-20
4 AEVULQ/AEVULQZ-25
5 AEVULQ/AEVULQZ-32

1 AEVULQ/AEVULQZ-40
2 AEVULQ/AEVULQZ-50
3 AEVULQ/AEVULQZ-63
4 AEVULQ/AEVULQZ-80
5 AEVULQ/AEVULQZ-100

Hmotnosti [g]									
piest ∅	16	20	25	32	40	50	63	80	100
hmotnosť výrobku pri zdvihu 0 mm	89	149	180	300	433	560	1 059	1 772	2 797
nárast hmotnosti pri zväčšení zdvihu o 10 mm	15	23	28	40	59	72	107	168	177
pohybujúca sa hmotnosť pri zdvihu 0 mm	12	20	26	49	63	112	134	307	614
nárast hmotnosti pri zväčšení zdvihu o 10 mm	4	6	6	9	9	16	16	25	38

Kompaktné valce AEVULQ/AEVULQZ

technické údaje – jednočinné valce s poistením proti pootočeniu so štvorhrannou piestnou tyčou

Materiály

funkčný rez

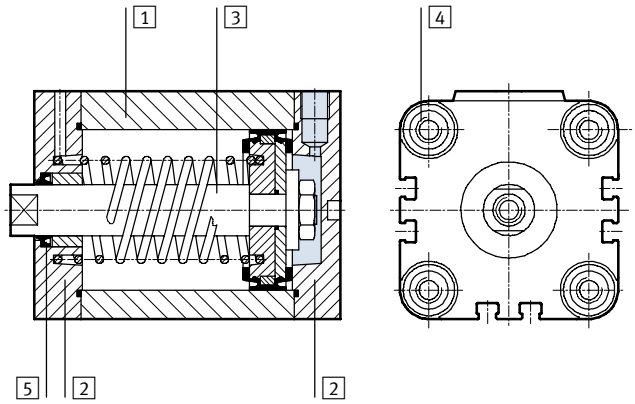

Kompaktné valce			základný typ	S6
1	teleso valca		tvárna hliníková zliatina	tvárna hliníková zliatina
2	veko		tvárna hliníková zliatina	tvárna hliníková zliatina
3	piestna tyč	∅ 16 ... 32	vysokolegovaná oceľ, nehrdzavejúca	vysokolegovaná oceľ, nehrdzavejúca
		∅ 40 ... 100	vysokolegovaná oceľ	vysokolegovaná oceľ
4	spojovacie	∅ 16	vysokolegovaná oceľ, nehrdzavejúca	vysokolegovaná oceľ, nehrdzavejúca
	skrutky	∅ 20 ... 100	pozinkovaná oceľ	pozinkovaná oceľ
5	dynamické tesnenia		polyuretán	fluórový kaučuk

Rozmery – základný valec

sťahovanie CAD modelov ➔ **www.festo.sk/engineering**

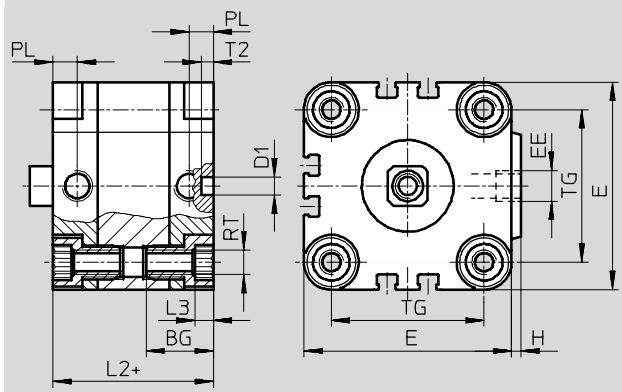

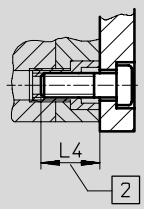

Upozornenie

K upevneniu zhora pri pieste s ∅ 16 mm je treba použiť iba 2 skrutky diagonálne alebo nie magnetické skrutky.

\+ = pripočítať dĺžku zdvihu

2 minimálna hĺbka zaskrutkovania

∅ [mm]	BG	D1 ∅ H9	E	EE	H	L2	L3	L4	PL	RT	T2 −0,2	TG
16	18,5	6	29	M5	1	38	3	16	8	M4	4	18
20	18,5	6	36	M5	1,5	38	4	18	8	M5	4	22
25	18,5	6	40	M5	1,5	39,5	4	18	8	M5	4	26
32	21,5	6	50	G⅛	2	44,5	5	20	8	M6	4	32
40	21,5	6	60	G⅛	2,5	45,5	5	20	8	M6	4	42
50	22	6	68	G⅛	3	45,5	6	20	8	M8	4	50
63	24,5	8	87	G⅛	4	50	8	25	8	M10	4	62
80	27,5	8	107	G⅛	4	56	8	25	8,5	M10	4	82
100	32,5	8	128	G¼	5	66,5	8	25	10,5	M10	4	103

Upozornenie: Tento výrobok zodpovedá ISO 1179-1 a ISO 228-1.

Kompaktné valce AEVULQ/AEVULQZ

technické údaje – jednočinné valce s poistením proti pootočeniu so štvorhrannou piestnou tyčou

Rozmery – varianty AEVULQ, tlačné sťahovanie CAD modelov ➔ **www.festo.sk/engineering**

základný typ

S2 – priebežná piestna tyč

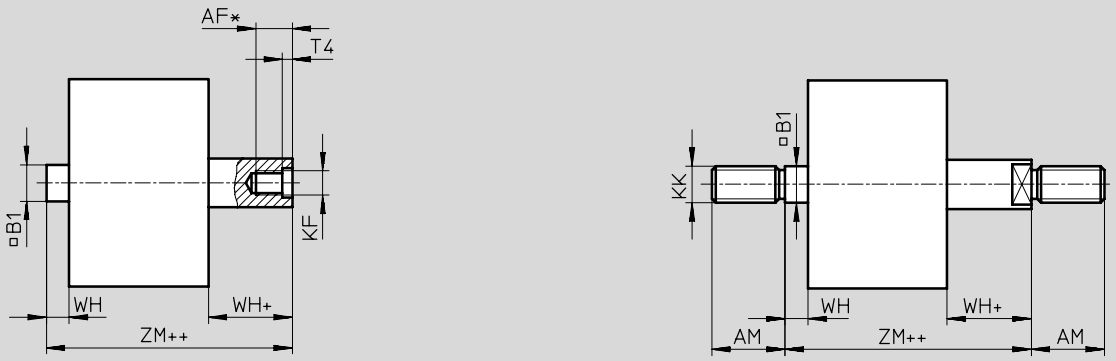

S20 – priebežná dutá piestna tyč

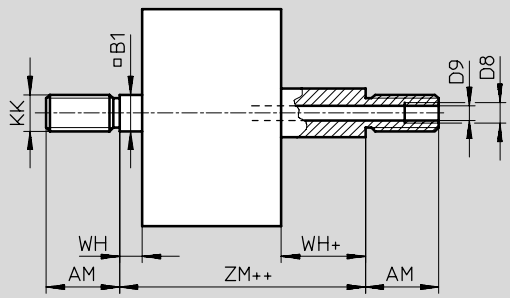

\+ = pripočítať dĺžku zdvihu
++ = pripočítať 2x dĺžku zdvihu

∅ [mm]	AF	AM	B1 □	D8	D9 ∅	KF	KK	T4	WH	ZJ	ZM
16	10	20	7	–	3,2	M4	M8	1,5	4,5	42,5	47
20[2)]	12	22	9	–	3,8	M5	M10x1,25	2	4,5	42,5	47
25[2)]	12	22	9	–	3,8	M5	M10x1,25	2	5,5	45	50,5
32[2)]	14	22	10	–	4,5	M6	M10x1,25	2,6	6	50,5	56,5
40[2)]	14	22	10	–	4,5	M6	M10x1,25	2,6	6,5	52	58,5
50[2)]	16	24	12	–	6	M8	M12x1,25	3,3	7,5	53	60,5
63[2)]	16	24	12	–	6	M8	M12x1,25	3,3	7,5	57,5	65
80[2)]	20[1)]	32	16	G⅛	8	M10	M16x1,5	4,7	8	64	72
100[2)]	24[1)]	40	20	G¼	11,7	M12	M20x1,5	6,1	10	76,5	86,5

1) So zdvihom <5 mm sa zníži max. hĺbka zaskrutkovania o 5 mm.
2) Matice pre závit piestnej tyče sú súčasťou dodávky.

Kompaktné valce AEVULQ/AEVULQZ

technické údaje – jednočinné valce s poistením proti pootočeniu so štvorhrannou piestnou tyčou

Rozmery – varianty AEVULQZ, ťažné sťahovanie CAD modelov ➔ **www.festo.sk/engineering**

\+ = pripočítať dĺžku zdvihu
++ = pripočítať 2x dĺžku zdvihu

∅ [mm]	AF	AM	B1 □	KF	KK	T4	WH	ZJ
16	10	20	7	M4	M8	1,5	4,5	42,5
20[1)]	12	22	9	M5	M10x1,25	2	4,5	42,5
25[1)]	12	22	9	M5	M10x1,25	2	5,5	45
32[1)]	14	22	10	M6	M10x1,25	2,6	6	50,5
40[1)]	14	22	10	M6	M10x1,25	2,6	6,5	52
50[1)]	16	24	12	M8	M12x1,25	3,3	7,5	53
63[1)]	16	24	12	M8	M12x1,25	3,3	7,5	57,5
80[1)]	20	32	16	M10	M16x1,5	4,7	8	64
100[1)]	24	40	20	M12	M20x1,5	6,1	10	76,5

1) Matice pre závit piestnej tyče sú súčasťou dodávky.

Kompaktné valce AEVULQ/AEVULQZ

technické údaje – jednočinné valce s poistením proti pootočeniu so štvorhrannou piestnou tyčou

Údaje pre objednávku – základné typy AEVULQ, tlačné

typ	piest ∅ [mm]	zdvih [mm]	piestna tyč s vnútorným závitom č. dielu	typ		piestna tyč s vonkajším závitom č. dielu	typ
	16	5	**157027**	**AEVULQ-16-5-P-A**		**157073**	**AEVULQ-16-5-A-P-A**
		10	**157028**	**AEVULQ-16-10-P-A**		**157074**	**AEVULQ-16-10-A-P-A**
		15	**157029**	**AEVULQ-16-15-P-A**		**157075**	**AEVULQ-16-15-A-P-A**
		20	**157030**	**AEVULQ-16-20-P-A**		**157076**	**AEVULQ-16-20-A-P-A**
		25	**157031**	**AEVULQ-16-25-P-A**		**157077**	**AEVULQ-16-25-A-P-A**
	20	5	**157032**	**AEVULQ-20-5-P-A**		**157078**	**AEVULQ-20-5-A-P-A**
		10	**157033**	**AEVULQ-20-10-P-A**		**157079**	**AEVULQ-20-10-A-P-A**
		15	**157034**	**AEVULQ-20-15-P-A**		**157080**	**AEVULQ-20-15-A-P-A**
		20	**157035**	**AEVULQ-20-20-P-A**		**157081**	**AEVULQ-20-20-A-P-A**
		25	**157036**	**AEVULQ-20-25-P-A**		**157082**	**AEVULQ-20-25-A-P-A**
	25	5	**157037**	**AEVULQ-25-5-P-A**		**157083**	**AEVULQ-25-5-A-P-A**
		10	**157038**	**AEVULQ-25-10-P-A**		**157084**	**AEVULQ-25-10-A-P-A**
		15	**157039**	**AEVULQ-25-15-P-A**		**157085**	**AEVULQ-25-15-A-P-A**
		20	**157040**	**AEVULQ-25-20-P-A**		**157086**	**AEVULQ-25-20-A-P-A**
		25	**157041**	**AEVULQ-25-25-P-A**		**157087**	**AEVULQ-25-25-A-P-A**
	32	5	**157042**	**AEVULQ-32-5-P-A**		**157088**	**AEVULQ-32-5-A-P-A**
		10	**157043**	**AEVULQ-32-10-P-A**		**157089**	**AEVULQ-32-10-A-P-A**
		15	**157044**	**AEVULQ-32-15-P-A**		**157090**	**AEVULQ-32-15-A-P-A**
		20	**157045**	**AEVULQ-32-20-P-A**		**157091**	**AEVULQ-32-20-A-P-A**
		25	**157046**	**AEVULQ-32-25-P-A**		**157092**	**AEVULQ-32-25-A-P-A**
	40	5	**157047**	**AEVULQ-40-5-P-A**		**157093**	**AEVULQ-40-5-A-P-A**
		10	**157048**	**AEVULQ-40-10-P-A**		**157094**	**AEVULQ-40-10-A-P-A**
		15	**157049**	**AEVULQ-40-15-P-A**		**157095**	**AEVULQ-40-15-A-P-A**
		20	**157050**	**AEVULQ-40-20-P-A**		**157096**	**AEVULQ-40-20-A-P-A**
		25	**157051**	**AEVULQ-40-25-P-A**		**157097**	**AEVULQ-40-25-A-P-A**
	50	10	**157052**	**AEVULQ-50-10-P-A**		**157098**	**AEVULQ-50-10-A-P-A**
		15	**157053**	**AEVULQ-50-15-P-A**		**157099**	**AEVULQ-50-15-A-P-A**
		20	**157054**	**AEVULQ-50-20-P-A**		**157100**	**AEVULQ-50-20-A-P-A**
		25	**157055**	**AEVULQ-50-25-P-A**		**157101**	**AEVULQ-50-25-A-P-A**
	63	10	**157056**	**AEVULQ-63-10-P-A**		**157102**	**AEVULQ-63-10-A-P-A**
		15	**157057**	**AEVULQ-63-15-P-A**		**157103**	**AEVULQ-63-15-A-P-A**
		20	**157058**	**AEVULQ-63-20-P-A**		**157104**	**AEVULQ-63-20-A-P-A**
		25	**157059**	**AEVULQ-63-25-P-A**		**157105**	**AEVULQ-63-25-A-P-A**
	80	10	**157060**	**AEVULQ-80-10-P-A**		**157106**	**AEVULQ-80-10-A-P-A**
		15	**157061**	**AEVULQ-80-15-P-A**		**157107**	**AEVULQ-80-15-A-P-A**
		20	**157062**	**AEVULQ-80-20-P-A**		**157108**	**AEVULQ-80-20-A-P-A**
		25	**157063**	**AEVULQ-80-25-P-A**		**157109**	**AEVULQ-80-25-A-P-A**
	100	10	**157064**	**AEVULQ-100-10-P-A**		**157110**	**AEVULQ-100-10-A-P-A**
		15	**157065**	**AEVULQ-100-15-P-A**		**157111**	**AEVULQ-100-15-A-P-A**
		20	**157066**	**AEVULQ-100-20-P-A**		**157112**	**AEVULQ-100-20-A-P-A**
		25	**157067**	**AEVULQ-100-25-P-A**		**157113**	**AEVULQ-100-25-A-P-A**

Kompaktné valce AEVULQ/AEVULQZ

technické údaje – jednočinné valce s poistením proti pootočeniu so štvorhrannou piestnou tyčou

Údaje pre objednávku – varianty AEVULQ, tlačné							
typ	piest ∅	zdvih	piestna tyč s vnútorným závitom			piestna tyč s vonkajším závitom	
	[mm]	[mm]	č. dielu	typ		č. dielu	typ
variabilný zdvih							
	16	1 … 25	**156321**	**AEVULQ-16-…-P-A**		**156361**	**AEVULQ-16-…-A-P-A**
	20	1 … 25	**156322**	**AEVULQ-20-…-P-A**		**156362**	**AEVULQ-20-…-A-P-A**
	25	1 … 25	**156323**	**AEVULQ-25-…-P-A**		**156363**	**AEVULQ-25-…-A-P-A**
	32	1 … 25	**156324**	**AEVULQ-32-…-P-A**		**156364**	**AEVULQ-32-…-A-P-A**
	40	1 … 25	**156325**	**AEVULQ-40-…-P-A**		**156365**	**AEVULQ-40-…-A-P-A**
	50	1 … 25	**156326**	**AEVULQ-50-…-P-A**		**156366**	**AEVULQ-50-…-A-P-A**
	63	1 … 25	**156327**	**AEVULQ-63-…-P-A**		**156367**	**AEVULQ-63-…-A-P-A**
	80	1 … 25	**156328**	**AEVULQ-80-…-P-A**		**156368**	**AEVULQ-80-…-A-P-A**
	100	1 … 25	**156329**	**AEVULQ-100-…-P-A**		**156369**	**AEVULQ-100-…-A-P-A**
S2 – priebežná piestna tyč							
	16	1 … 25	**156331**	**AEVULQ-16-…-P-A-S2**		**156371**	**AEVULQ-16-…-A-P-A-S2**
	20	1 … 25	**156332**	**AEVULQ-20-…-P-A-S2**		**156372**	**AEVULQ-20-…-A-P-A-S2**
	25	1 … 25	**156333**	**AEVULQ-25-…-P-A-S2**		**156373**	**AEVULQ-25-…-A-P-A-S2**
	32	1 … 25	**156334**	**AEVULQ-32-…-P-A-S2**		**156374**	**AEVULQ-32-…-A-P-A-S2**
	40	1 … 25	**156335**	**AEVULQ-40-…-P-A-S2**		**156375**	**AEVULQ-40-…-A-P-A-S2**
	50	1 … 25	**156336**	**AEVULQ-50-…-P-A-S2**		**156376**	**AEVULQ-50-…-A-P-A-S2**
	63	1 … 25	**156337**	**AEVULQ-63-…-P-A-S2**		**156377**	**AEVULQ-63-…-A-P-A-S2**
	80	1 … 25	**156338**	**AEVULQ-80-…-P-A-S2**		**156378**	**AEVULQ-80-…-A-P-A-S2**
	100	1 … 25	**156339**	**AEVULQ-100-…-P-A-S2**		**156379**	**AEVULQ-100-…-A-P-A-S2**
S6 – odolnosť proti teplote až do 120 °C							
	16	1 … 25	**156351**	**AEVULQ-16-…-P-A-S6**		**156411**	**AEVULQ-16-…-A-P-A-S2**
	20	1 … 25	**156352**	**AEVULQ-20-…-P-A-S6**		**156412**	**AEVULQ-20-…-A-P-A-S2**
	25	1 … 25	**156353**	**AEVULQ-25-…-P-A-S6**		**156413**	**AEVULQ-25-…-A-P-A-S2**
	32	1 … 25	**156354**	**AEVULQ-32-…-P-A-S6**		**156414**	**AEVULQ-32-…-A-P-A-S2**
	40	1 … 25	**156355**	**AEVULQ-40-…-P-A-S6**		**156415**	**AEVULQ-40-…-A-P-A-S2**
	50	1 … 25	**156356**	**AEVULQ-50-…-P-A-S6**		**156416**	**AEVULQ-50-…-A-P-A-S2**
	63	1 … 25	**156357**	**AEVULQ-63-…-P-A-S6**		**156417**	**AEVULQ-63-…-A-P-A-S2**
	80	1 … 25	**156358**	**AEVULQ-80-…-P-A-S6**		**156418**	**AEVULQ-80-…-A-P-A-S2**
	100	1 … 25	**156359**	**AEVULQ-100-…-P-A-S6**		**156419**	**AEVULQ-100-…-A-P-A-S2**
S26 – priechodzia piestna tyč, odolnosť voči teplote až do 120 °C							
	16	1 … 25	**156341**	**AEVULQ-16-…-P-A-S26**		**156401**	**AEVULQ-16-…-A-P-A-S26**
	20	1 … 25	**156342**	**AEVULQ-20-…-P-A-S26**		**156402**	**AEVULQ-20-…-A-P-A-S26**
	25	1 … 25	**156343**	**AEVULQ-25-…-P-A-S26**		**156403**	**AEVULQ-25-…-A-P-A-S26**
	32	1 … 25	**156344**	**AEVULQ-32-…-P-A-S26**		**156404**	**AEVULQ-32-…-A-P-A-S26**
	40	1 … 25	**156345**	**AEVULQ-40-…-P-A-S26**		**156405**	**AEVULQ-40-…-A-P-A-S26**
	50	1 … 25	**156346**	**AEVULQ-50-…-P-A-S26**		**156406**	**AEVULQ-50-…-A-P-A-S26**
	63	1 … 25	**156347**	**AEVULQ-63-…-P-A-S26**		**156407**	**AEVULQ-63-…-A-P-A-S26**
	80	1 … 25	**156348**	**AEVULQ-80-…-P-A-S26**		**156408**	**AEVULQ-80-…-A-P-A-S26**
	100	1 … 25	**156349**	**AEVULQ-100-…-P-A-S26**		**156409**	**AEVULQ-100-…-A-P-A-S26**
S20 – priebežná dutá piestna tyč							
	16	1 … 25	–			**156381**	**AEVULQ-16-…-A-P-A-S20**
	20	1 … 25				**156382**	**AEVULQ-20-…-A-P-A-S20**
	25	1 … 25				**156383**	**AEVULQ-25-…-A-P-A-S20**
	32	1 … 25				**156384**	**AEVULQ-32-…-A-P-A-S20**
	40	1 … 25				**156385**	**AEVULQ-40-…-A-P-A-S20**
	50	1 … 25				**156386**	**AEVULQ-50-…-A-P-A-S20**
	63	1 … 25				**156387**	**AEVULQ-63-…-A-P-A-S20**
	80	1 … 25				**156388**	**AEVULQ-80-…-A-P-A-S20**
	100	1 … 25				**156389**	**AEVULQ-100-…-A-P-A-S20**

Kompaktné valce AEVULQ/AEVULQZ

technické údaje – jednočinné valce s poistením proti pootočeniu so štvorhrannou piestnou tyčou

Údaje pre objednávku – varianty AEVULQ, tlačné						
typ	piest ∅ [mm]	zdvih [mm]	piestna tyč s vnútorným závitom č. dielu	typ	piestna tyč s vonkajším závitom č. dielu	typ
S206 – priechodzia dutá piestna tyč, odolnosť voči teplote až do 120 °C						
	16	1 … 25	–		**156391**	**AEVULQ-16-…-A-P-A-S206**
	20	1 … 25			**156392**	**AEVULQ-20-…-A-P-A-S206**
	25	1 … 25			**156393**	**AEVULQ-25-…-A-P-A-S206**
	32	1 … 25			**156394**	**AEVULQ-32-…-A-P-A-S206**
	40	1 … 25			**156395**	**AEVULQ-40-…-A-P-A-S206**
	50	1 … 25			**156396**	**AEVULQ-50-…-A-P-A-S206**
	63	1 … 25			**156397**	**AEVULQ-63-…-A-P-A-S206**
	80	1 … 25			**156398**	**AEVULQ-80-…-A-P-A-S206**
	100	1 … 25			**156399**	**AEVULQ-100-…-A-P-A-S206**

Údaje pre objednávku – základné typy AEVULQZ, ťažné						
typ	piest ∅ [mm]	zdvih [mm]	piestna tyč s vnútorným závitom č. dielu	typ	piestna tyč s vonkajším závitom č. dielu	typ
	16	5	**157119**	**AEVULQZ-16-5-P-A**	**157165**	**AEVULQZ-16-5-A-P-A**
		10	**157120**	**AEVULQZ-16-10-P-A**	**157166**	**AEVULQZ-16-10-A-P-A**
		15	**157121**	**AEVULQZ-16-15-P-A**	**157167**	**AEVULQZ-16-15-A-P-A**
		20	**157122**	**AEVULQZ-16-20-P-A**	**157168**	**AEVULQZ-16-20-A-P-A**
		25	**157123**	**AEVULQZ-16-25-P-A**	**157169**	**AEVULQZ-16-25-A-P-A**
	20	5	**157124**	**AEVULQZ-20-5-P-A**	**157170**	**AEVULQZ-20-5-A-P-A**
		10	**157125**	**AEVULQZ-20-10-P-A**	**157171**	**AEVULQZ-20-10-A-P-A**
		15	**157126**	**AEVULQZ-20-15-P-A**	**157172**	**AEVULQZ-20-15-A-P-A**
		20	**157127**	**AEVULQZ-20-20-P-A**	**157173**	**AEVULQZ-20-20-A-P-A**
		25	**157128**	**AEVULQZ-20-25-P-A**	**157174**	**AEVULQZ-20-25-A-P-A**
	25	5	**157129**	**AEVULQZ-25-5-P-A**	**157175**	**AEVULQZ-25-5-A-P-A**
		10	**157130**	**AEVULQZ-25-10-P-A**	**157176**	**AEVULQZ-25-10-A-P-A**
		15	**157131**	**AEVULQZ-25-15-P-A**	**157177**	**AEVULQZ-25-15-A-P-A**
		20	**157132**	**AEVULQZ-25-20-P-A**	**157178**	**AEVULQZ-25-20-A-P-A**
		25	**157133**	**AEVULQZ-25-25-P-A**	**157179**	**AEVULQZ-25-25-A-P-A**
	32	5	**157134**	**AEVULQZ-32-5-P-A**	**157180**	**AEVULQZ-32-5-A-P-A**
		10	**157135**	**AEVULQZ-32-10-P-A**	**157181**	**AEVULQZ-32-10-A-P-A**
		15	**157136**	**AEVULQZ-32-15-P-A**	**157182**	**AEVULQZ-32-15-A-P-A**
		20	**157137**	**AEVULQZ-32-20-P-A**	**157183**	**AEVULQZ-32-20-A-P-A**
		25	**157138**	**AEVULQZ-32-25-P-A**	**157184**	**AEVULQZ-32-25-A-P-A**
	40	5	**157139**	**AEVULQZ-40-5-P-A**	**157185**	**AEVULQZ-40-5-A-P-A**
		10	**157140**	**AEVULQZ-40-10-P-A**	**157186**	**AEVULQZ-40-10-A-P-A**
		15	**157141**	**AEVULQZ-40-15-P-A**	**157187**	**AEVULQZ-40-15-A-P-A**
		20	**157142**	**AEVULQZ-40-20-P-A**	**157188**	**AEVULQZ-40-20-A-P-A**
		25	**157143**	**AEVULQZ-40-25-P-A**	**157189**	**AEVULQZ-40-25-A-P-A**
	50	10	**157144**	**AEVULQZ-50-10-P-A**	**157190**	**AEVULQZ-50-10-A-P-A**
		15	**157145**	**AEVULQZ-50-15-P-A**	**157191**	**AEVULQZ-50-15-A-P-A**
		20	**157146**	**AEVULQZ-50-20-P-A**	**157192**	**AEVULQZ-50-20-A-P-A**
		25	**157147**	**AEVULQZ-50-25-P-A**	**157193**	**AEVULQZ-50-25-A-P-A**
	63	10	**157148**	**AEVULQZ-63-10-P-A**	**157194**	**AEVULQZ-63-10-A-P-A**
		15	**157149**	**AEVULQZ-63-15-P-A**	**157195**	**AEVULQZ-63-15-A-P-A**
		20	**157150**	**AEVULQZ-63-20-P-A**	**157196**	**AEVULQZ-63-20-A-P-A**
		25	**157151**	**AEVULQZ-63-25-P-A**	**157197**	**AEVULQZ-63-25-A-P-A**

Kompaktné valce AEVULQ/AEVULQZ

technické údaje – jednočinné valce s poistením proti pootočeniu so štvorhrannou piestnou tyčou

Údaje pre objednávku – základné typy AEVULQZ, ťažné							
typ	piest ∅	zdvih	piestna tyč s vnútorným závitom			piestna tyč s vonkajším závitom	
	[mm]	[mm]	č. dielu	typ		č. dielu	typ
	80	10	**157152**	**AEVULQZ-80-10-P-A**		**157198**	**AEVULQZ-80-10-A-P-A**
		15	**157153**	**AEVULQZ-80-15-P-A**		**157199**	**AEVULQZ-80-15-A-P-A**
		20	**157154**	**AEVULQZ-80-20-P-A**		**157200**	**AEVULQZ-80-20-A-P-A**
		25	**157155**	**AEVULQZ-80-25-P-A**		**157201**	**AEVULQZ-80-25-A-P-A**
	100	10	**157156**	**AEVULQZ-100-10-P-A**		**157202**	**AEVULQZ-100-10-A-P-A**
		15	**157157**	**AEVULQZ-100-15-P-A**		**157203**	**AEVULQZ-100-15-A-P-A**
		20	**157158**	**AEVULQZ-100-20-P-A**		**157204**	**AEVULQZ-100-20-A-P-A**
		25	**157159**	**AEVULQZ-100-25-P-A**		**157205**	**AEVULQZ-100-25-A-P-A**

Údaje pre objednávku – varianty AEVULQZ, ťažné							
typ	piest ∅	zdvih	piestna tyč s vnútorným závitom			piestna tyč s vonkajším závitom	
	[mm]	[mm]	č. dielu	typ		č. dielu	typ
variabilný zdvih							
	16	1 … 25	**156421**	**AEVULQZ-16-…-P-A**		**156441**	**AEVULQZ-16-…-A-P-A**
	20	1 … 25	**156422**	**AEVULQZ-20-…-P-A**		**156442**	**AEVULQZ-20-…-A-P-A**
	25	1 … 25	**156423**	**AEVULQZ-25-…-P-A**		**156443**	**AEVULQZ-25-…-A-P-A**
	32	1 … 25	**156424**	**AEVULQZ-32-…-P-A**		**156444**	**AEVULQZ-32-…-A-P-A**
	40	1 … 25	**156425**	**AEVULQZ-40-…-P-A**		**156445**	**AEVULQZ-40-…-A-P-A**
	50	1 … 25	**156426**	**AEVULQZ-50-…-P-A**		**156446**	**AEVULQZ-50-…-A-P-A**
	63	1 … 25	**156427**	**AEVULQZ-63-…-P-A**		**156447**	**AEVULQZ-63-…-A-P-A**
	80	1 … 25	**156428**	**AEVULQZ-80-…-P-A**		**156448**	**AEVULQZ-80-…-A-P-A**
	100	1 … 25	**156429**	**AEVULQZ-100-…-P-A**		**156449**	**AEVULQZ-100-…-A-P-A**
S6 – odolnosť proti teplote až do 120 °C							
	16	1 … 25	**156431**	**AEVULQZ-16-…-P-A-S6**		**156451**	**AEVULQZ-16-…-A-P-A-S6**
	20	1 … 25	**156432**	**AEVULQZ-20-…-P-A-S6**		**156452**	**AEVULQZ-20-…-A-P-A-S6**
	25	1 … 25	**156433**	**AEVULQZ-25-…-P-A-S6**		**156453**	**AEVULQZ-25-…-A-P-A-S6**
	32	1 … 25	**156434**	**AEVULQZ-32-…-P-A-S6**		**156454**	**AEVULQZ-32-…-A-P-A-S6**
	40	1 … 25	**156435**	**AEVULQZ-40-…-P-A-S6**		**156455**	**AEVULQZ-40-…-A-P-A-S6**
	50	1 … 25	**156436**	**AEVULQZ-50-…-P-A-S6**		**156456**	**AEVULQZ-50-…-A-P-A-S6**
	63	1 … 25	**156437**	**AEVULQZ-63-…-P-A-S6**		**156457**	**AEVULQZ-63-…-A-P-A-S6**
	80	1 … 25	**156438**	**AEVULQZ-80-…-P-A-S6**		**156458**	**AEVULQZ-80-…-A-P-A-S6**
	100	1 … 25	**156439**	**AEVULQZ-100-…-P-A-S6**		**156459**	**AEVULQZ-100-…-A-P-A-S6**

Kompaktné valce ADVU/AEVU

príslušenstvo

Pätkové upevnenie HUA
pre piest ∅ 12 ... 100 mm

Pätkové upevnenie HNC
pre piest ∅ 125 mm
(bez vyobrazenia)

materiál:
HUA/HNC: pozinkovaná oceľ
HUA-...-R3: oceľ, strieborná ochranná vrstva, vysoká ochrana proti korózii
CRHN: vysokolegovaná oceľ, nehrdzavejúca
bez obsahu medi a PTFE

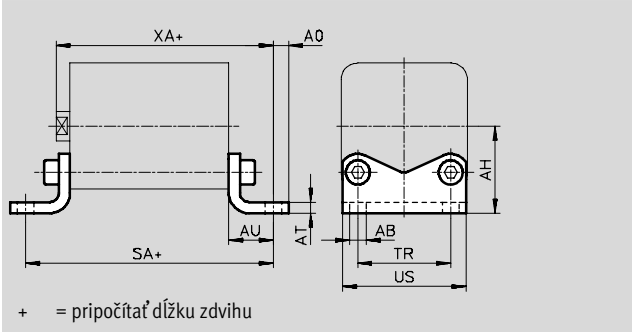

Rozmery a údaje pre objednávku

pre ∅	AB ∅	AH	AO	AT	AU	SA základný typ	SA S1	TR	US	XA základný typ	XA S1
12/16	5,5	22	4,75	3	13	64	–	18	27	55,5	–
20	6,6	27	6,25	4	16	70	–	22	34	58,5	–
25	6,6	29	6,25	4	16	71,5	77,5	26	38	61	73
32	6,6	34	8,25	5	18	80,5	–	32	48	68,5	–
40	9	40,5	8,25	5	20	85,5	92,5	42	58	72	89
50	9	47	8,25	6	24	93,5	–	50	66	77	–
63	11	56,5	11,75	6	27	104	112	62	85	84,5	106,5
80	11	68,5	11,75	8	30	116	–	82	105	94	–
100	13,5	81	11,75	8	33	132,5	143,5	103	126	109,5	137,5
125	16,5	90	22	8	45	171	–	90	131	144	–

pre ∅	hmotnosť [g]	základný typ KBK[1)]	č. dielu	typ	hmotnosť [g]	silná protikorózna ochrana KBK[1)]	č. dielu	typ
12/16	45		**157309**	**HUA-12/16**	45		**176873**	**HUA-12/16-R3**
20	88		**157310**	**HUA-20**	70		**176874**	**HUA-20-R3**
25	94		**157311**	**HUA-25**	76		**176875**	**HUA-25-R3**
32	171		**157312**	**HUA-32**	175		**176876**	**HUA-32-R3**
40	220	1	**157313**	**HUA-40**	224	3	**176877**	**HUA-40-R3**
50	344		**157314**	**HUA-50**	352		**176878**	**HUA-50-R3**
63	581		**157315**	**HUA-63**	593		**176879**	**HUA-63-R3**
80	878		**157316**	**HUA-80**	902		**176880**	**HUA-80-R3**
100	1 117		**157317**	**HUA-100**	1 128		**176881**	**HUA-100-R3**
125	1 840	2	**174375**	**HNC-125**	1 840	4	**176943**	**CRHNC-125**

1) Trieda odolnosti proti korózii 1 podľa normy Festo 940 070
Konštrukčné diely s nízkymi nárokmi na odolnosť proti korózii. Ochrana pri preprave a skladovaní. Diely bez požiadaviek na vzhľad povrchu, určené napr. do skrytých vnútorných priestorov alebo zadné kryty.
Trieda odolnosti proti korózii 2 podľa normy Festo 940 070
Konštrukčné diely s miernymi nárokmi na odolnosť proti korózii. Vonkajšie viditeľné časti s požiadavkami predovšetkým na vzhľad povrchu, ktorý je vystavený priamemu kontaktu s okolitou pre priemysel bežnou atmosférou prípadne kontaktu s médiami, ako sú chladiace látky a mazivá.
Trieda odolnosti proti korózii 3 podľa normy Festo 940 070
Konštrukčné diely s prísnymi nárokmi na odolnosť proti korózii. Vonkajšie viditeľné časti s priamym kontaktom s okolitou atmosférou bežnou pre priemysel prípadne s médiami, ako sú rozpúšťadlá a čistiace prostriedky, s požiadavkami predovšetkým na funkciu povrchu.
Trieda odolnosti proti korózii 4 podľa normy Festo 940 070
Konštrukčné diely s obzvlášť prísnymi nárokmi na odolnosť proti korózii. Diely v prostredí s agresívnymi látkami, napr. v potravinárstve alebo v chemickom priemysle. Použitie týchto dielov je v prípade potreby nutné overiť špeciálnymi skúškami s príslušnými médiami

Kompaktné valce ADVU/AEVU

príslušenstvo

Prírubové upevnenie FUA
pre piest ∅ 12 … 100 mm

Prírubové upevnenie FNC
pre piest ∅ 125 mm
(bez vyobrazenia)

materiál:
FUA: hliníková tvárna zliatina
FNC: pozinkovaná oceľ
bez obsahu medi a PTFE
v zmysle RoHS

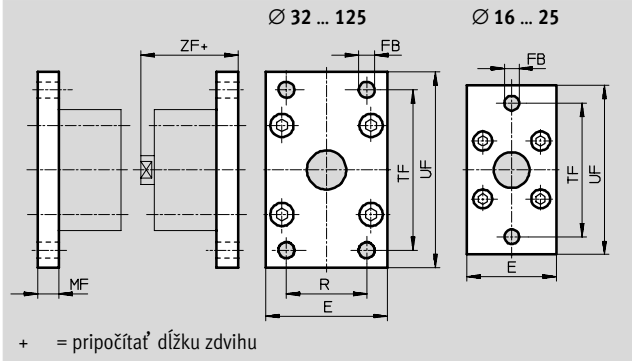

Rozmery a údaje pre objednávku												
pre ∅	E	FB ∅	MF	R	TF	UF	ZF základný typ	ZF S1	KBK[1]	hmotnosť [g]	č. dielu	typ
12/16	29	5,5	10	–	43	55	52,5	–		48	**157299**	**FUA-12/16**
20	36	6,6	10	–	55	70	52,5	–		77	**157300**	**FUA-20**
25	40	6,6	10	–	60	76	55	67		91	**157301**	**FUA-25**
32	50	7	10	32	65	80	60,5	–		290	**157302**	**FUA-32**
40	60	9	10	36	82	102	62	79	2	449	**157303**	**FUA-40**
50	68	9	12	45	90	110	65	–		658	**157304**	**FUA-50**
63	87	9	15	50	110	130	72,5	91,5		1 277	**157305**	**FUA-63**
80	107	12	15	63	135	160	76	–		1 910	**157306**	**FUA-80**
100	128	14	15	75	163	190	91,5	119,5		2 716	**157307**	**FUA-100**
125	132	16	20	90	180	210	119	–	1	3 775	**174382**	**FNC-125**

1) Trieda odolnosti proti korózii 1 podľa normy Festo 940 070
Konštrukčné diely s nízkymi nárokmi na odolnosť proti korózii. Ochrana pri preprave a skladovaní. Diely bez požiadaviek na vzhľad povrchu, určené napr. do skrytých vnútorných priestorov alebo zadné kryty.
Trieda odolnosti proti korózii 2 podľa normy Festo 940 070
Konštrukčné diely s miernymi nárokmi na odolnosť proti korózii. Vonkajšie viditeľné časti s požiadavkami predovšetkým na vzhľad povrchu, ktorý je vystavený priamemu kontaktu s okolitou pre priemysel bežnou atmosférou prípadne médiami, ako sú chladiace látky a mazivá.

Výkyvná príruba SUA
pre piest ∅ 12 … 25 mm

materiál:
SUA: hliník, anodizovaný (povrchovo upravený)
SUA- … -R3: hliník, strieborná ochranná vrstva, vysoká ochrana proti korózii
bez obsahu medi a PTFE

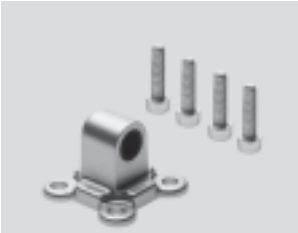

∅ 12 … 25 mm

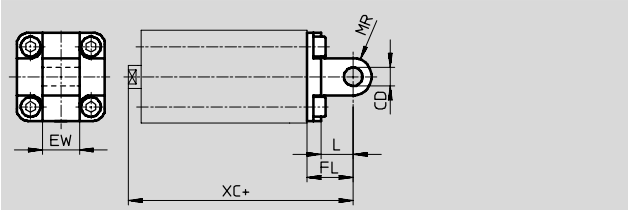

\+ = pripočítať dĺžku zdvihu

Pre piest ∅ 32 … 100 mm

materiál:
SUA: hliník, anodizovaný (povrchovo upravený)
SUA- … -R3: hliník, strieborná ochranná vrstva, vysoká ochrana proti korózii
bez obsahu medi a PTFE

∅ 32 … 100 mm

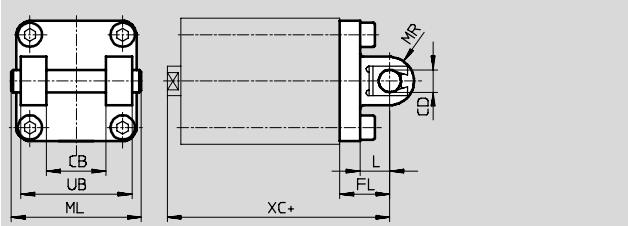

\+ = pripočítať dĺžku zdvihu

Rozmery a údaje pre objednávku										
pre ∅	CB	CD ∅	EW	FL	L	ML	MR	UB	XC	
									základný typ	S1
12/16	–	6	12	16	10	–	6	–	58,5	–
20	–	8	16	20	14	–	8	–	62,5	–
25	–	8	16	20	14	–	8	–	65	77
32	26	10	–	22	13	54	10	45	72,5	–
40	28	12	–	25	16	62	12	52	77	94
50	32	12	–	27	16	70	12	60	80	–
63	40	16	–	32	21	82	16	70	89,5	111,5
80	50	16	–	36	23	102	16	90	100	–
100	60	20	–	41	26	126	20	110	117,5	145,5

pre ∅	hmotnosť [g]	základný typ		silná protikorózna ochrana	
		č. dielu	typ	č. dielu	typ
12/16	43	**157319**	**SUA-12/16**	**176883**	**SUA-12/16-R3**
20	78	**157320**	**SUA-20**	**176884**	**SUA-20-R3**
25	86	**157321**	**SUA-25**	**176885**	**SUA-25-R3**
32	208	**157322**	**SUA-32**	**176886**	**SUA-32-R3**
40	320	**157323**	**SUA-40**	**176887**	**SUA-40-R3**
50	437	**157324**	**SUA-50**	**176888**	**SUA-50-R3**
63	760	**157325**	**SUA-63**	**176889**	**SUA-63-R3**
80	1 190	**157326**	**SUA-80**	**176890**	**SUA-80-R3**
100	1 900	**157327**	**SUA-100**	**176891**	**SUA-100-R3**

upozornenie

Pri kombinácii valcov a výkyvnej príruby nesmie byť prekročená maximálna dĺžka posuvu.

pre ∅	max. dĺžka zdvihu [mm]
12	50
16	50
20	50
25	50
32	100

pre ∅	max. dĺžka zdvihu [mm]
40	100
50	100
63	100
80	150
100	150

Výkyvná príruba SNC-125
pre piest ∅ 125 mm

materiál:
hliníkový tlakový odliatok
bez obsahu medi a PTFE
v zmysle RoHS

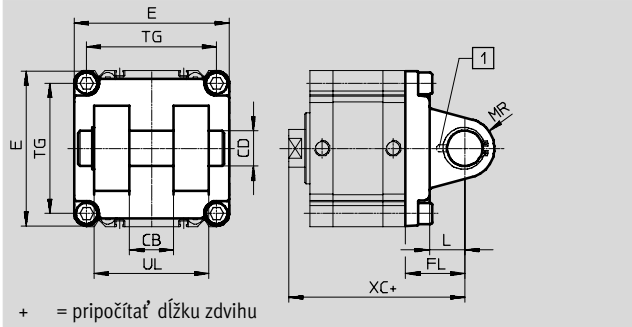

+ = pripočítať dĺžku zdvihu

1 Osový čap je poistený proti pootočeniu pomocou upínacieho kolíka.

Typové označenie													
pre ∅	CB	CD ∅	E	FL	L	MR	TG	UL	XC	KBK[1]	hmotnosť	základný typ č. dielu	typ
	H14	H9	−0,8	±0,2				h14			[g]		
125	37	30	131	50	30	25	110	97	149	2	1 740	**174389**	**SNC-125**

1) Trieda odolnosti proti korózii 2 podľa normy Festo 940 070
Konštrukčné diely s miernymi nárokmi na odolnosť proti korózii. Vonkajšie viditeľné časti s požiadavkami predovšetkým na vzhľad povrchu, ktorý je vystavený priamemu kontaktu s okolitou pre priemysel bežnou atmosférou prípadne médiami, ako sú chladiace látky a mazivá.

Výkyvná príruba SNCB-125
pre piest ∅ 125 mm

materiál:
SNCB-125: hliníkový tlakový odliatok
SNCB-125-R3: Hliníkový tlakový odliatok s ochrannou vrstvou, silná protikorózna ochrana
bez obsahu medi a PTFE
v zmysle RoHS

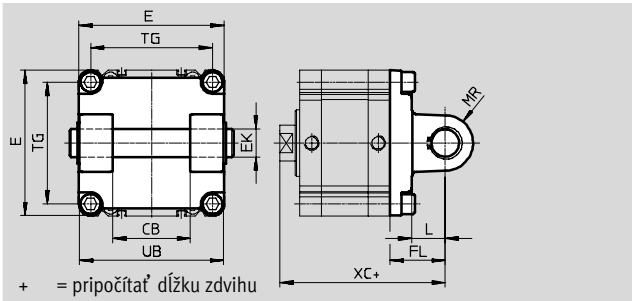

+ = pripočítať dĺžku zdvihu

Typové označenie									
pre ∅	CB	E	EK ∅	FL	L	MR	TG	UB	XC
[mm]	H14	−0,8	H9/e8	±0,2		−0,5		h14	
125	70	131	25	50	30	25	110	130	149

pre ∅	základný typ				R3 – vysoká ochrana proti korózii			
	KBK[1]	hmotnosť	č. dielu	typ	KBK[1]	hmotnosť	č. dielu	typ
[mm]		[g]				[g]		
125	2	1 860	**174396**	**SNCB-125**	3	1 776	**176950**	**SNCB-125-R3**

1) Trieda odolnosti proti korózii 2 podľa normy Festo 940 070
Konštrukčné diely s miernymi nárokmi na odolnosť proti korózii. Vonkajšie viditeľné časti s požiadavkami predovšetkým na vzhľad povrchu, ktorý je vystavený priamemu kontaktu s okolitou pre priemysel bežnou atmosférou prípadne kontaktu s médiami, ako sú chladiace látky a mazivá.
Trieda odolnosti proti korózii 3 podľa normy Festo 940 070
Konštrukčné diely s prísnymi nárokmi na odolnosť proti korózii. Vonkajšie viditeľné časti s priamym kontaktom s okolitou atmosférou bežnou pre priemysel prípadne s médiami, ako sú rozpúšťadlá a čistiace prostriedky, s požiadavkami predovšetkým na funkciu povrchu

Výkyvná príruba SNCS-125
pre piest ∅ 125 mm

materiál:
hliníková tvárna zliatina
bez obsahu medi a PTFE
v zmysle RoHS

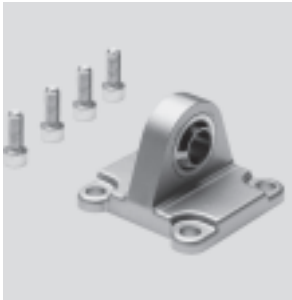

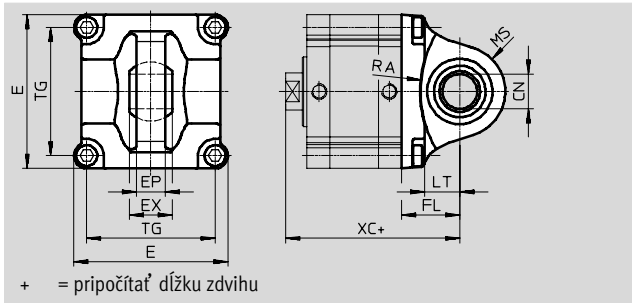

Typové označenie													
pre ∅	CN ∅ +0,018	E +1/−0,7	EP ±0,2	EX	FL ±0,2	LT	MS	RA +1	TG	XC	KBK[1]	hmotnosť [g]	základný typ č. dielu	typ
125	30	132	25	37	50	30	39	100	110	149	2	1 375	**174403**	**SNCS-125**

1) Trieda odolnosti proti korózii 2 podľa normy Festo 940 070
Konštrukčné diely s miernymi nárokmi na odolnosť proti korózii. Vonkajšie viditeľné časti s požiadavkami predovšetkým na vzhľad povrchu, ktorý je vystavený priamemu kontaktu s okolitou pre priemysel bežnou atmosférou prípadne médiami, ako sú chladiace látky a mazivá.

Výkyvná príruba SNCL-125
pre piest ∅ 125 mm

materiál:
hliníkový tlakový odliatok
bez obsahu medi a PTFE
v zmysle RoHS

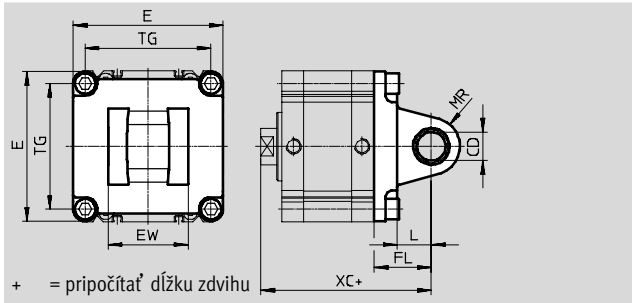

Typové označenie												
pre ∅	CD ∅ H9	E −0,8	EW −0,2/−0,6	FL ±0,2	L	MR	TG	XC	KBK[1]	hmotnosť [g]	základný typ č. dielu	typ
125	25	131	70	50	30	25	110	149	2	1 300	**174410**	**SNCL-125**

1) Trieda odolnosti proti korózii 2 podľa normy Festo 940 070
Konštrukčné diely s miernymi nárokmi na odolnosť proti korózii. Vonkajšie viditeľné časti s požiadavkami predovšetkým na vzhľad povrchu, ktorý je vystavený priamemu kontaktu s okolitou pre priemysel bežnou atmosférou prípadne médiami, ako sú chladiace látky a mazivá.

Výkyvný čap ZNCF-125
pre piest ∅ 125 mm

materiál:
vysokolegovaná oceľ, nehrdzavejúca
bez obsahu medi a PTFE
v zmysle RoHS

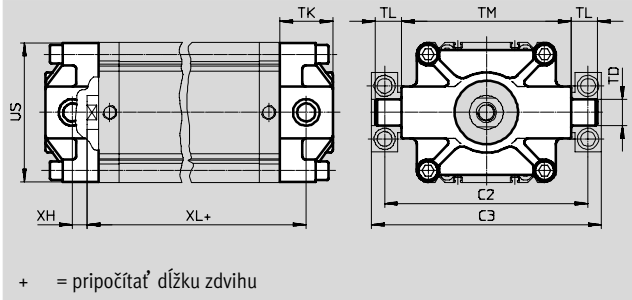

Typové označenie											
pre ∅	C2	C3	TD ∅ e9	TK max.	TL +0,5/–0,7	TM h14	US	XH	XL	hmotnosť [g]	základný typ č. dielu / typ
125	192	217	25	50	24,5	160	131	14	124	3 484	**174417 ZNCF-125**

Konštrukčná súprava
výkyvného čapu
DAMT-V7-125-A
pre piest ∅ 125 mm

materiál:
pozinkovaná oceľ
bez obsahu medi a PTFE
v zmysle RoHS

- upozornenie

Sada výkyvných čapov môže byť upevnená na ľubovoľnom mieste na profilovej rúre valca.

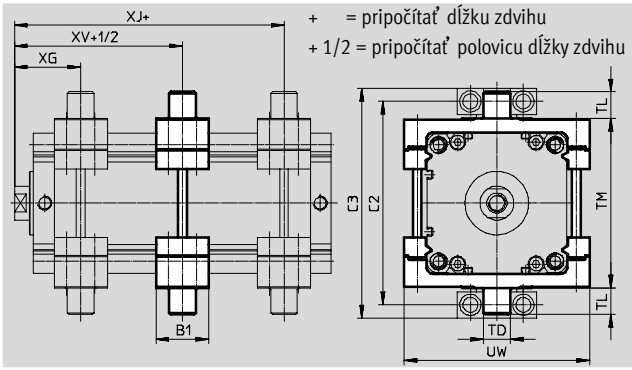

Typové označenie													
pre ∅	C1	C2	B1	TD ∅ e9	TL	TM	UW	XG	XV	XJ	KBK[1)]	hmotnosť [g]	základný typ č. dielu / typ
125	217	192	50	25	25	160	175	62,5	58,5	54,5	1	3 013	**163531 DAMT-V7-125-A**

1) Trieda odolnosti proti korózii 1 podľa normy Festo 940 070
Konštrukčné diely s nízkymi nárokmi na odolnosť proti korózii. Ochrana pri preprave a skladovaní. Diely bez požiadaviek na vzhľad povrchu, určené napr. do skrytých vnútorných priestorov alebo zadné kryty.

Viacprvková sada DPVU
pre piest ∅ 12 ... 100 mm

materiál:
hliníková tvárna zliatina
bez obsahu medi a PTFE
v zmysle RoHS

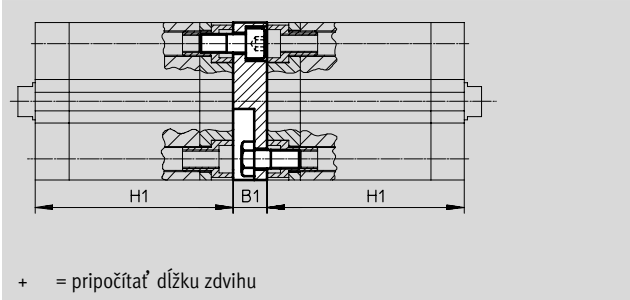

Viacprvková súprava DPNC
pre piest ∅ 125 mm

materiál:
príruba: hliníková tvárna zliatina
závitové kolíky, šesťhranné matice:
pozinkovaná oceľ

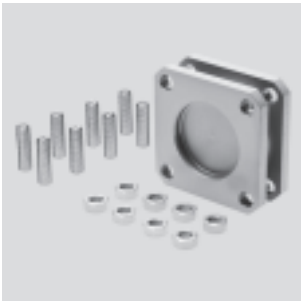

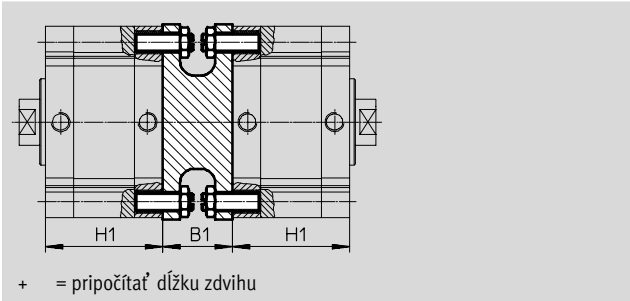

- upozornenie

Pri kombinácii valcov a viacprvkovej sady nesmie byť prekročená maximálna celková dĺžka zdvihu.

Rozmery a údaje pre objednávku

pre ∅	B1	H	max. celková dĺžka zdvihu [mm]	KBK[1)]	hmotnosť [g]	č. dielu	typ
12/16	12,5	38	400	2	22	**161194**	**DPVU-12/16**
20	12,5	38	400		36	**161195**	**DPVU-20**
25	13	39,5	400		44	**161196**	**DPVU-25**
32	14,5	44,5	600		90	**161197**	**DPVU-32**
40	14,5	45,5	600		137	**161198**	**DPVU-40**
50	14,5	45,5	600		177	**161199**	**DPVU-50**
63	14,5	50	600		308	**161200**	**DPVU-63**
80	16,5	56	800		495	**161201**	**DPVU-80**
100	19,5	66,5	859		859	**161202**	**DPVU-100**
125	48	81	1 000		1 600	**174424**	**DPNC-125**

1) Trieda odolnosti proti korózii 2 podľa normy Festo 940 070
Konštrukčné diely s miernymi nárokmi na odolnosť proti korózii. Vonkajšie viditeľné časti s požiadavkami predovšetkým na vzhľad povrchu, ktorý je vystavený priamemu kontaktu s okolitou pre priemysel bežnou atmosférou prípadne médiami, ako sú chladiace látky a mazivá.

Spojenie dvoch valcov s rovnakým ∅ piesta do jedného trojpolohového alebo štvorpolohového valca

Trojpolohový alebo štvorpolohový valec sa skladá z dvoch oddelených valcov, ktorých piestne tyče sa vysúvajú protichodne. Tento typ valca tak môže podľa ovládania a pomerov medzi posuvmi dosiahnuť až štyri polohy, z ktorých každá je určená na dojazd na doraz. Je potrebné si uvedomiť, že pri upevnení konca piestnej tyče sa teleso valca pohybuje. Valec musí byť pripojený pomocou pohyblivých prívodov.

realizácia 3 polôh

K tomu potrebujeme dva valce s rovnakým zdvihom, ktoré musia byť vzájomne spojené.

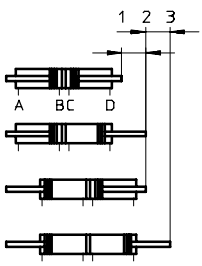

realizácia 4 polôh

K tomu potrebujeme dva valce s rôznymi zdvihmi, ktoré musia byť vzájomne spojené.

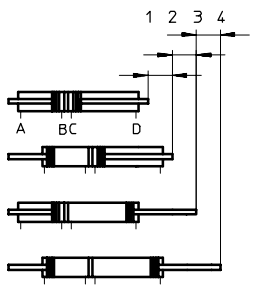

Typové označenie – upevňovacie prvky údajové listy ➔ internet: ložiskové puzdro

názov	pre ∅	č. dielu	typ
ložiskové puzdro LBN			
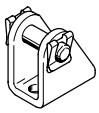	12	**6058**	**LBN-12/16**
	16	**6058**	**LBN-12/16**
	20	**6059**	**LBN-20/25**
	25	**6059**	**LBN-20/25**
ložiskové puzdro LN			
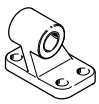	32	**5147**	**LN-32**
	40	**5148**	**LN-40**
	50	**5149**	**LN-50**
	63	**5150**	**LN-63**
	80	**5151**	**LN-80**
	100	**5152**	**LN-100**
	125	**9036**	**LN-125**
ložiskové puzdro LBG			
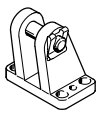	20, 25, 32, 40	**31761**	**LBG-32**
	50, 63	**31762**	**LBG-40**
	80	**31763**	**LBG-50**
		31764	**LBG-63**
	100	**31765**	**LBG-80**
		31766	**LBG-100**
	125	**31767**	**LBG-125**
výkyvná príruba SNCL			
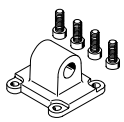	32	**174404**	**SNCL-32**
	40	**174405**	**SNCL-40**
	50	**174406**	**SNCL-50**
	63	**174407**	**SNCL-63**
	80	**174408**	**SNCL-80**
	100	**174409**	**SNCL-100**
	125	**174410**	**SNCL-125**

názov	pre ∅	č. dielu	typ
ložiskové puzdro LNG			
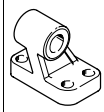	32	**33890**	**LNG-32**
	40	**33891**	**LNG-40**
	50	**33892**	**LNG-50**
	63	**33893**	**LNG-63**
	80	**33894**	**LNG-80**
	100	**33895**	**LNG-100**
ložiskové puzdro LSN			
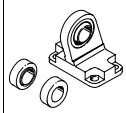	32	**5561**	**LSN-32**
	40	**5562**	**LSN-40**
	50	**5563**	**LSN-50**
	63	**5564**	**LSN-63**
	80	**5565**	**LSN-80**
	100	**5566**	**LSN-100**
	125	**6987**	**LSN-125**
ložiskové puzdro LQG, priečne			
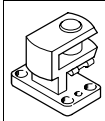	20, 25, 32, 40	**31768**	**LQG-32**
	50, 63	**31769**	**LQG-40**
	80	**31770**	**LQG-50**
		31771	**LQG-63**
	100	**31772**	**LQG-80**
		31773	**LQG-100**
	125	**31774**	**LQG-125**
ložiskové puzdro LSNSG			
	125	**31753**	**LSNSG-125**
ložiskový diel LNZG			
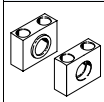	125	**32962**	**LNZG-100/125**

Typové označenie – upevňovacie prvky, odolné proti korózii a kyselinám údajové listy ➔ internet: ložiskové puzdro

názov	pre ∅	č. dielu	typ
ložiskové puzdro CRLBN			
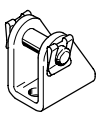	12	**161862**	**CRLBN-12/16**
	16	**161862**	**CRLBN-12/16**
	20	**161863**	**CRLBN-20/25**
	25	**161863**	**CRLBN-20/25**
ložiskový diel CRLNZG			
	125	**161877**	**CRLNZG-100/125**

názov	pre ∅	č. dielu	typ
ložiskové puzdro CRLNG			
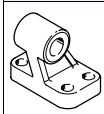	32	**161840**	**CRLNG-32**
	40	**161841**	**CRLNG-40**
	50	**161842**	**CRLNG-50**
	63	**161843**	**CRLNG-63**
	80	**161844**	**CRLNG-80**
	100	**161845**	**CRLNG-100**

Kompaktné valce ADVU/AEVU

príslušenstvo

Typové označenie – príslušenstvo pre montáž na piestnu tyč

údajové listy ➔ internet: príslušenstvo pre montáž na piestnu tyč

názov	pre ∅	č. dielu	typ
kĺbová hlavica SGS			
	12	**9254**	**SGS-M6**
	16	**9255**	**SGS-M8**
	20	**9261**	**SGS-M10x1,25**
	25		
	32		
	40		
	50	**9262**	**SGS-M12x1,25**
	63		
	80	**9263**	**SGS-M16x1,5**
	100	**9264**	**SGS-M20x1,5**
	125	**10774**	**SGS-M27x2**
vidlicová koncovka SG			
	12	**3110**	**SG-M6**
	16	**3111**	**SG-M8**
	20	**6144**	**SG-M10x1,25**
	25		
	32		
	40		
	50	**6145**	**SG-M12x1,25**
	63		
	80	**6146**	**SG-M16x1,5**
	100	**6147**	**SG-M20x1,5**
	125	**14987**	**SG-M27x2-B**
spojkový diel KSG			
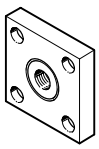	12	–	–
	16		
	20	**32963**	**KSG-M10x1,25**
	25		
	32		
	40		
	50	**32964**	**KSG-M12x1,25**
	63		
	80	**32965**	**KSG-M16x1,5**
	100	**32966**	**KSG-M20x1,5**
	125	**32967**	**KSG-M27x2**
adaptér AD			
	12	**157328**	**AD-M6-M5**
		157329	**AD-M6-⅛**
		157330	**AD-M6-¼**
	16	**157331**	**AD-M8-⅛**
		157332	**AD-M8-¼**
	20	**157333**	**AD-M10x1,25-⅛**
	25	**157334**	**AD-M10x1,25-¼**
	32		
	40		
	50	**160256**	**AD-M12x1,25-¼**
	63	**160257**	**AD-M12x1,25-⅜**

názov	pre ∅	č. dielu	typ
vidlicová koncovka SGA			
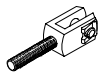	12	–	–
	16		
	20	**32954**	**SGA-M10x1,25**
	25		
	32		
	40		
	50	**10767**	**SGA-M12x1,25**
	63		
	80	**10768**	**SGA-M16x1,5**
	100	**10769**	**SGA-M20x1,5**
	125	**10770**	**SGA-M27x2**
flexo spojka FK			
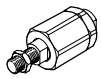	12	**2061**	**FK-M6**
	16	**2062**	**FK-M8**
	20	**6140**	**FK-M10x1,25**
	25		
	32		
	40		
	50	**6141**	**FK-M12x1,25**
	63		
	80	**6142**	**FK-M16x1,5**
	100	**6143**	**FK-M20x1,5**
	125	**10485**	**FK-M27x2**
spojkový diel KSZ			
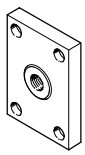	12	**36123**	**KSZ-M6**
	16	**36124**	**KSZ-M8**
	20	**36125**	**KSZ-M10x1,25**
	25		
	32		
	40		
	50	**36126**	**KSZ-M12x1,25**
	63		
	80	**36127**	**KSZ-M16x1,5**
	100	**36128**	**KSZ-M20x1,5**
	125	–	–

Typové označenie – príslušenstvo pre montáž na piestnu tyč, odolné proti korózii

údajové listy ➔ internet: príslušenstvo pre montáž na piestnu tyč

názov	pre ∅	č. dielu	typ
kĺbová hlavica CRSGS			
	12	**195580**	**CRSGS-M6**
	16	**195581**	**CRSGS-M8**
	20	**195582**	**CRSGS-M10x1,25**
	25		
	32		
	40		
	50	**195583**	**CRSGS-M12x1,25**
	63		
	80	**195584**	**CRSGS-M16x1,5**
	100	**195585**	**CRSGS-M20x1,5**
	125	**195586**	**CRSGS-M27x2**
flexo-spojka CRFK			
	20	**2305778**	**CRFK-M10x1,25**
	25		
	32		
	40		
	50	**2305779**	**CRFK-M12x1,25**
	63		
	80	**2490673**	**CRFK-M16x1,5**
	100	**2545677**	**CRFK-M20x1,5**

názov	pre ∅	č. dielu	typ
vidlicová koncovka CRSG			
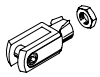	12	**13567**	**CRSG-M6**
	16	**13568**	**CRSG-M8**
	20	**13569**	**CRSG-M10x1,25**
	25		
	32		
	40		
	50	**13570**	**CRSG-M12x1,25**
	63		
	80	**13571**	**CRSG-M16x1,5**
	100	**13572**	**CRSG-M20x1,5**
	125	**185361**	**CRSG-M27x2**

Typové označenie – škrtiaci spätný ventil

údajové listy ➔ internet: grl

	prípoj		materiál	č. dielu	typ
	závit	pre hadicu s vonkajším ∅			
pre škrtenie odvetrávaného vzduchu					
	M5	3	kovové vyhotovenie	**193137**	**GRLA-M5-QS-3-D**
		4		**193138**	**GRLA-M5-QS-4-D**
		6		**193139**	**GRLA-M5-QS-6-D**
	G⅛	3		**193142**	**GRLA-⅛-QS-3-D**
		4		**193143**	**GRLA-⅛-QS-4-D**
		6		**193144**	**GRLA-⅛-QS-6-D**
		8		**193145**	**GRLA-⅛-QS-8-D**
	G¼	6		**193146**	**GRLA-¼-QS-6-D**
		8		**193147**	**GRLA-¼-QS-8-D**
		10		**193148**	**GRLA-¼-QS-10-D**
pre škrtenie privádzaného vzduchu					
	M5	3	kovové vyhotovenie	**193153**	**GRLZ-M5-QS-3-D**
		4		**193154**	**GRLZ-M5-QS-4-D**
		6		**193155**	**GRLZ-M5-QS-6-D**
	G⅛	3		**193156**	**GRLZ-⅛-QS-3-D**
		4		**193157**	**GRLZ-⅛-QS-4-D**
		6		**193158**	**GRLZ-⅛-QS-6-D**
		8		**193159**	**GRLZ-⅛-QS-8-D**

Typové označenie – snímače koncových polôh pre drážku T, bezkontaktné						údajové listy ➔ internet: smt
	spôsob upevnenia	spínací výstup	elektrický prípoj	dĺžka kábla [m]	č. dielu	typ
spínač						
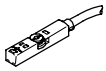	nasúvanie do drážky zhora, lícujúce s profilom valca, krátky tvar	PNP	kábel, 3 žily	2,5	**574335**	**SMT-8M-A-PS-24V-E-2,5-OE**
			konektor M8x1, 3 póly	0,3	**574334**	**SMT-8M-A-PS-24V-E-0,3-M8D**
			konektor M12x1, 3 póly	0,3	**574337**	**SMT-8M-A-PS-24V-E-0,3-M12**
		NPN	kábel, 3 žily	2,5	**574338**	**SMT-8M-A-NS-24V-E-2,5-OE**
			konektor M8x1, 3 póly	0,3	**574339**	**SMT-8M-A-NS-24V-E-0,3-M8D**
rozpínač						
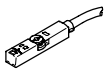	nasúvanie do drážky zhora, lícujúce s profilom valca, krátky tvar	PNP	kábel, 3 žily	7,5	**574340**	**SMT-8M-A-PO-24V-E-7,5-OE**

Typové označenie – bezdotykové snímače pre drážku T, magnetické jazýčkové relé						údajové listy ➔ internet: sme
	spôsob upevnenia	spínací výstup	elektrický prípoj	dĺžka kábla [m]	č. dielu	typ
spínač						
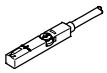	možnosť nasadenia zhora do drážky, lícujúce s profilom valca	kontaktný	kábel, 3 žily	2,5	**543862**	**SME-8M-DS-24V-K-2,5-OE**
				5,0	**543863**	**SME-8M-DS-24V-K-5,0-OE**
			kábel, 2 žily	2,5	**543872**	**SME-8M-ZS-24V-K-2,5-OE**
			konektor M8x1, 3 póly	0,3	**543861**	**SME-8M-DS-24V-K-0,3-M8D**
	nasúvanie do drážky po dĺžke, lícujúce s profilom valca	kontaktný	kábel, 3 žily	2,5	**150855**	**SME-8-K-LED-24**
			konektor M8x1, 3 póly	0,3	**150857**	**SME-8-S-LED-24**
rozpínač						
	nasúvanie do drážky po dĺžke, lícujúce s profilom valca	kontaktný	kábel, 3 žily	7,5	**160251**	**SME-8-O-K-LED-24**

Typové označenie – spojovacie vedenie					údajové listy ➔ internet: nebu
	elektrický prípoj vľavo	elektrický prípoj vpravo	dĺžka kábla [m]	č. dielu	typ
	priama zásuvka, M8x1, 3 póly	kábel, voľný koniec, 3 žily	2,5	**541333**	**NEBU-M8G3-K-2.5-LE3**
			5	**541334**	**NEBU-M8G3-K-5-LE3**
	priama zásuvka, M12x1, 5 pólov	kábel, voľný koniec, 3 žily	2,5	**541363**	**NEBU-M12G5-K-2.5-LE3**
			5	**541364**	**NEBU-M12G5-K-5-LE3**
	uhlová zásuvka, M8x1, 3 póly	kábel, voľný koniec, 3 žily	2,5	**541338**	**NEBU-M8W3-K-2.5-LE3**
			5	**541341**	**NEBU-M8W3-K-5-LE3**
	uhlová zásuvka, M12x1, 5 pólov	kábel, voľný koniec, 3 žily	2,5	**541367**	**NEBU-M12W5-K-2.5-LE3**
			5	**541370**	**NEBU-M12W5-K-5-LE3**

Typové označenie – krytovanie pre drážku T				
	montáž	dĺžka	č. dielu	typ
	nasadenie	2x 0,5 m	**151680**	**ABP-5-S**