Schnell-Entlüftungsventile SE/SEU

FESTO

Schnell-Entlüftungsventile SE/SEU

Merkmale, Lieferübersicht und Typenschlüssel

FESTO

Merkmale

Funktion

Mit diesen Elementen können erhöhte Kolbengeschwindigkeiten bei einfach- und doppeltwirkenden Zylindern im Rücklauf erreicht werden.
Die Druckluft strömt vom Steuerventil über das Schnell-Entlüftungsventil zum Zylinder. Die Entlüftung 3 wird dabei verschlossen. Fällt der Druck bei 1 ab, so wird von 2 nach 3 entlüftet. Um eine volle Schnellentlüftung zu erreichen, muss das Ventil direkt an den Luftanschluss des Zylinders angebaut werden.

Beim Schnell-Entlüftungsventil SEU wird das Entlüftungsgeräusch durch Schalldämpfer vermindert.

SE

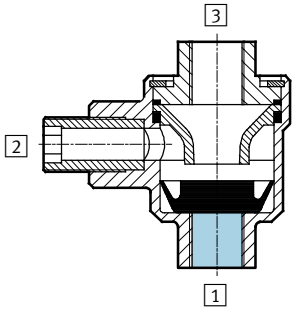

SEU

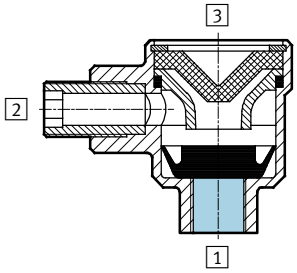

Lieferübersicht

Funktion	Ausführung	Typ		Pneumatischer Anschluss 1	Pneumatischer Anschluss 2	➔ Seite/Internet
Schnell-Entlüfungsventile	**Kompakte Bauform**					
	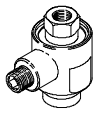	SE	ohne Schalldämpfer	G⅛, G¼, G⅜, G½, G¾	G⅛, G¼, G⅜, G½, G¾	3
		SEU	mit Schalldämpfer	G⅛, G¼, G⅜, G½	G⅛, G¼, G⅜, G½	6
	Flache Bauform					
	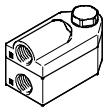	VBQF-D	ohne Schalldämpfer	G⅛	G⅛, QS-6	vbqf
				G¼	G¼	
	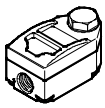	VBQF-U	mit Schalldämpfer	G⅛	G⅛, QS-6	vbqf
				G¼	G¼, QS-8	

Typenschlüssel

SE – ⅛ – B

Typ

SE	Schnell-Entlüftungsventil
SEU	Schnell-Entlüftungsventil mit Schalldämpfer

Pneumatischer Anschluss

⅛	G⅛
¼	G¼
⅜	G⅜
½	G½
¾	G¾

Generation

	Baureihe A
B	Baureihe B

Schnell-Entlüftungsventile SE

Datenblatt

Funktion

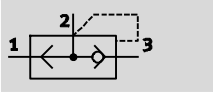

Durchfluss
300 ... 4 560 l/min

Temperaturbereich
–20 ... +75 °C

Betriebsdruck
0,2 ... 10 bar

Allgemeine Technische Daten					
Pneumatischer Anschluss 1	G⅛	G¼	G⅜	G½	G¾
Pneumatischer Anschluss 2	G⅛	G¼	G⅜	G½	G¾
Pneumatischer Anschluss 3	G⅛	G¼	G⅜	G½	G¾
Nennweite [mm]	5	7	11	15	19
Ventilfunktion	Schnellentlüftung				
Befestigungsart	einschraubbar				mit Durchgangs-bohrung
Einbaulage	beliebig				
Schalldruckpegel [dB(A)]	100	–			

Betriebs- und Umweltbedingungen					
Pneumatischer Anschluss 1	G⅛	G¼	G⅜	G½	G¾
Betriebsdruck [bar]	0,5 ... 10	0,5 ... 10	0,2 ... 10	0,3 ... 10	0,5 ... 10
Betriebsmedium	Druckluft nach ISO 8573-1:2010 [7:4:4]	Druckluft nach ISO 8573-1:2010 [7:–:–]			
Hinweis zum Betriebs-/ Steuermedium	geölter Betrieb möglich (im weiteren Betrieb erforderlich)				
Umgebungstemperatur [°C]	–20 ... +75				
Mediumstemperatur [°C]	–20 ... +75				

Werkstoffe

Funktionsschnitt

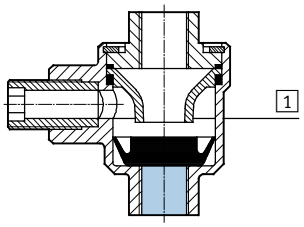

Schnell-Entlüftungsventil			
1	Gehäuse	G⅛, G¼	Zink-Druckguss
		G⅜, G½	Aluminium-Druckguss
		G¾	Aluminium-Knetlegierung, eloxiert
–	Dichtungen		NBR

Abmessungen Download CAD-Daten ➔ **www.festo.com**

Pneumatischer Anschluss G⅛

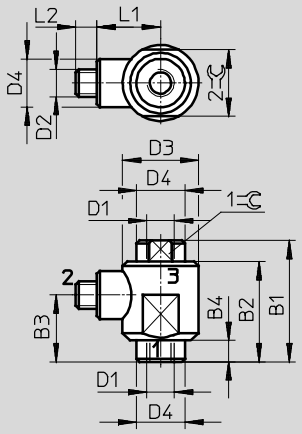

1 = Eingang 2 = Ausgang

Pneumatischer Anschluss G¼

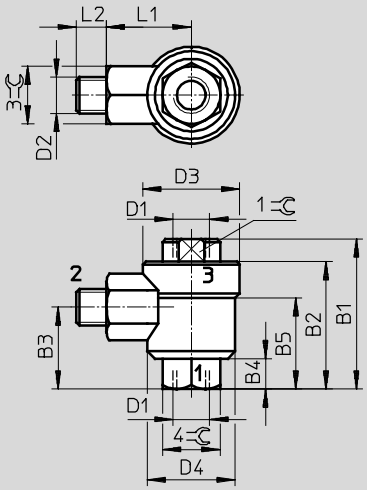

3 = Entlüftung

Pneumatischer Anschluss G⅜

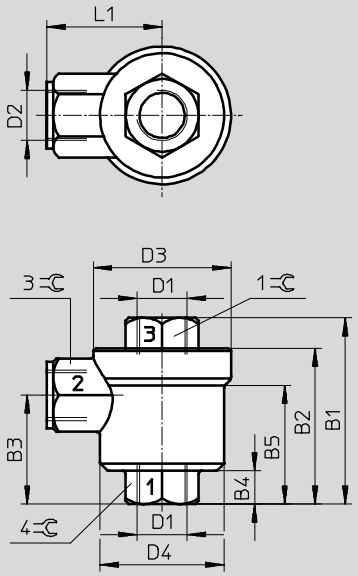

1 = Eingang 2 = Ausgang

Pneumatischer Anschluss G½

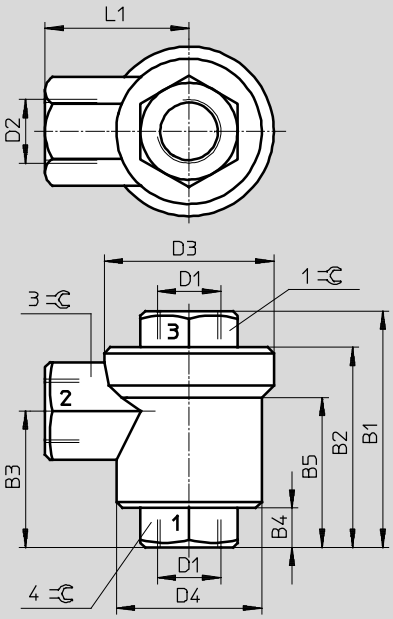

3 = Entlüftung

Typ	Anschluss		B1	B2	B3	B4	B5	D3	D4	L1	L2	1⊂	2⊂	3⊂	4⊂
	D1	D2						∅	∅						
SE-⅛-B	G⅛	G⅛	40	33	22	7	–	25	16	21	7	14	22	–	–
SE-¼-B	G¼	G¼	49,5	42	27	10	30	33	29	28	10	17	–	19	19
SE-⅜-B	G⅜	G⅜	61,5	51,5	36	11	39,2	45,5	41	38	–	24	–	24	24
SE-½-B	G½	G½	78	66	45	13	49,5	56,5	48	47,5	–	30	–	32	32

Schnell-Entlüftungsventile SE

Datenblatt

FESTO

Abmessungen Download CAD-Daten ➔ **www.festo.com**

Pneumatischer Anschluss G¾

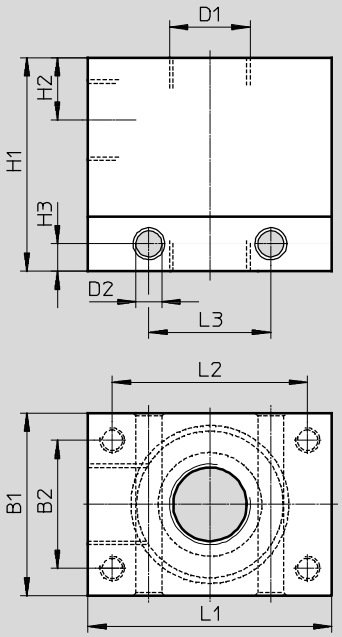

Typ	Anschluss D1	B1	B2	D2 ∅	H1	H2	H3	L1	L2	L3
SE-¾	G¾	60	42	8,5	70	20,5	9	80	64	40

Bestellangaben

	Pneumatischer Anschluss			Normalnenndurchfluss qnN bei 6 bar ⇢ 5 bar		Gewicht	Teile-Nr.	Typ
				Belüftung 1 ⇢ 2	Entlüftung 2 ⇢ 3			
	1	2	3	[l/min]	[l/min]	[g]		
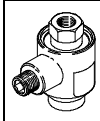	G⅛	G⅛	G⅛	300	660	75	**9685**	**SE-⅛-B**
	G¼	G¼	G¼	960	1 200	100	**9686**	**SE-¼-B**
	G⅜	G⅜	G⅜	2 880	2 760	125	**9687**	**SE-⅜-B**
	G½	G½	G½	4 560	6 480	200	**9688**	**SE-½-B**
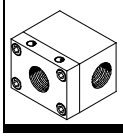	G¾	G¾	G¾	2 500	7 500	710	**2280**	**SE-¾**

Schnell-Entlüftungsventile SEU

Datenblatt

Funktion

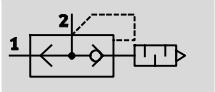

- Durchfluss
  300 ... 4 560 l/min
- Temperaturbereich
  –20 ... +75 °C
- Betriebsdruck
  0,2 ... 10 bar

Allgemeine Technische Daten				
Pneumatischer Anschluss 1	G⅛	G¼	G⅜	G½
Pneumatischer Anschluss 2	G⅛	G¼	G⅜	G½
Nennweite [mm]	5	7	11	15
Ventilfunktion	Schnellentlüftung			
Befestigungsart	einschraubbar			
Einbaulage	beliebig			
Schalldruckpegel [dB(A)]	85	85	83	86

Betriebs- und Umweltbedingungen				
Pneumatischer Anschluss 1	G⅛	G¼	G⅜	G½
Betriebsdruck [bar]	0,5 ... 10	0,5 ... 10	0,2 ... 10	0,3 ... 10
Betriebsmedium	Druckluft nach ISO 8573-1:2010 [7:4:4]	Druckluft nach ISO 8573-1:2010 [7:–:–]		
Hinweis zum Betriebs-/Steuermedium	Geölter Betrieb möglich (im weiteren Betrieb erforderlich)			
Umgebungstemperatur [°C]	–20 ... +75			
Mediumstemperatur [°C]	–20 ... +75			

Werkstoffe

Funktionsschnitt

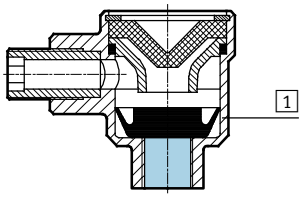

Schnell-Entlüftungsventil			
1	Gehäuse	G⅛, G¼	Zink-Druckguss
		G⅜, G½	Aluminium-Druckguss
–	Dichtungen		NBR

Abmessungen

Download CAD-Daten ➔ **www.festo.com**

Pneumatischer Anschluss G⅛

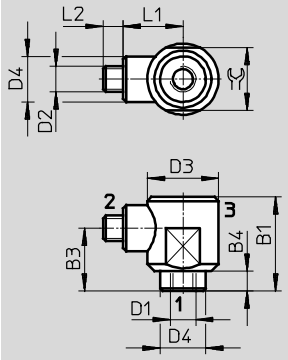

Pneumatischer Anschluss G¼

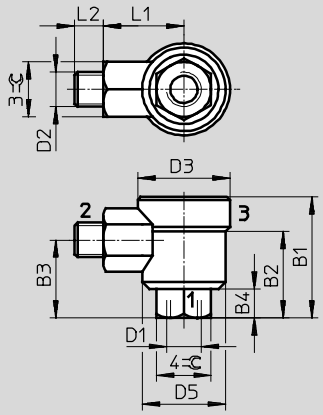

1 = Eingang 2 = Ausgang 3 = Entlüftung

Pneumatischer Anschluss G⅜

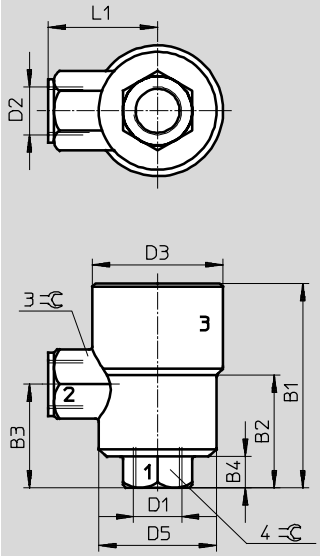

Pneumatischer Anschluss G½

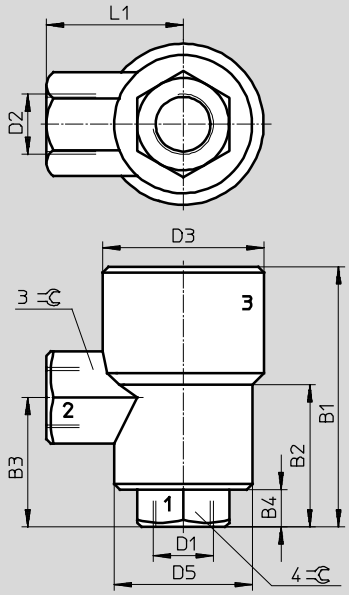

1 = Eingang 2 = Ausgang 3 = Entlüftung

Typ	Anschluss		B1	B2	B3	B4	D3	D4	D5	L1	L2		3	4
	D1	D2					∅	∅	∅					
SEU-⅛	G⅛	G⅛	33	–	22	7	25	16	–	21	7	22	–	–
SEU-¼	G¼	G¼	42,5	30	27	9,5	33	–	29	28	10	–	19	19
SEU-⅜	G⅜	G⅜	71	39	36	11	45,5	–	41	38	–	–	24	24
SEU-½	G½	G½	90,5	49,5	45	13	56,5	–	48	47,5	–	–	32	32

Bestellangaben

	Pneumatischer Anschluss		Normalnenndurchfluss qnN bei 6 bar ⇒ 5 bar		Normaldurchfluss qN bei 6 bar ⇒ 0 bar	Gewicht	Teile-Nr.	Typ
			Belüftung 1 ⇒ 2	Entlüftung 2 ⇒ 3	Entlüftung 2 ⇒ 3			
	1	2	[l/min]	[l/min]	[l/min]	[g]		
	G⅛	G⅛	300	550	1 000	65	**4616**	**SEU-⅛**
	G¼	G¼	960	1 100	2 300	120	**6753**	**SEU-¼**
	G⅜	G⅜	2 880	2 280	4 680	160	**6755**	**SEU-⅜**
	G½	G½	4 560	4 020	6 500	320	**6822**	**SEU-½**

Befestigungswinkel HSE

Zur Befestigung von Schnell-Entlüftungsventil SE/SEU unabhängig vom Zylinder.

Werkstoff:
Aluminium-Knetlegierung, eloxiert

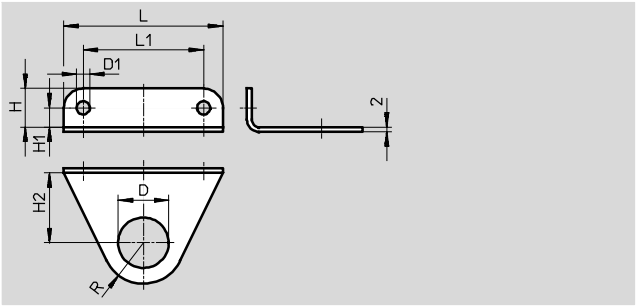

Abmessungen und Bestellangaben											
für Anschluss-gewinde	D ∅	D1 ∅	H	H1	H2	L	L1	R	Gewicht [g]	Teile-Nr.	Typ
G⅛	10	4,5	11	6	13,5	40	30	10	5,1	**8710**	**HSE-⅛**
G¼	13,2	4,5	11	6	17	42	32	14	6,4	**8711**	**HSE-¼**
G⅜	16,8	5,5	13	7	23,5	54	42	13	9	**8712**	**HSE-⅜**
G½	21	5,5	16	8	29	66	50	17	14	**8713**	**HSE-½**