Kompaktzylinder ADVUL

FESTO

- Kolbenstange verdrehgesichert durch Führungsstange und Jochplatte
- Profilnut für Näherungsschalter
- Breites Zubehörprogramm

Ausgewählte Typen nach ATEX-Richtlinie für explosionsfähige Atmosphären
➔ www.festo.com/de/ex

Kompaktzylinder ADVUL

Peripherieübersicht

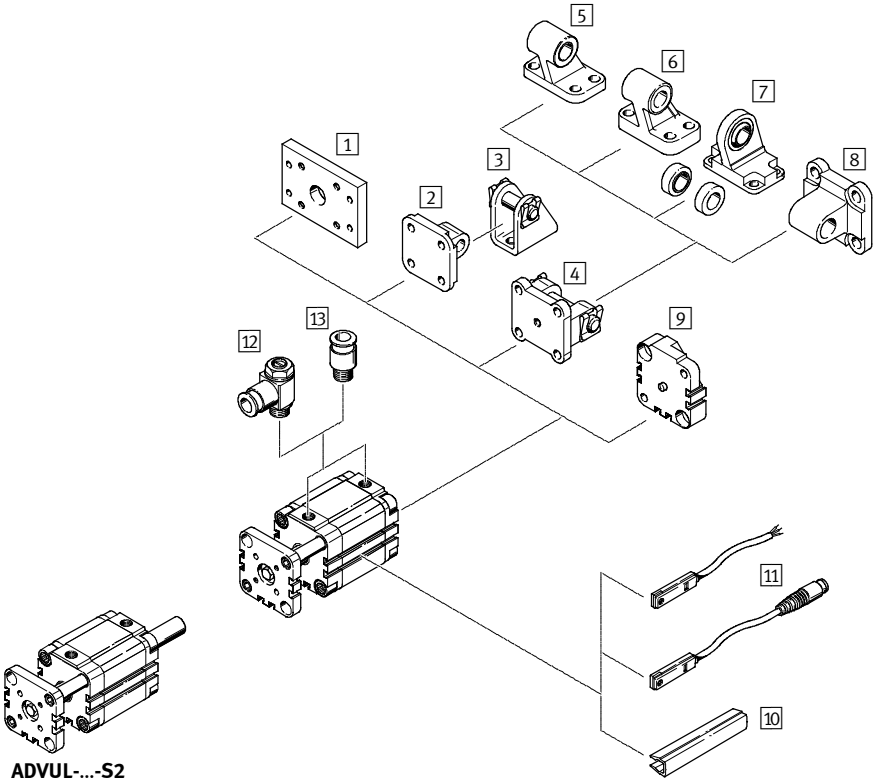

Befestigungselemente und Zubehör				
	Kurzbeschreibung	ADVUL		➔ Seite/Internet
			S2	
1 Flanschbefestigung FUA	für Abschlussdeckel	■	■	11
2 Schwenkflansch SUA für ∅ 12 ... 25	für Abschlussdeckel	■	–	12
3 Lagerbock LBN	–	■	–	14
4 Schwenkflansch SUA für ∅ 32 ... 100	für Abschlussdeckel	■	–	12
5 Lagerbock LN	–	■	–	14
6 Lagerbock LNG	–	■	–	14
7 Lagerbock LSN	mit sphärischer Lagerung	■	–	14
8 Schwenkflansch SNCL	–	■	–	14
9 Montagebausatz DPVU	zum Verbinden zweier Zylinder mit gleichem Kolben-∅ zu einem Mehrstellungszylinder	■	–	13
10 Nutabdeckung ABP-5-S	zum Schutz der Sensorkabel und der Sensornuten vor Verschmutzung	■	■	15
11 Näherungsschalter SME/SMT-8	integrierbar im Zylinder-Profilrohr	■	■	15
12 Drossel-Rückschlagventil GRLA	zur Geschwindigkeitsregulierung	■	■	14
13 Steckverschraubung QS	zum Anschluss von außentolerierten Druckluftschläuchen	■	■	quick star

Kompaktzylinder ADVUL

Typenschlüssel

ADVUL	–	50	–	80	–	P	–	A	–	S2

Typ	
Doppeltwirkend	
ADVUL	Kompaktzylinder, verdrehgesichert durch Führungsstange und Jochplatte

Kolben-∅ [mm]

Hub [mm]

Dämpfung	
P	elastische Dämpfungsringe/-platten beidseitig

Positionserkennung	
A	für Näherungsschalter

Variante	
S2	durchgehende Kolbenstange
S6	warmfest bis 120 °C

Kompaktzylinder ADVUL

Datenblatt

Funktion

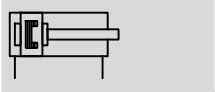

Durchmesser
12 ... 100 mm

Hublänge
1 ... 400 mm

www.festo.com

Verschleißteilsätze
➔ 10

Reparaturservice
Kolben-∅ 100 mm

Varianten

S2

S6

ADVUL-...-...-P-A

ADVUL-...-...-P-A-S2

Allgemeine Technische Daten										
Kolben-∅	12	16	20	25	32	40	50	63	80	100
Pneumatischer Anschluss	M5	M5	M5	M5	G⅛	G⅛	G⅛	G⅛	G⅛	G¼
Betriebsmedium	Druckluft nach ISO 8573-1:2010 [7:4:4]									
Hinweis zum Betriebs-/ Steuermedium	geölter Betrieb möglich (im weiteren Betrieb erforderlich)									
Konstruktiver Aufbau	Kolben									
	Kolbenstange									
	Zylinderrohr									
Dämpfung	elastische Dämpfungsringe/-platten beidseitig									
Positionserkennung	für Näherungsschalter									
Befestigungsart	mit Durchgangsbohrung									
	mit Innengewinde									
	mit Zubehör									
Einbaulage	beliebig									

Betriebsdruck [bar]										
Kolben-∅	12	16	20	25	32	40	50	63	80	100
Einseitige Kolbenstange	1,5 ... 10			1 ... 10						
Durchgehende Kolbenstange S2	1,5 ... 10				1 ... 10					

Umweltbedingungen		
Kompaktzylinder	Grundtyp	S6
Umgebungstemperatur[1] [°C]	–20 ... +80	0 ... +120
Korrosionsbeständigkeit KBK[2]	2	2

1) Einsatzbereich der Näherungsschalter beachten
2) Korrosionsbeständigkeitsklasse 2 nach Festo Norm 940 070
Bauteile mit mäßiger Korrosionsbeanspruchung. Außenliegende sichtbare Teile mit vorrangig dekorativer Anforderung an die Oberfläche, die im direkten Kontakt zur umgebenden industrieüblichen Atmosphäre bzw. Medien, wie Kühl- und Schmierstoffe stehen

Kräfte [N] und Aufprallenergie [J]											
Kolben-∅		12	16	20	25	32	40	50	63	80	100
Theoretische Kraft bei		68	121	188	295	483	754	1 178	1 870	3 016	4 712
6 bar, Vorlauf	S2	51	90	141	247	415	686	1 057	1 750	2 827	4 418
Theoretische Kraft bei		51	90	141	247	415	686	1 057	1 750	2 827	4 418
6 bar, Rücklauf	S2	51	90	141	247	415	686	1 057	1 750	2 827	4 418
Max. Aufprallenergie in den Endlagen		0,09	0,10	0,14	0,10	0,40	0,52	0,64	0,70	0,75	1,00

Max. Querkraft Fq in Abhängigkeit von der Auskragung x

Einseitige Kolbenstange

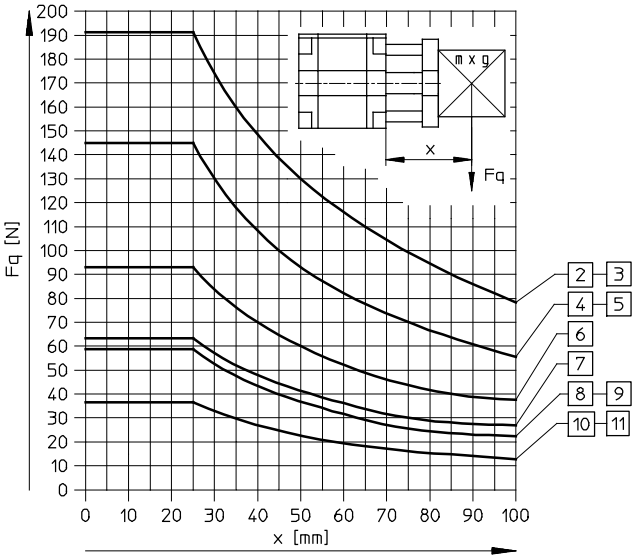

Durchgehende Kolbenstange

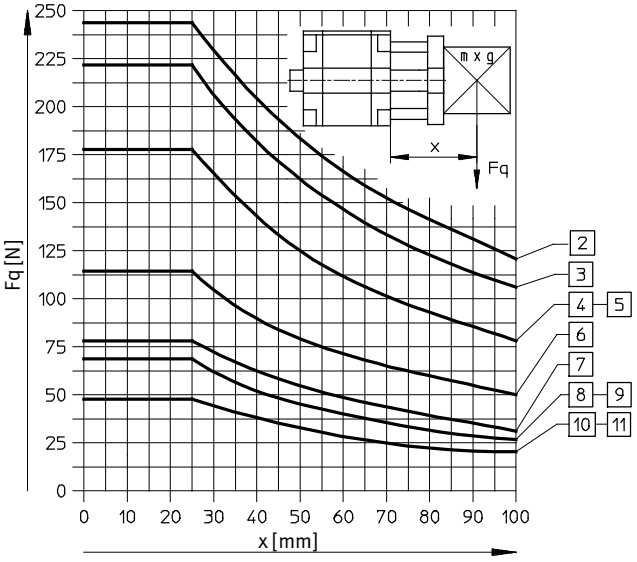

2 ∅ 100 mm
3 ∅ 80 mm
4 ∅ 63 mm
5 ∅ 50 mm
6 ∅ 40 mm
7 ∅ 32 mm
8 ∅ 25 mm
9 ∅ 20 mm
10 ∅ 16 mm
11 ∅ 12 mm

Drehmoment M in Abhängigkeit von der Hublänge L

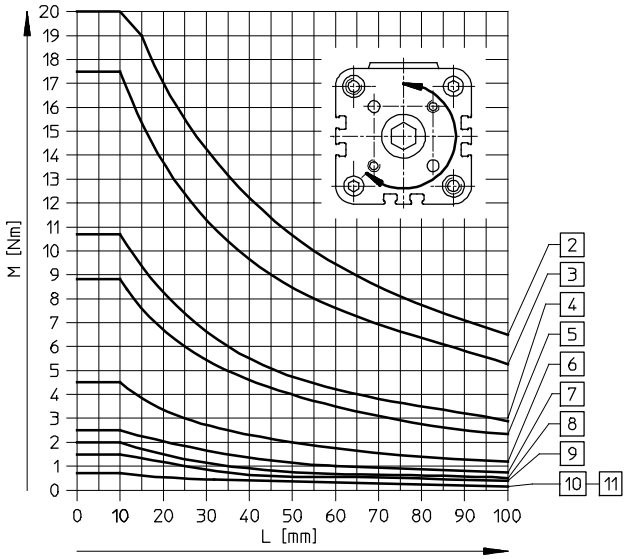

2 ∅ 100 mm
3 ∅ 80 mm
4 ∅ 63 mm
5 ∅ 50 mm
6 ∅ 40 mm
7 ∅ 32 mm
8 ∅ 25 mm
9 ∅ 20 mm
10 ∅ 16 mm
11 ∅ 12 mm

Werkstoffe

Funktionsschnitt

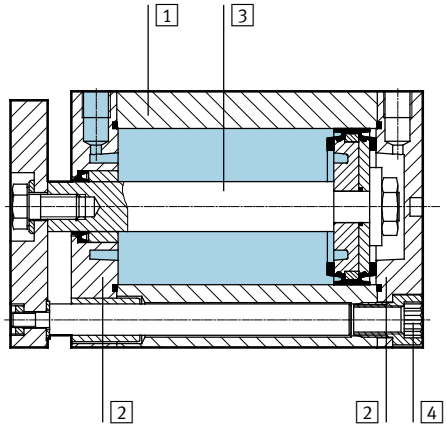

Kompaktzylinder			Grundtyp	S6
1	Zylinderrohr		Alu-Knetlegierung	Alu-Knetlegierung
2	Deckel, Lager- und Abschluss		Alu-Knetlegierung	Alu-Knetlegierung
3	Kolbenstange	∅ 12 ... 32	hochlegierter Stahl rostfrei	hochlegierter Stahl rostfrei
		∅ 40 ... 100	hochlegierter Stahl	hochlegierter Stahl
4	Bund-	∅ 12 ... 16	hochlegierter Stahl rostfrei	hochlegierter Stahl rostfrei
	schrauben	∅ 20 ... 100	Vergütungsstahl	Vergütungsstahl
–	Dichtungen		Polyurethan, Nitrilkautschuk	Fluorkautschuk

Gewichte [g]										
Kolben-∅	12	16	20	25	32	40	50	63	80	100
Produktgewicht bei 0 mm Hub	100	103	179	215	362	517	707	1 252	2 150	3 316
Gewichtszuschlag pro 10 mm Hub	14	16	26	28	38	45	64	72	97	116
Bewegte Masse bei 0 mm Hub	21	26	50	61	111	147	259	327	685	1 133
Massenzuschlag pro 10 mm Hub	4	6	11	11	17	17	29	29	43	43

Abmessungen – Grundzylinder Download CAD-Daten ➔ **www.festo.com**

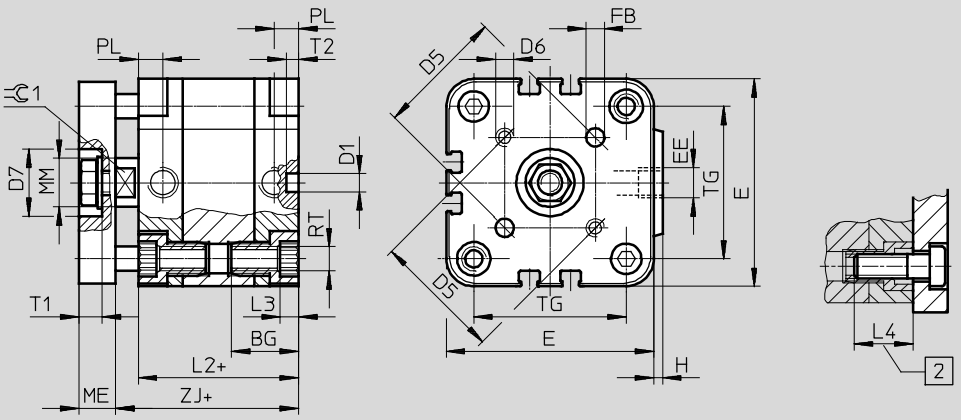

2 Mindesteinschraubtiefe
\+ = zuzüglich Hublänge

∅ [mm]	BG[1]	D1 ∅ H9	D5	D6	D7 ∅ H9	E	EE	FB ∅ H8	H	L2
12	18,5	6	14	M3	–	29	M5	3	1	38
16	18,5	6	14	M3	–	29	M5	3	1	38
20	18,5	6	17	M4	–	36	M5	4	1,5	38
25	18,5	6	22	M5	14	40	M5	5	1,5	39,5
32	21,5	6	28	M5	17	50	G⅛	5	2	44,5
40	21,5	6	33	M5	17	60	G⅛	5	2,5	45,5
50	22	6	42	M6	22	68	G⅛	6	3	45,5
63	24,5	8	50	M6	22	87	G⅛	6	4	50
80	27,5	8	65	M8	28	107	G⅛	8	4	56
100	32,5	8	80	M10	30	128	G¼	10	5	66,5

∅ [mm]	L3	L4	ME	MM ∅	PL	RT	T1 +0,2	T2 –0,2	TG	⌭1 h13
12	3	16	6	6	8	M4	–	4	18	5
16	3	16	6	8	8	M4	–	4	18	7
20	4	18	8	10	8	M5	–	4	22	9
25	4	18	8	10	8	M5	4,8	4	26	9
32	5	20	10	12	8	M6	6,1	4	32	10
40	5	20	10	12	8	M6	6,1	4	42	10
50	6	20	12	16	8	M8	7,6	4	50	13
63	8	25	12	16	8	M10	7,6	4	62	13
80	8	25	14	20	8,5	M10	8,7	4	82	17
100	8	25	14	25	10,5	M10	10,3	4	103	22

1) Einschraubtiefe nicht überschreiten

Abmessungen – Varianten Download CAD-Daten ➔ **www.festo.com**

Einseitige Kolbenstange

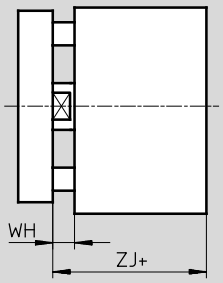

Durchgehende Kolbenstange

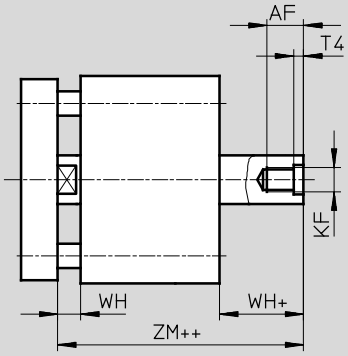

\+ = zuzüglich Hublänge
++ = zuzüglich 2x Hublänge

∅ [mm]	AF	KF	T4	WH	ZJ	ZM
12	8	M3	1,5	4,5	42,5	47
16	10	M4	1,5	4,5	42,5	47
20	12	M5	2	4,5	42,5	47
25	12	M5	2	5,5	45	50,5
32	14	M6	2,6	6	50,5	56,5
40	14	M6	2,6	6,5	52	58,5
50	16	M8	3,3	7,5	53	60,5
63	16	M8	3,3	7,5	57,5	65
80	20[1)]	M10	4,7	8	64	72
100	24[1)]	M12	6,1	10	76,5	86,5

1) Mit Hub < 5 mm verringert sich die max. Einschraubtiefe um 5 mm

Bestellangaben – Grundtyp

Typ	Hub [mm]	Teile-Nr.	Typ	Hub [mm]	Teile-Nr.	Typ
	Kolben-∅ 12 mm			Kolben-∅ 16 mm		
	5	**156 844**	**ADVUL-12-5-P-A**	5	**156 851**	**ADVUL-16-5-P-A**
	10	**156 845**	**ADVUL-12-10-P-A**	10	**156 852**	**ADVUL-16-10-P-A**
	15	**156 846**	**ADVUL-12-15-P-A**	15	**156 853**	**ADVUL-16-15-P-A**
	20	**156 847**	**ADVUL-12-20-P-A**	20	**156 854**	**ADVUL-16-20-P-A**
	25	**156 848**	**ADVUL-12-25-P-A**	25	**156 855**	**ADVUL-16-25-P-A**
	30	**156 849**	**ADVUL-12-30-P-A**	30	**156 856**	**ADVUL-16-30-P-A**
	40	**156 850**	**ADVUL-12-40-P-A**	40	**156 857**	**ADVUL-16-40-P-A**
	Kolben-∅ 20 mm			Kolben-∅ 25 mm		
	5	**156 858**	**ADVUL-20-5-P-A**	5	**156 866**	**ADVUL-25-5-P-A**
	10	**156 859**	**ADVUL-20-10-P-A**	10	**156 867**	**ADVUL-25-10-P-A**
	15	**156 860**	**ADVUL-20-15-P-A**	15	**156 868**	**ADVUL-25-15-P-A**
	20	**156 861**	**ADVUL-20-20-P-A**	20	**156 869**	**ADVUL-25-20-P-A**
	25	**156 862**	**ADVUL-20-25-P-A**	25	**156 870**	**ADVUL-25-25-P-A**
	30	**156 863**	**ADVUL-20-30-P-A**	30	**156 871**	**ADVUL-25-30-P-A**
	40	**156 864**	**ADVUL-20-40-P-A**	40	**156 872**	**ADVUL-25-40-P-A**
	50	**156 865**	**ADVUL-20-50-P-A**	50	**156 873**	**ADVUL-25-50-P-A**
	Kolben-∅ 32 mm			Kolben-∅ 40 mm		
	5	**156 874**	**ADVUL-32-5-P-A**	5	**156 884**	**ADVUL-40-5-P-A**
	10	**156 875**	**ADVUL-32-10-P-A**	10	**156 885**	**ADVUL-40-10-P-A**
	15	**156 876**	**ADVUL-32-15-P-A**	15	**156 886**	**ADVUL-40-15-P-A**
	20	**156 877**	**ADVUL-32-20-P-A**	20	**156 887**	**ADVUL-40-20-P-A**
	25	**156 878**	**ADVUL-32-25-P-A**	25	**156 888**	**ADVUL-40-25-P-A**
	30	**156 879**	**ADVUL-32-30-P-A**	30	**156 889**	**ADVUL-40-30-P-A**
	40	**156 880**	**ADVUL-32-40-P-A**	40	**156 890**	**ADVUL-40-40-P-A**
	50	**156 881**	**ADVUL-32-50-P-A**	50	**156 891**	**ADVUL-40-50-P-A**
	60	**156 882**	**ADVUL-32-60-P-A**	60	**156 892**	**ADVUL-40-60-P-A**
	80	**156 883**	**ADVUL-32-80-P-A**	80	**156 893**	**ADVUL-40-80-P-A**
	Kolben-∅ 50 mm			Kolben-∅ 63 mm		
	10	**156 894**	**ADVUL-50-10-P-A**	10	**156 903**	**ADVUL-63-10-P-A**
	15	**156 895**	**ADVUL-50-15-P-A**	15	**156 904**	**ADVUL-63-15-P-A**
	20	**156 896**	**ADVUL-50-20-P-A**	20	**156 905**	**ADVUL-63-20-P-A**
	25	**156 897**	**ADVUL-50-25-P-A**	25	**156 906**	**ADVUL-63-25-P-A**
	30	**156 898**	**ADVUL-50-30-P-A**	30	**156 907**	**ADVUL-63-30-P-A**
	40	**156 899**	**ADVUL-50-40-P-A**	40	**156 908**	**ADVUL-63-40-P-A**
	50	**156 900**	**ADVUL-50-50-P-A**	50	**156 909**	**ADVUL-63-50-P-A**
	60	**156 901**	**ADVUL-50-60-P-A**	60	**156 910**	**ADVUL-63-60-P-A**
	80	**156 902**	**ADVUL-50-80-P-A**	80	**156 911**	**ADVUL-63-80-P-A**
	Kolben-∅ 80 mm			Kolben-∅ 100 mm		
	10	**156 912**	**ADVUL-80-10-P-A**	10	**156 921**	**ADVUL-100-10-P-A**
	15	**156 913**	**ADVUL-80-15-P-A**	15	**156 922**	**ADVUL-100-15-P-A**
	20	**156 914**	**ADVUL-80-20-P-A**	20	**156 923**	**ADVUL-100-20-P-A**
	25	**156 915**	**ADVUL-80-25-P-A**	25	**156 924**	**ADVUL-100-25-P-A**
	30	**156 916**	**ADVUL-80-30-P-A**	30	**156 925**	**ADVUL-100-30-P-A**
	40	**156 917**	**ADVUL-80-40-P-A**	40	**156 926**	**ADVUL-100-40-P-A**
	50	**156 918**	**ADVUL-80-50-P-A**	50	**156 927**	**ADVUL-100-50-P-A**
	60	**156 919**	**ADVUL-80-60-P-A**	60	**156 928**	**ADVUL-100-60-P-A**
	80	**156 920**	**ADVUL-80-80-P-A**	80	**156 929**	**ADVUL-100-80-P-A**

Bestellangaben – Varianten				
Typ	Kolben-∅ [mm]	Hub [mm]	Teile-Nr.	Typ
Variabler Hub				
	12	1 … 200	**156 200**	**ADVUL-12-…-P-A**
	16	1 … 200	**156 201**	**ADVUL-16-…-P-A**
	20	1 … 200	**156 202**	**ADVUL-20-…-P-A**
	25	1 … 200	**156 203**	**ADVUL-25-…-P-A**
	32	1 … 300	**156 204**	**ADVUL-32-…-P-A**
	40	1 … 300	**156 205**	**ADVUL-40-…-P-A**
	50	1 … 300	**156 206**	**ADVUL-50-…-P-A**
	63	1 … 300	**156 207**	**ADVUL-63-…-P-A**
	80	1 … 400	**156 208**	**ADVUL-80-…-P-A**
	100	1 … 400	**156 209**	**ADVUL-100-…-P-A**
S2 – Durchgehende Kolbenstange, variabler Hub				
	12	1 … 200	**165 089**	**ADVUL-12-…-P-A-S2**
	16	1 … 200	**165 090**	**ADVUL-16-…-P-A-S2**
	20	1 … 200	**165 091**	**ADVUL-20-…-P-A-S2**
	25	1 … 200	**165 092**	**ADVUL-25-…-P-A-S2**
	32	1 … 300	**165 093**	**ADVUL-32-…-P-A-S2**
	40	1 … 300	**165 094**	**ADVUL-40-…-P-A-S2**
	50	1 … 300	**165 095**	**ADVUL-50-…-P-A-S2**
	63	1 … 300	**165 096**	**ADVUL-63-…-P-A-S2**
	80	1 … 400	**165 097**	**ADVUL-80-…-P-A-S2**
	100	1 … 400	**165 098**	**ADVUL-100-…-P-A-S2**

Bestellangaben – Varianten				
Typ	Kolben-∅ [mm]	Hub [mm]	Teile-Nr.	Typ
S6 – Warmfest bis 120 °C, variabler Hub				
	12	1 … 200	**156 210**	**ADVUL-12-…-P-A-S6**
	16	1 … 200	**156 211**	**ADVUL-16-…-P-A-S6**
	20	1 … 200	**156 212**	**ADVUL-20-…-P-A-S6**
	25	1 … 200	**156 213**	**ADVUL-25-…-P-A-S6**
	32	1 … 300	**156 214**	**ADVUL-32-…-P-A-S6**
	40	1 … 300	**156 215**	**ADVUL-40-…-P-A-S6**
	50	1 … 300	**156 216**	**ADVUL-50-…-P-A-S6**
	63	1 … 300	**156 217**	**ADVUL-63-…-P-A-S6**
	80	1 … 400	**156 218**	**ADVUL-80-…-P-A-S6**
	100	1 … 400	**156 219**	**ADVUL-100-…-P-A-S6**

Bestellangaben – Verschleißteilsätze				
	Teile-Nr.	Typ	Teile-Nr.	Typ
Kolben-∅	Grundtyp		S6 – Warmfest bis 120 °C	
12	**121 115**	**ADVUL-12-…-P-A[1)]**	**383 559**	**ADVUL-12-…-P-A-S6[2)]**
16	**121 116**	**ADVUL-16-…-P-A[1)]**	**383 560**	**ADVUL-16-…-P-A-S6[2)]**
20	**121 117**	**ADVUL-20-…-P-A[1)]**	**383 561**	**ADVUL-20-…-P-A-S6[2)]**
25	**121 118**	**ADVUL-25-…-P-A[1)]**	**383 562**	**ADVUL-25-…-P-A-S6[2)]**
32	**121 119**	**ADVUL-32-…-P-A[1)]**	**383 563**	**ADVUL-32-…-P-A-S6[1)]**
40	**121 120**	**ADVUL-40-…-P-A[1)]**	**383 564**	**ADVUL-40-…-P-A-S6[1)]**
50	**121 121**	**ADVUL-50-…-P-A[1)]**	**383 565**	**ADVUL-50-…-P-A-S6[1)]**
63	**121 122**	**ADVUL-63-…-P-A[1)]**	**383 566**	**ADVUL-63-…-P-A-S6[1)]**
80	**121 123**	**ADVUL-80-…-P-A[1)]**	**383 567**	**ADVUL-80-…-P-A-S6[1)]**
100	**121 124**	**ADVUL-100-…-P-A[1)]**	**383 568**	**ADVUL-100-…-P-A-S6[1)]**

1) Montagefett im Lieferumfang enthalten
2) Kein Montagefett im Lieferumfang enthalten. Bei Bedarf bitte unter Teile-Nr. 329 555 (20 ml) separat bestellen

Flanschbefestigung FUA

Werkstoff:
Aluminium, farblos eloxiert

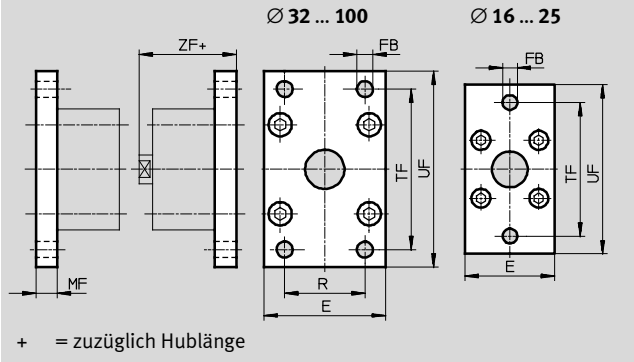

Abmessungen und Bestellangaben											
für ∅ [mm]	E	FB ∅	MF	R	TF	UF	ZF	KBK[1]	Gewicht [g]	Teile-Nr.	Typ
12/16	29	5,5	10	–	43	55	52,5	2	48	**157 299**	**FUA-12/16**
20	36	6,6	10	–	55	70	52,5	2	77	**157 300**	**FUA-20**
25	40	6,6	10	–	60	76	55	2	91	**157 301**	**FUA-25**
32	50	7	10	32	65	80	60,5	2	290	**157 302**	**FUA-32**
40	60	9	10	36	82	102	62	2	449	**157 303**	**FUA-40**
50	68	9	12	45	90	110	65	2	658	**157 304**	**FUA-50**
63	87	9	15	50	110	130	72,5	2	1 277	**157 305**	**FUA-63**
80	107	12	15	63	135	160	76	2	1 910	**157 306**	**FUA-80**
100	128	14	15	75	163	190	91,5	2	2 716	**157 307**	**FUA-100**

1) Korrosionsbeständigkeitsklasse 2 nach Festo Norm 940 070
Bauteile mit mäßiger Korrosionsbeanspruchung. Außenliegende sichtbare Teile mit vorrangig dekorativer Anforderung an die Oberfläche, die im direkten Kontakt zur umgebenden industrieüblichen Atmosphäre bzw. Medien, wie Kühl- und Schmierstoffe stehen

Kompaktzylinder ADVUL

Zubehör

Schwenkflansch SUA
für Kolben-∅ 12 ... 25 mm

Werkstoff:
Aluminium, trowalisiert
Kupfer-, PTFE- und silikonfrei

∅ 12 ... 25 mm

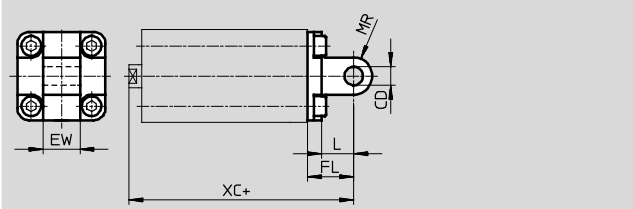

\+ = zuzüglich Hublänge

für Kolben-∅ 32 ... 100 mm

Werkstoff:
Aluminium, trowalisiert
Kupfer-, PTFE- und silikonfrei

∅ 32 ... 100 mm

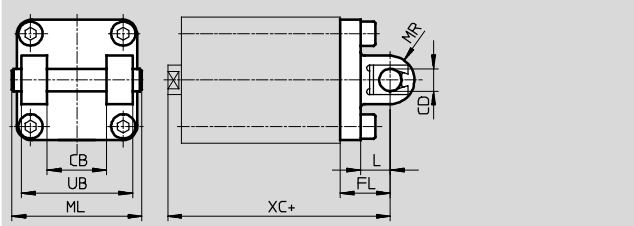

\+ = zuzüglich Hublänge

Abmessungen und Bestellangaben

für ∅ [mm]	CB	CD ∅	EW	FL	L	ML	MR	UB	XC	Gewicht [g]	Teile-Nr.	Typ
12/16	–	6	12	16	10	–	6	–	58,5	43	**157 319**	**SUA-12/16**
20	–	8	16	20	14	–	8	–	62,5	78	**157 320**	**SUA-20**
25	–	8	16	20	14	–	8	–	64	86	**157 321**	**SUA-25**
32	26	10	–	22	13	54	10	45	72,5	208	**157 322**	**SUA-32**
40	28	12	–	25	16	62	12	52	77	320	**157 323**	**SUA-40**
50	32	12	–	27	16	70	12	60	80	437	**157 324**	**SUA-50**
63	40	16	–	32	21	82	16	70	89,5	760	**157 325**	**SUA-63**
80	50	16	–	36	23	102	16	90	100	1 190	**157 326**	**SUA-80**
100	60	20	–	41	26	126	20	110	117,5	1 900	**157 327**	**SUA-100**

Hinweis

Bei Kombination von Zylindern und Schwenkflansch darf die maximale Hublänge nicht überschritten werden.

für ∅	Max. Hublänge [mm]
12	50
16	50
20	50
25	50
32	100

für ∅	Max. Hublänge [mm]
40	100
50	100
63	100
80	150
100	150

Montagebausatz DPVU

Werkstoff:
Aluminium
Kupfer-, PTFE- und silikonfrei

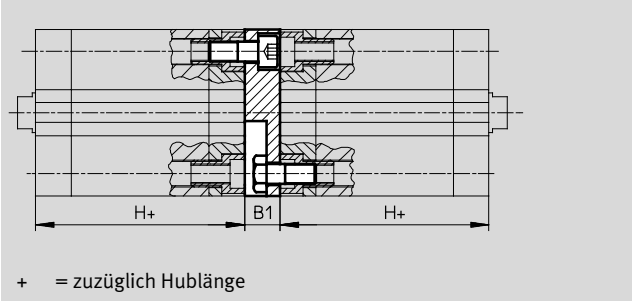

- Hinweis

Bei Kombination von Zylindern und Mehrstellungsbausatz darf die maximale Gesamthublänge nicht überschritten werden.

Abmessungen und Bestellangaben

für ∅ [mm]	B1	H	Max. Gesamthublänge [mm]	KBK[1)]	Gewicht [g]	Teile-Nr.	Typ
12/16	12,5	38	400	2	22	**161 194**	**DPVU-12/16**
20	12,5	38	400	2	36	**161 195**	**DPVU-20**
25	13	39,5	400	2	44	**161 196**	**DPVU-25**
32	14,5	44,5	600	2	90	**161 197**	**DPVU-32**
40	14,5	45,5	600	2	137	**161 198**	**DPVU-40**
50	14,5	45,5	600	2	177	**161 199**	**DPVU-50**
63	14,5	50	600	2	308	**161 200**	**DPVU-63**
80	16,5	56	800	2	495	**161 201**	**DPVU-80**
100	19,5	66,5	800	2	859	**161 202**	**DPVU-100**

1) Korrosionsbeständigkeitsklasse 2 nach Festo Norm 940 070
Bauteile mit mäßiger Korrosionsbeanspruchung. Außenliegende sichtbare Teile mit vorrangig dekorativer Anforderung an die Oberfläche, die im direkten Kontakt zur umgebenden industrieüblichen Atmosphäre bzw. Medien, wie Kühl- und Schmierstoffe stehen

Verbinden zweier Zylinder mit gleichem Kolben-∅ zu einem Drei- oder Vierstellungszylinder

Ein Drei- oder Vierstellungszylinder besteht aus zwei getrennten Zylindern, deren Kolbenstangen entgegengesetzt ausfahren. Dadurch kann dieser Zylindertyp je nach Ansteuerung und Hubaufteilung bis zu vier Stellungen einnehmen, von denen jede exakt auf Anschlag gefahren wird. Zu beachten ist, dass bei Festliegen eines Kolbenstangenendes der Zylindermantel die Bewegung ausführt. Der Zylinder muss mit beweglichen Leitungsverbindungen angeschlossen werden.

Realisierung von 3 Stellungen

Dazu müssen zwei Zylinder gleicher Hublänge miteinander verbunden werden.

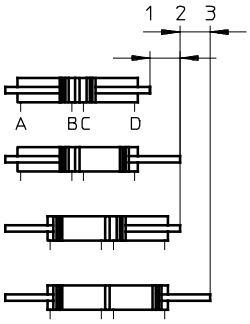

Realisierung von 4 Stellungen

Dazu müssen zwei Zylinder unterschiedlicher Hublänge miteinander verbunden werden.

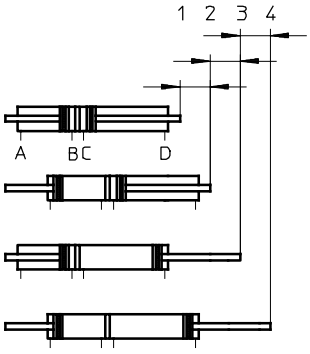

Bestellangaben – Befestigungselemente — Datenblätter ➔ Internet: lagerbock

Benennung	für ∅	Teile-Nr.	Typ
Lagerbock LBN			
	12	**6 058**	**LBN-12/16**
	16	**6 058**	**LBN-12/16**
	20	**6 059**	**LBN-20/25**
	25	**6 059**	**LBN-20/25**
Lagerbock LN			
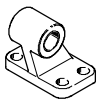	32	**5 147**	**LN-32**
	40	**5 148**	**LN-40**
	50	**5 149**	**LN-50**
	63	**5 150**	**LN-63**
	80	**5 151**	**LN-80**
	100	**5 152**	**LN-100**
Schwenkflansch SNCL			
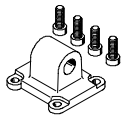	32	**174 404**	**SNCL-32**
	40	**174 405**	**SNCL-40**
	50	**174 406**	**SNCL-50**
	63	**174 407**	**SNCL-63**
	80	**174 408**	**SNCL-80**
	100	**174 409**	**SNCL-100**

Benennung	für ∅	Teile-Nr.	Typ
Lagerbock LNG			
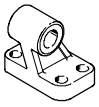	32	**33 890**	**LNG-32**
	40	**33 891**	**LNG-40**
	50	**33 892**	**LNG-50**
	63	**33 893**	**LNG-63**
	80	**33 894**	**LNG-80**
	100	**33 895**	**LNG-100**
Lagerbock LSN			
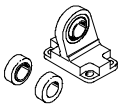	32	**5 561**	**LSN-32**
	40	**5 562**	**LSN-40**
	50	**5 563**	**LSN-50**
	63	**5 564**	**LSN-63**
	80	**5 565**	**LSN-80**
	100	**5 566**	**LSN-100**

Bestellangaben – Drossel-Rückschlagventile — Datenblätter ➔ Internet: grla

	Anschluss		Werkstoff	Teile-Nr.	Typ
	Gewinde	für Schlauch-Außen-∅			
	M5	3	Metall-Ausführung	**193 137**	**GRLA-M5-QS-3-D**
		4		**193 138**	**GRLA-M5-QS-4-D**
		6		**193 139**	**GRLA-M5-QS-6-D**
	G⅛	3		**193 142**	**GRLA-⅛-QS-3-D**
		4		**193 143**	**GRLA-⅛-QS-4-D**
		6		**193 144**	**GRLA-⅛-QS-6-D**
		8		**193 145**	**GRLA-⅛-QS-8-D**
	G¼	6		**193 146**	**GRLA-¼-QS-6-D**
		8		**193 147**	**GRLA-¼-QS-8-D**
		10		**193 148**	**GRLA-¼-QS-10-D**

Bestellangaben – Näherungsschalter für T-Nut, magnetoresistiv — Datenblätter ➔ Internet: smt

	Befestigungsart	Schalt-ausgang	Elektrischer Anschluss	Kabellänge [m]	Teile-Nr.	Typ
Schließer						
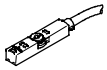	von oben in Nut einsetzbar, bündig mit Zylinderprofil, kurze Bauform	PNP	Kabel, 3-adrig	2,5	**574335**	**SMT-8M-A-PS-24V-E-2,5-OE**
			Stecker M8x1, 3-polig	0,3	**574334**	**SMT-8M-A-PS-24V-E-0,3-M8D**
			Stecker M12x1, 3-polig	0,3	**574337**	**SMT-8M-A-PS-24V-E-0,3-M12**
		NPN	Kabel, 3-adrig	2,5	**574338**	**SMT-8M-A-NS-24V-E-2,5-OE**
			Stecker M8x1, 3-polig	0,3	**574339**	**SMT-8M-A-NS-24V-E-0,3-M8D**
Öffner						
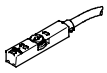	von oben in Nut einsetzbar, bündig mit Zylinderprofil, kurze Bauform	PNP	Kabel, 3-adrig	7,5	**574340**	**SMT-8M-A-PO-24V-E-7,5-OE**

Bestellangaben – Näherungsschalter für T-Nut, magnetisch Reed — Datenblätter ➔ Internet: sme

	Befestigungsart	Schalt-ausgang	Elektrischer Anschluss	Kabellänge [m]	Teile-Nr.	Typ
Schließer						
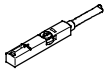	von oben in Nut einsetzbar, bündig mit Zylinderprofil	kontakt-behaftet	Kabel, 3-adrig	2,5	**543 862**	**SME-8M-DS-24V-K-2,5-OE**
				5,0	**543 863**	**SME-8M-DS-24V-K-5,0-OE**
			Kabel, 2-adrig	2,5	**543 872**	**SME-8M-ZS-24V-K-2,5-OE**
			Stecker M8x1, 3-polig	0,3	**543 861**	**SME-8M-DS-24V-K-0,3-M8D**
	längs in Nut einschiebbar, bündig mit Zylinderprofil	kontakt-behaftet	Kabel, 3-adrig	2,5	**150 855**	**SME-8-K-LED-24**
			Stecker M8x1, 3-polig	0,3	**150 857**	**SME-8-S-LED-24**
Öffner						
	längs in Nut einschiebbar, bündig mit Zylinderprofil	kontakt-behaftet	Kabel, 3-adrig	7,5	**160 251**	**SME-8-O-K-LED-24**

Bestellangaben – Verbindungsleitungen — Datenblätter ➔ Internet: nebu

	Elektrischer Anschluss links	Elektrischer Anschluss rechts	Kabellänge [m]	Teile-Nr.	Typ
	Dose gerade, M8x1, 3-polig	Kabel, offenes Ende, 3-adrig	2,5	**541 333**	**NEBU-M8G3-K-2.5-LE3**
			5	**541 334**	**NEBU-M8G3-K-5-LE3**
	Dose gerade, M12x1, 5-polig	Kabel, offenes Ende, 3-adrig	2,5	**541 363**	**NEBU-M12G5-K-2.5-LE3**
			5	**541 364**	**NEBU-M12G5-K-5-LE3**
	Dose gewinkelt, M8x1, 3-polig	Kabel, offenes Ende, 3-adrig	2,5	**541 338**	**NEBU-M8W3-K-2.5-LE3**
			5	**541 341**	**NEBU-M8W3-K-5-LE3**
	Dose gewinkelt, M12x1, 5-polig	Kabel, offenes Ende, 3-adrig	2,5	**541 367**	**NEBU-M12W5-K-2.5-LE3**
			5	**541 370**	**NEBU-M12W5-K-5-LE3**

Bestellangaben – Nutabdeckung für T-Nut

	Montage	Länge	Teile-Nr.	Typ
	einsetzbar	2x 0,5 m	**151 680**	**ABP-5-S**