FESTO

- Utilizar el cilindro normalizado ADN/AEN para equipos nuevos
- 50% menos espacio necesario para el montaje, pero igual fuerza que un cilindros normalizados según ISO 15552, ISO 6432 comparable
- Carreras de hasta 400 mm

Tipos especiales según directiva ATEX para atmósferas potencialmente explosivas
➔ www.festo.com/es/ex

Cilindros compactos ADVU

Cuadro general de productos

FESTO

Función	Ejecución	Tipo	Diámetro del émbolo [mm]	Carrera [mm]		Detección de posiciones
Doble efecto	**Tipo básico**					
		ADVU Vástago simple	12, 16	5, 10, 15, 20, 25, 30, 40	1 … 200	■
			20, 25	5, 10, 15, 20, 25, 30, 40, 50	1 … 200	
			32, 40	5, 10, 15, 20, 25, 30, 40, 50, 60, 80	1 … 300	
			50, 63	10, 15, 20, 25, 30, 40, 50, 60, 80	1 … 300	
			80, 100, 125	10, 15, 20, 25, 30, 40, 50, 60, 80	1 … 400	
		ADVU-...-S2 Doble vástago	12, 16, 20, 25	–	1 … 200	■
			32, 40, 50, 63	–	1 … 300	
			80, 100, 125	–	1 … 400	
	Con vástago cuadrado (antigiro)					
		ADVULQ Vástago simple	12, 16	5, 10, 15, 20, 25, 30, 40	1 … 200	■
			20, 25	5, 10, 15, 20, 25, 30, 40, 50	1 … 200	
			32, 40	5, 10, 15, 20, 25, 30, 40, 50, 60, 80	1 … 300	
			50, 63	10, 15, 20, 25, 30, 40, 50, 60, 80	1 … 300	
			80, 100	10, 15, 20, 25, 30, 40, 50, 60, 80	1 … 400	
		ADVULQ-...-S2 Doble vástago	12, 16, 20, 25	–	1 … 200	■
			32, 40, 50, 63	–	1 … 300	
			80, 100	–	1 … 400	
	Antigiro con yugo					
		ADVUL Vástago simple	12, 16	5, 10, 15, 20, 25, 30, 40	1 … 200	■
			20, 25	5, 10, 15, 20, 25, 30, 40, 50	1 … 200	
			32, 40	5, 10, 15, 20, 25, 30, 40, 50, 60, 80	1 … 300	
			50, 63	10, 15, 20, 25, 30, 40, 50, 60, 80	1 … 300	
			80, 100	10, 15, 20, 25, 30, 40, 50, 60, 80	1 … 400	
		ADVUL-...-S2 Doble vástago	12, 16, 20, 25	–	1 … 200	■
			32, 40, 50, 63	–	1 … 300	
			80, 100	–	1 … 400	
	Vástago reforzado					
		ADVU-...-S1 Vástago simple	25	–	1 … 500	■
			40, 63	–	1 … 2 000	
			100	–	1 … 2 000	
	Cilindro tándem / Cilindro de gran fuerza					
	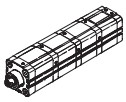	**ADVUT** Vástago simple	2x25, 3x25, 4x25	–	1 … 150	■
			2x40, 3x40, 4x40	–	1 … 150	
			2x63, 3x63, 4x63	–	1 … 150	
			2x100, 3x100, 4x100	–	1 … 150	
	Cilindro multiposición					
	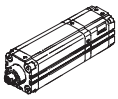	**ADVUP** Vástago simple	25	–	1 … 500	■
			40, 63, 100	–	1 … 2 000	

Productos 2007 – Reservado el derecho de modificación – 2007/03

Cilindros compactos ADVU

Cuadro general de productos

FESTO

Tipo	Vástago		S20	S6	R3	CT	➔ Página
	Con rosca interior	Con rosca exterior	Vástago hueco	Resistente a temperaturas de hasta 120 °C	Mayor protección contra corrosión	Sin cobre ni PTFE ni silicona	
Tipo básico							
ADVU Vástago simple	■	■	–	■	■	■ ∅ 12 ... 40	1 / 2.1-11
ADVU-...-S2 Doble vástago	■	■	■ ∅ 12 ... 100	■ ∅ 12 ... 100	–	–	1 / 2.1-11
Con vástago cuadrado (antigiro)							
ADVULQ Vástago simple	■	■	–	■	–	–	1 / 2.1-22
ADVULQ-...-S2 Doble vástago	■	■	■ ∅ 16 ... 100	■	–	–	1 / 2.1-22
Antigiro con yugo							
ADVUL Vástago simple	■	–	–	■	–	■ ∅ 12 ... 40	1 / 6.2-38
ADVUL-...-S2 Doble vástago	■	–	–	–	–	–	1 / 6.2-38
Vástago reforzado							
ADVU-...-S1 Vástago simple	■	–	–	–	–	–	1 / 2.1-33
Cilindro tándem / Cilindro de gran fuerza							
ADVUT Vástago simple	■	■	–	■	–	–	1 / 5.7-20
Cilindro multiposición							
ADVUP Vástago simple	■	■	–	■	–	–	1 / 5.10-30

Cilindros compactos AEVU

Cuadro general de productos

FESTO

Función	Ejecución	Tipo	Diámetro del émbolo [mm]	Carrera [mm]		Detección de posiciones
Simple efecto	Tipo básico					
		AEVU Vástago simple Compresión	12	5, 10	1 … 10	■
			16, 20, 25, 32, 40	5, 10, 15, 20, 25	1 … 25	
			50, 63, 80, 100	10, 15, 20, 25	1 … 25	
		AEVUZ Vástago simple Tracción	12	5, 10	1 … 10	■
			16, 20, 25, 32, 40	5, 10, 15, 20, 25	1 … 25	
			50, 63, 80, 100	10, 15, 20, 25	1 … 25	
		AEVU-...-S2 Doble vástago Compresión	12	–	1 … 10	■
			16, 20, 25, 32, 40, 50, 63, 80, 100	–	1 … 25	
	Con vástago cuadrado (antigiro)					
		AEVULQ Vástago simple Compresión	16, 20, 25, 32, 40	5, 10, 15, 20, 25	1 … 25	■
			50, 63, 80, 100	10, 15, 20, 25	1 … 25	
		AEVULQZ Vástago simple Tracción	16, 20, 25, 32, 40	5, 10, 15, 20, 25	1 … 25	■
			50, 63, 80, 100	10, 15, 20, 25	1 … 25	
		AEVULQ-...-S2 Doble vástago Compresión	16, 20, 25, 32, 40, 50, 63, 80, 100	–	1 … 25	■

Cilindros compactos AEVU

Cuadro general de productos

FESTO

Tipo	Vástago		S20	S6	R3	CT	➔ Página
	Con rosca interior	Con rosca exterior	Vástago hueco	Resistente a temperaturas de hasta 120 °C	protección anticorrosión incrementada	Sin cobre ni PTFE ni silicona	
Tipo básico							
AEVU Vástago simple Compresión	■	■	–	■	–	–	1 / 2.1-36
AEVUZ Vástago simple Tracción	■	■	–	■	–	–	1 / 2.1-36
AEVU-...-S2 Doble vástago Compresión	■	■	■	■	–	–	1 / 2.1-36
Con vástago cuadrado (antigiro)							
AEVULQ Vástago simple Compresión	■	■	–	■	–	–	1 / 2.1-46
AEVULQZ Vástago simple Tracción	■	■	–	■	–	–	1 / 2.1-46
AEVULQ-...-S2 Doble vástago Compresión	■	■	■	■	–	–	1 / 2.1-46

Cilindros compactos ADVU/AEVU

Cuadro general de periféricos

FESTO

Diámetro del émbolo 12 ... 100 mm

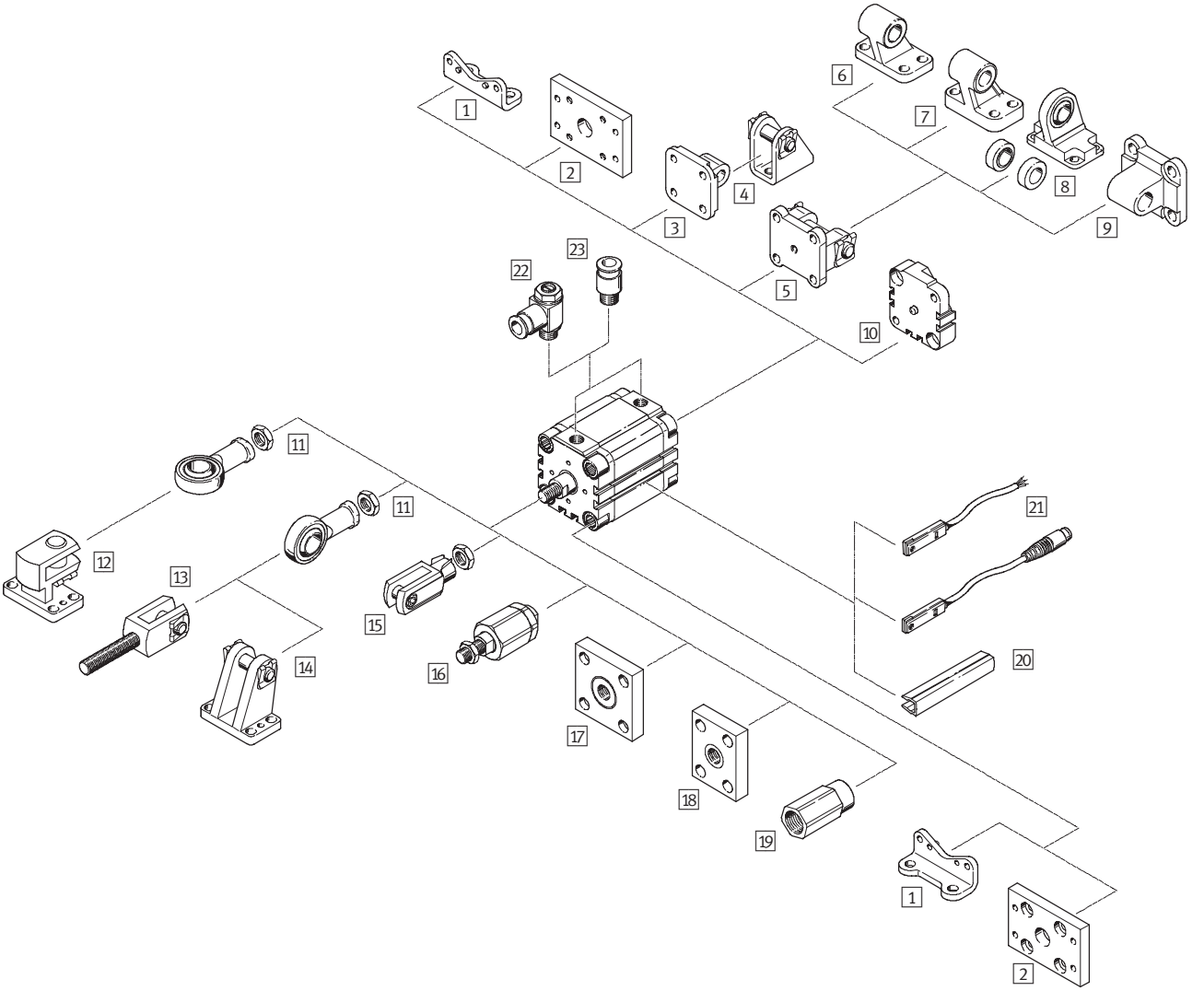

Variantes

ADVU AEVU(Z) S2/S20		ADVULQ AEVULQ(Z) S2/S20		ADVU S1
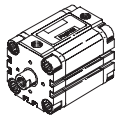	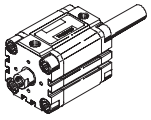	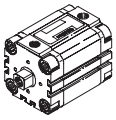	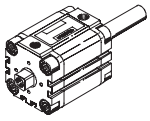	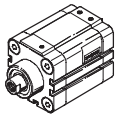
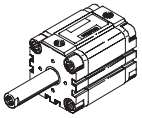		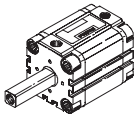		

Productos 2007 – Reservado el derecho de modificación – 2007/03

Cilindros compactos ADVU/AEVU

Cuadro general de periféricos

FESTO

Elementos de fijación y accesorios		Descripción resumida	ADVU AEVU(Z)		ADVULQ AEVULQ(Z)		ADVU	➔ Página
				S2/S20		S2/S20	S1	
1	Pies de fijación HUA	Para culatas anterior y posterior	■	■	■	■	■	1 / 2.1-55
2	Fijación por brida FUA	Para culata anterior o posterior	■	■	■	■	■ 1)	1 / 2.1-56
3	Brida basculante SUA para diámetros 12 ... 25	Para culata posterior	■	–	■	–	■	1 / 2.1-57
4	Caballete LBN/CRLBN	–	■	–	■	–	■	1 / 2.1-62
5	Brida basculante SUA para diámetros 32 ... 100	Para culata posterior	■	–	■	–	■	1 / 2.1-57
6	Caballete LN	–	■	–	■	–	■	1 / 2.1-62
7	Caballete LNG/CRLNG	–	■	–	■	–	■	1 / 2.1-62
8	Caballete LSN	Con cojinete esférico	■	–	■	–	■	1 / 2.1-62
9	Brida basculante SNCL		■	–	■	–	■	1 / 2.1-62
10	Conjunto de unión DPVU	Para unir dos cilindros de émbolos de igual diámetro para formar un cilindro de varias posiciones	■	–	■	–	■	1 / 2.1-61
11	Cabeza de rótula SGS/CRSGS	Con cojinete esférico	■	■	–	–	■	1 / 2.1-63 1 / 2.1-64
12	Caballete transversal LQG	–	■	■	–	–	■	1 / 2.1-63
13	Horquilla SGA	Con rosca exterior	■	■	–	–	■	1 / 2.1-63
14	Caballete LBG	–	■	■	–	–	■	1 / 2.1-62
15	Horquilla SG/CRSG	Permite giros del cilindro neumático en un plano	■	■	■	■	■	1 / 2.1-63 1 / 2.1-64
16	Rótula FK	Para compensación de desviaciones radiales y angulares	■	■	–	–	■	1 / 2.1-63
17	Placa de acoplamiento KSG	Para compensar desviaciones radiales	■	■	–	–	■	1 / 2.1-63
18	Placa de acoplamiento KSZ	Para cilindros con vástago antigiro para compensar desviaciones radiales	–	–	■	■	–	1 / 2.1-63
19	Adaptadores AD	Para toberas de aspiración	–	■ S20	–	■ S20	–	1 / 2.1-63
20	Tapa de la ranura ABP-5-S	Para proteger los cables de los detectores y las ranuras frente a la suciedad	■	■	■	■	■	1 / 2.1-65
21	Detector de posición SME/SMT-8	Integrables en la camisa perfilada del cilindro	■	■	■	■	■	1 / 2.1-65
22	Válvula reguladora de caudal GRLA/GRLZ	Para regular la velocidad	■	■	■	■	■	1 / 2.1-64
23	Racor rápido roscado QS	Para la conexión de tubos flexibles con tolerancias en su diámetro exterior	■	■	■	■	■	Tomo 3

1) Sólo en combinación con culata posterior

Cilindros compactos ADVU/AEVU

Cuadro general de periféricos

FESTO

Diámetro del émbolo 125 mm

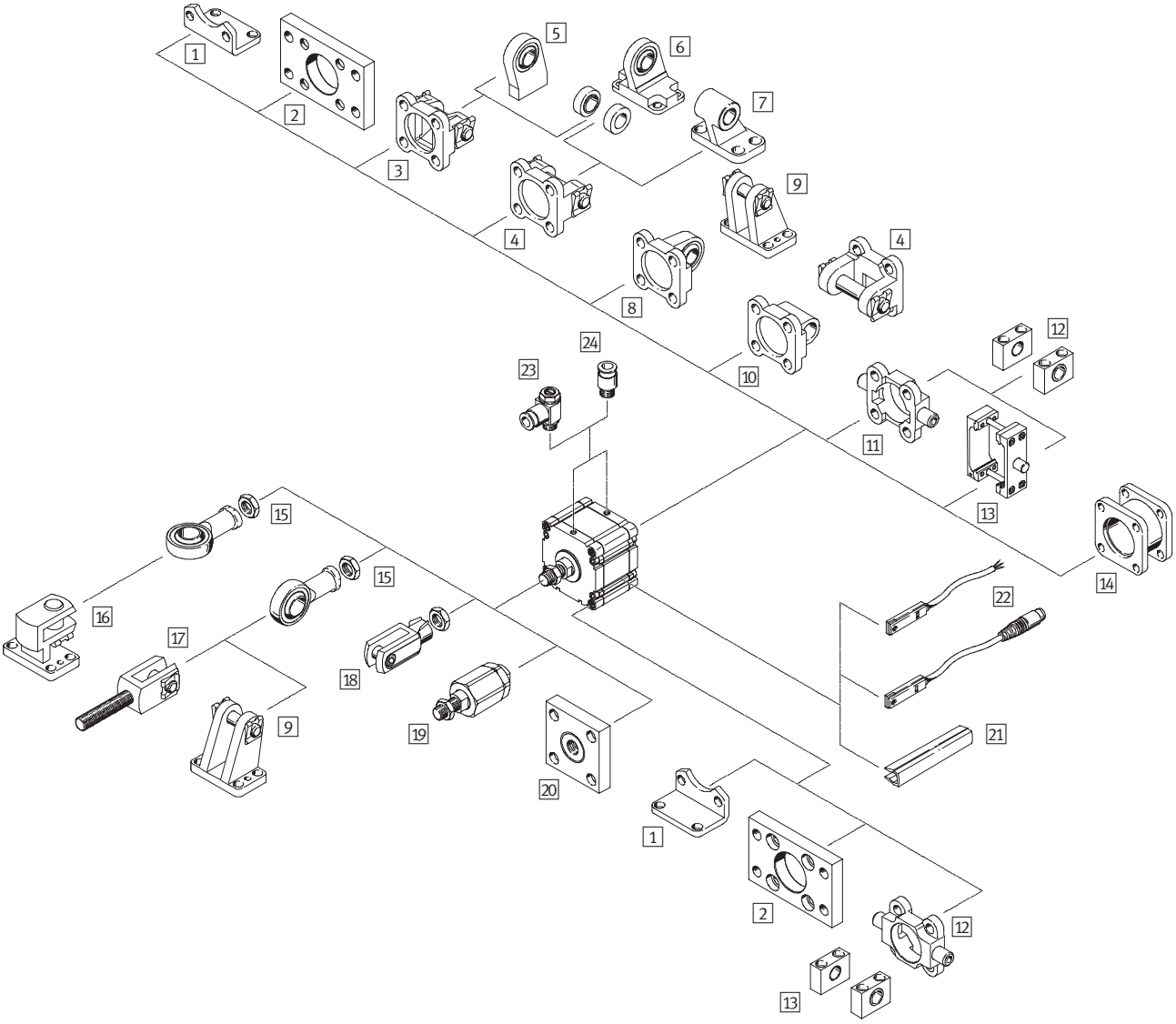

Cilindros compactos ADVU/AEVU

Cuadro general de periféricos

FESTO

Elementos de fijación y accesorios		Descripción resumida	ADVU		➔ Página
				S2	
1	Pies de fijación HNC	Para culatas anterior y posterior	■	■	1 / 2.1-55
2	Fijación por brida FNC	Para culata anterior o posterior	■	■	1 / 2.1-56
3	Brida basculante SNC	Para culata posterior	■	–	1 / 2.1-58
4	Brida basculante SNCB	Para culata posterior	■	–	1 / 2.1-58
5	Caballete LSNSG	Para soldar, con cojinete esférico	■	–	1 / 2.1-62
6	Caballete LSN	Con cojinete esférico	■	–	1 / 2.1-62
7	Caballete LN	–	■	–	1 / 2.1-62
8	Brida basculante SNCS	Con cojinete esférico para la culata posterior	■	–	1 / 2.1-59
9	Caballete LBG	–	■	■	1 / 2.1-62
10	Brida basculante SNCL	Para culata posterior	■	–	1 / 2.1-59
11	Brida basculante con pivotes ZNCF	Para culata anterior o posterior	■	■	1 / 2.1-60
12	Caballete LNZG/CRLNZG	–	■	■	1 / 2.1-62
13	Brida basculante central ZNCM	Para el montaje indistinto en la camisa perfilada del cilindro	■	■	1 / 2.1-60
14	Conjunto de unión DPNC	Para unir dos cilindros de émbolos de igual diámetro para formar un cilindro de varias posiciones	■	■	1 / 2.1-61
15	Cabeza de rótula SGS/CRSGS	Con cojinete esférico	■	■	1 / 2.1-63 1 / 2.1-64
16	Caballete transversal LQG	–	■	■	1 / 2.1-63
17	Horquilla SGA	Con rosca exterior	■	■	1 / 2.1-63
18	Horquilla SG/CRSG	Permite giros del cilindro neumático en un plano	■	■	1 / 2.1-63 1 / 2.1-64
19	Rótula FK	Para compensación de desviaciones radiales y angulares	■	■	1 / 2.1-63
20	Placa de acoplamiento KSG	Para compensar desviaciones radiales	■	■	1 / 2.1-63
21	Tapa de la ranura ABP-5-S	Para proteger los cables de los detectores y las ranuras frente a la suciedad	■	■	1 / 2.1-65
22	Detector de posición SME/SMT-8	Integrables en la camisa perfilada del cilindro	■	■	1 / 2.1-65
23	Válvula reguladora de caudal GRLA/GRLZ	Para regular la velocidad	■	■	1 / 2.1-64
24	Racor rápido roscado QS	Para la conexión de tubos flexibles con tolerancias en su diámetro exterior	■	■	Tomo 3

Cilindros compactos ADVU/AEVU

Código para el pedido

FESTO

ADVULQ – 50 – 80 – A – P – A – S6

Tipo	
Doble efecto	
ADVU	Tipo básico
ADVULQ	Vástago cuadrado
Simple efecto	
AEVU	Tipo básico
AEVUZ	Tipo básico, tracción
AEVULQ	Vástago cuadrado
AEVULQZ	Vástago cuadrado, ejecución a tracción

Diámetro del émbolo [mm]

Carrera [mm]

Rosca del vástago	
	Rosca interior
A	Rosca exterior

Amortiguación	
P	Anillos y discos elásticos en ambos lados

Detección de posiciones	
A	Para detectores de proximidad

Variante	
S1	Vástago reforzado
S2	Doble vástago
S6	Resistente a temperaturas de hasta 120 °C
S20	Doble vástago hueco
S26	Doble vástago, resistente a temperaturas de hasta 120 °C
S206	Doble vástago hueco, resistente a temperaturas de hasta 120 °C
CT	Sin cobre ni PTFE ni silicona
R3	Protección anticorrosión incrementada

Productos 2007 – Reservado el derecho de modificación – 2007/03

Cilindros compactos ADVU

Hoja de datos: cilindro de doble efecto, tipo básico

FESTO

Función

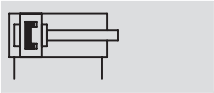

Diámetro
12 ... 125 mm

Carrera
1 ... 400 mm

www.festo.com/es/

Repuestos

Juegos de piezas de desgaste
➔ 1 / 2.1-21

Variantes

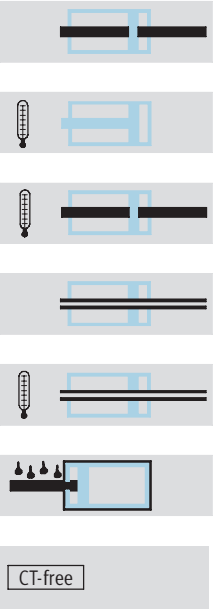

S2

S6

S26

S20

S206

R3

CT

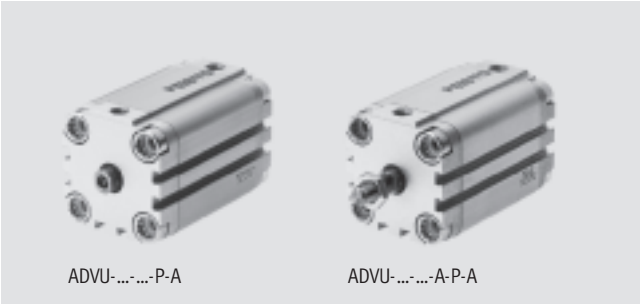

ADVU-...-...-P-A ADVU-...-...-A-P-A

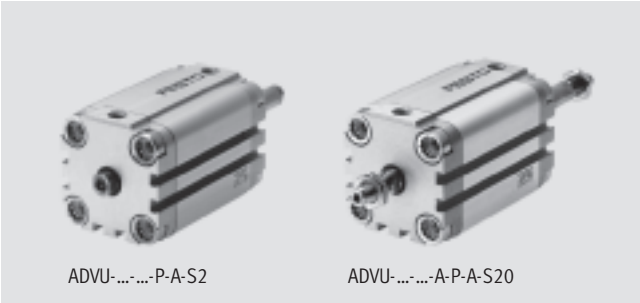

ADVU-...-...-P-A-S2 ADVU-...-...-A-P-A-S20

Datos técnicos generales												
Diámetro del émbolo		12	16	20	25	32	40	50	63	80	100	125
Conexión neumática		M5	M5	M5	M5	G⅛	G⅛	G⅛	G⅛	G⅛	G¼	G¼
Extremo del vástago	Rosca interior	M3	M4	M5	M5	M6	M6	M8	M8	M10	M12	M16
	Rosca exterior	M6	M8	M10x1,25				M12x1,25		M16x1,5	M20x1,5	M27x2
Fluido		Aire comprimido filtrado, lubricado o sin lubricar										
Construcción		Émbolo										
		Vástago										
Amortiguación		Anillos y discos elásticos en ambos lados										
Detección de posiciones		Para detectores de proximidad										
Tipo de fijación		Mediante taladros										–
		Con rosca interior										
		Con accesorios										
Posición de montaje		Indistinta										

Importante: Este producto cumple con los estándares ISO 1179-1 e ISO 228-1.

Presión de funcionamiento [bar]											
Diámetro del émbolo	12	16	20	25	32	40	50	63	80	100	125
Vástago simple	1,2 ... 10		1,0 ... 10		0,8 ... 10			0,6 ... 10			0,5 ... 10
Doble vástago S2/S20	1,5 ... 10	1,3 ... 10	1,2 ... 10		1,0 ... 10			0,8 ... 10			0,5 ... 10

Condiciones del entorno				
Cilindro compacto	Tipo básico	S6	R3	CT
Temperatura ambiente[1] [°C]	−20 ... +80	0 ... +120	−20 ... +80	−5 ... +60
Clase de resistencia a la corrosión[2]	2	2	3	2

1) Tener en cuenta las condiciones de funcionamiento de los detectores
2) Clase de resistencia a la corrosión 2 según norma de Festo 940 070
Válida para piezas expuestas a gran peligro de corrosión. Piezas exteriores en contacto directo con substancias usuales en entornos industriales, tales como disolventes, detergentes o lubricantes, con superficies principalmente decorativas.
Clase de resistencia a la corrosión 3 según norma de Festo 940 070
Válida para piezas expuestas a gran peligro de corrosión. Piezas exteriores en contacto directo con substancias usuales en entornos industriales, tales como disolventes o detergentes, con superficies funcionales

Cilindros compactos ADVU

Hoja de datos: cilindro de doble efecto, tipo básico

FESTO

Fuerzas [N] y energía de impacto [J]												
Diámetro del émbolo		12	16	20	25	32	40	50	63	80	100	125
Fuerza teórica con 6 bar		68	121	188	295	483	754	1 178	1 870	3 016	4 712	7 363
en avance	S2/S20	51	90	141	247	415	686	1 057	1 750	2 827	4 418	6 881
Fuerza teórica con 6 bar		51	90	141	247	415	686	1 057	1 750	2 827	4 418	6 881
en retroceso	S2/S20	51	90	141	247	415	686	1 057	1 750	2 827	4 418	6 881
Energía máx. de impacto		0,09	0,10	0,14	0,10	0,40	0,52	0,64	0,70	0,75	1,00	4,00
en las posiciones finales	S20	0,01	0,01	0,01	0,01	0,04	0,05	0,06	0,07	0,08	0,10	0,40

Velocidad de impacto admisible:

$$v_{adm.} = \sqrt{\frac{2 \times E_{adm.}}{m_{propia} + m_{carga}}}$$

Masa máxima admisible:

$$m_{carga} = \frac{2 \times E_{adm.}}{v^2} - m_{propia}$$

- Importante

Los datos se refieren a los valores máximos posibles. En la práctica pueden variar dependiendo de la masa de la carga útil. Además deben respetarse los valores límite de la capacidad de amortiguación del actuador y la energía de impacto admisible.

Definición de las dimensiones con ProPneu
www.festo.com/es/engineering

Fuerza transversal máxima admisible Fq en función del voladizo x

Vástago simple

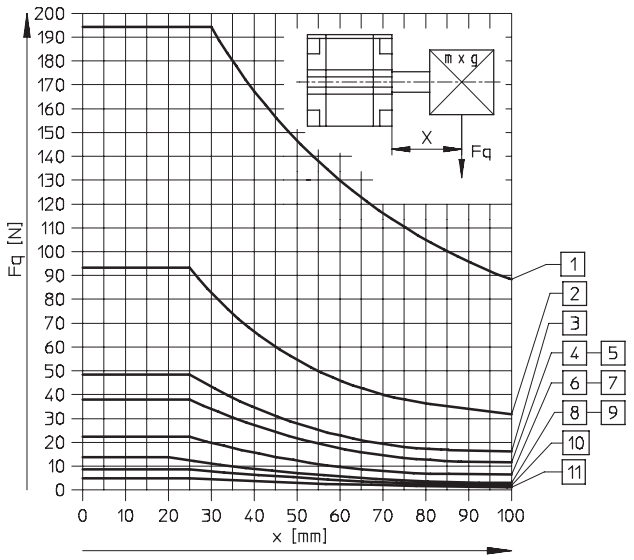

Doble vástago

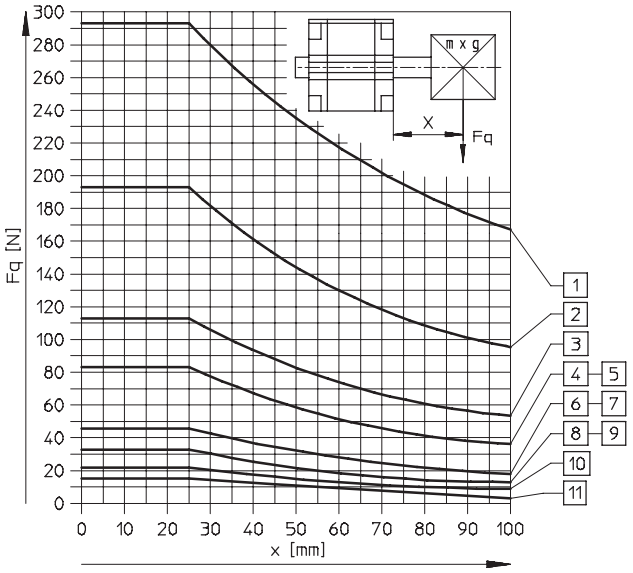

1 ∅ 125 mm
2 ∅ 100 mm
3 ∅ 80 mm
4 ∅ 63 mm
5 ∅ 50 mm
6 ∅ 40 mm
7 ∅ 32 mm
8 ∅ 25 mm
9 ∅ 20 mm
10 ∅ 16 mm
11 ∅ 12 mm

Productos 2007 – Reservado el derecho de modificación – 2007/03

Cilindros compactos ADVU

Hoja de datos: cilindro de doble efecto, tipo básico

FESTO

Pesos [g]											
Diámetro del émbolo	12	16	20	25	32	40	50	63	80	100	125
Peso con carrera de 0 mm	87	89	149	180	300	433	560	1 059	1 772	2 797	3 426
Peso adicional por 10 mm de carrera	15	15	23	28	40	59	72	107	168	177	168
Masa móvil con carrera de 0 mm	8	12	20	26	49	63	112	134	307	614	1 317
Masa adicional por 10 mm de carrera	2	4	6	6	9	9	16	16	25	38	63

Materiales

Vista en sección

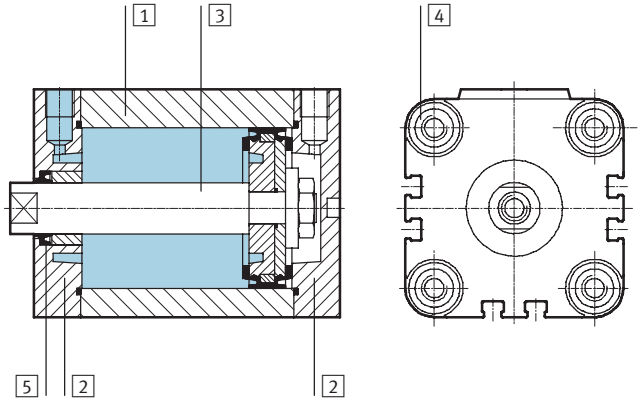

Cilindro compacto			Tipo básico	S6	R3	CT
1	Camisa del cilindro		Aleación de aluminio	Aleación de aluminio	Aleación de aluminio	Aleación de aluminio
2	Culata		Aleación de aluminio	Aleación de aluminio	Aleación de aluminio	Aleación de aluminio
3	Vástago	∅ 12 ... 32	Acero de aleación fina, inoxidable	Acero de aleación fina, inoxidable	Acero de aleación fina, inoxidable	Acero de aleación fina, inoxidable
		∅ 40 ... 125	Acero de aleación fina	Acero de aleación fina	Acero de aleación fina, inoxidable	Acero de aleación fina
4	Tornillos moleteados	∅ 12 ... 16	Acero de aleación fina, inoxidable	Acero de aleación fina, inoxidable	Acero de aleación fina, inoxidable	Acero de aleación fina, inoxidable
		∅ 20 ... 125	Acero templado	Acero templado	Acero de aleación fina, inoxidable	Acero templado
5	Juntas dinámicas		Poliuretano	Caucho fluorado	Poliuretano	Poliuretano

Cilindros compactos ADVU

Hoja de datos: cilindro de doble efecto, tipo básico

FESTO

Dimensiones: cilindro básico Datos CAD disponibles en ➔ **www.festo.com/es/engineering**

Diámetro del émbolo 12 ... 100 mm

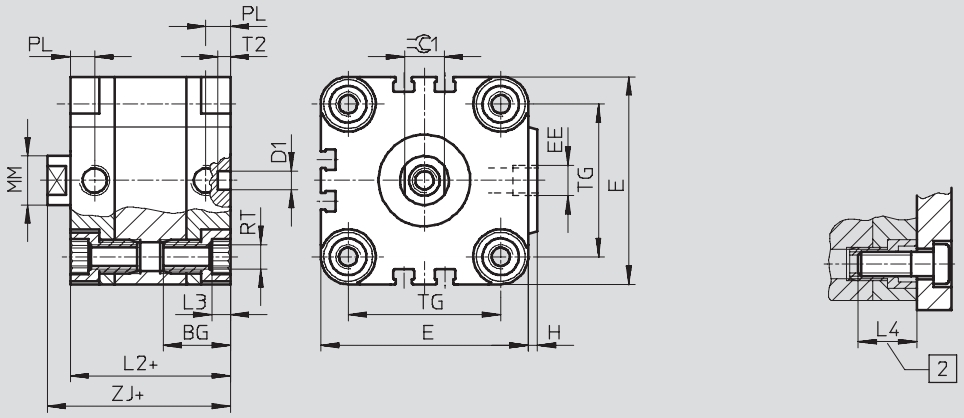

- Importante

Para la fijación desde arriba en las versiones de diámetros de 12 y 16 mm utilizar 2 tornillos en diagonal o tornillos no magnéticos.

+ = añadir carrera

2 Profundidad mínima de atornillado

Diámetro del émbolo 125 mm

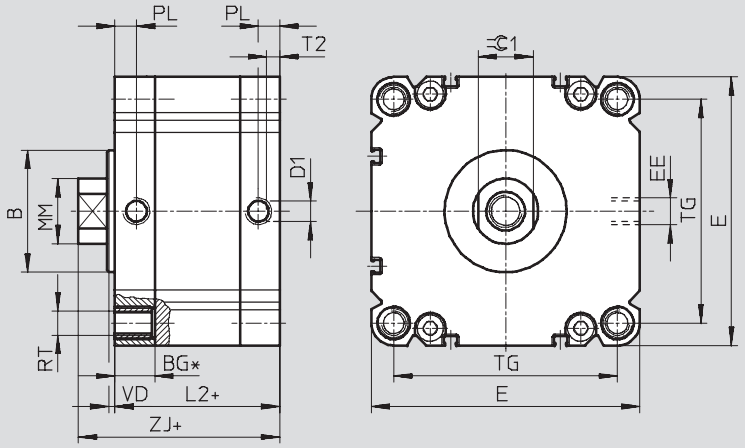

* Profundidad mínima de atornillado: 18 mm.
No puede atornillarse con tornillo cilíndrico.

+ = añadir carrera

Diámetro [mm]	B d11	BG	D1 ∅ H9	E	EE	H	L2	L3	L4	MM ∅	PL	RT	T2 −0,2	TG	VD	ZJ	⌯C1 h13
12	–	18,5	6	29	M5	1	38	3	16	6	8	M4	4	18	–	42,5	5
16	–	18,5	6	29	M5	1	38	3	16	8	8	M4	4	18	–	42,5	7
20	–	18,5	6	36	M5	1,5	38	4	18	10	8	M5	4	22	–	42,5	9
25	–	18,5	6	40	M5	1,5	39,5	4	18	10	8	M5	4	26	–	45	9
32	–	21,5	6	50	G⅛	2	44,5	5	20	12	8	M6	4	32	–	50,5	10
40	–	21,5	6	60	G⅛	2,5	45,5	5	20	12	8	M6	4	42	–	52	10
50	–	22	6	68	G⅛	3	45,5	6	20	16	8	M8	4	50	–	53	13
63	–	24,5	8	87	G⅛	4	50	8	25	16	8	M10	4	62	–	57,5	13
80	–	27,5	8	107	G⅛	4	56	8	25	20	8,5	M10	4	82	–	64	17
100	–	32,5	8	128	G¼	5	66,5	8	25	25	10,5	M10	4	103	–	76,5	22
125	60	19,5	10	132	G¼	–	81	–	18	32	10,5	M12	6	110	4	99	27

Importante: Este producto cumple con los estándares ISO 1179-1 e ISO 228-1.

Productos 2007 – Reservado el derecho de modificación – 2007/03

Cilindros compactos ADVU

Hoja de datos: cilindro de doble efecto, tipo básico

FESTO

Dimensiones: variantes Datos CAD disponibles en ➔ **www.festo.com/es/engineering**

Tipo básico

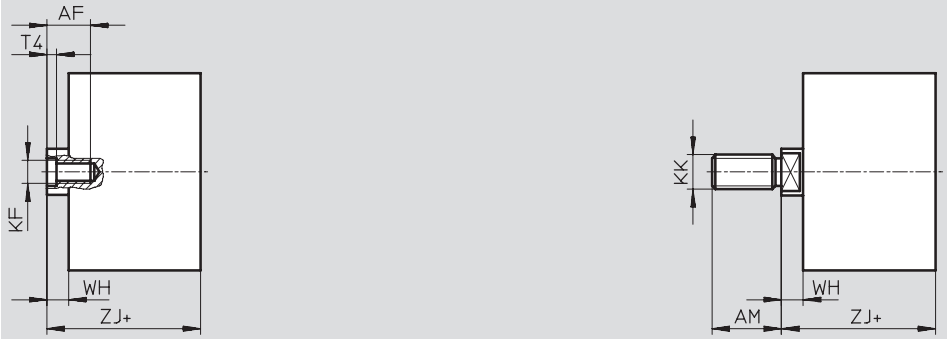

S2: Doble vástago

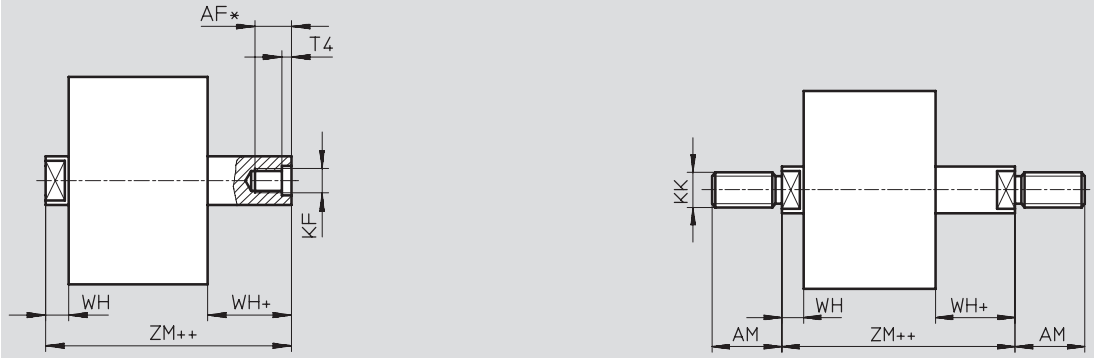

S20: Doble vástago hueco

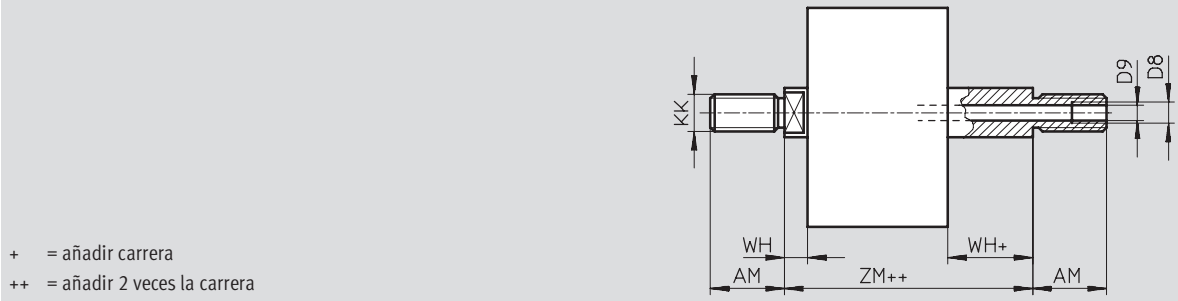

\+ = añadir carrera
++ = añadir 2 veces la carrera

Diámetro [mm]	AF	AM	D8	D9 ∅	KF	KK	T4	WH	ZJ	ZM
12	8	16	–	2,3	M3	M6	1,5	4,5	42,5	47
16	10	20	–	3,2	M4	M8	1,5	4,5	42,5	47
20[2]	12	22	–	3,8	M5	M10x1,25	2	4,5	42,5	47
25[2]	12	22	–	3,8	M5	M10x1,25	2	5,5	45	50,5
32[2]	14	22	–	4,5	M6	M10x1,25	2,6	6	50,5	56,5
40[2]	14	22	–	4,5	M6	M10x1,25	2,6	6,5	52	58,5
50[2]	16	24	–	6	M8	M12x1,25	3,3	7,5	53	60,5
63[2]	16	24	–	6	M8	M12x1,25	3,3	7,5	57,5	65
80[2]	20[1]	32	G⅛	8	M10	M16x1,5	4,7	8	64	72
100[2]	24[1]	40	G¼	11,7	M12	M20x1,5	6,1	10	76,5	86,5
125[2]	25[1]	54	–	–	M16	M27x2	7	18	99	117

1) Con carrera < 5 mm, la profundidad máxima de atornillado es 5 mm menor
2) La tuerca para el vástago está incluida en el suministro

Cilindros compactos ADVU

Hoja de datos: cilindro de doble efecto, tipo básico

FESTO

Referencias: tipo básico

Tipo	Diámetro del émbolo [mm]	Carrera [mm]	Vástago con rosca interior: Nº de artículo	Vástago con rosca interior: Tipo	Vástago con rosca exterior: Nº de artículo	Vástago con rosca exterior: Tipo
	12	5	156 500	ADVU-12-5-P-A	156 586	ADVU-12-5-A-P-A
		10	156 501	ADVU-12-10-P-A	156 587	ADVU-12-10-A-P-A
		15	156 502	ADVU-12-15-P-A	156 588	ADVU-12-15-A-P-A
		20	156 503	ADVU-12-20-P-A	156 589	ADVU-12-20-A-P-A
		25	156 504	ADVU-12-25-P-A	156 590	ADVU-12-25-A-P-A
		30	156 505	ADVU-12-30-P-A	156 591	ADVU-12-30-A-P-A
		40	156 506	ADVU-12-40-P-A	156 592	ADVU-12-40-A-P-A
	16	5	156 507	ADVU-16-5-P-A	156 593	ADVU-16-5-A-P-A
		10	156 508	ADVU-16-10-P-A	156 594	ADVU-16-10-A-P-A
		15	156 509	ADVU-16-15-P-A	156 595	ADVU-16-15-A-P-A
		20	156 510	ADVU-16-20-P-A	156 596	ADVU-16-20-A-P-A
		25	156 511	ADVU-16-25-P-A	156 597	ADVU-16-25-A-P-A
		30	156 512	ADVU-16-30-P-A	156 598	ADVU-16-30-A-P-A
		40	156 513	ADVU-16-40-P-A	156 599	ADVU-16-40-A-P-A
	20	5	156 514	ADVU-20-5-P-A	156 600	ADVU-20-5-A-P-A
		10	156 515	ADVU-20-10-P-A	156 601	ADVU-20-10-A-P-A
		15	156 516	ADVU-20-15-P-A	156 602	ADVU-20-15-A-P-A
		20	156 517	ADVU-20-20-P-A	156 603	ADVU-20-20-A-P-A
		25	156 518	ADVU-20-25-P-A	156 604	ADVU-20-25-A-P-A
		30	156 519	ADVU-20-30-P-A	156 605	ADVU-20-30-A-P-A
		40	156 520	ADVU-20-40-P-A	156 606	ADVU-20-40-A-P-A
		50	156 521	ADVU-20-50-P-A	156 607	ADVU-20-50-A-P-A
	25	5	156 522	ADVU-25-5-P-A	156 608	ADVU-25-5-A-P-A
		10	156 523	ADVU-25-10-P-A	156 609	ADVU-25-10-A-P-A
		15	156 524	ADVU-25-15-P-A	156 610	ADVU-25-15-A-P-A
		20	156 525	ADVU-25-20-P-A	156 611	ADVU-25-20-A-P-A
		25	156 526	ADVU-25-25-P-A	156 612	ADVU-25-25-A-P-A
		30	156 527	ADVU-25-30-P-A	156 613	ADVU-25-30-A-P-A
		40	156 528	ADVU-25-40-P-A	156 614	ADVU-25-40-A-P-A
		50	156 529	ADVU-25-50-P-A	156 615	ADVU-25-50-A-P-A
	32	5	156 530	ADVU-32-5-P-A	156 616	ADVU-32-5-A-P-A
		10	156 531	ADVU-32-10-P-A	156 617	ADVU-32-10-A-P-A
		15	156 532	ADVU-32-15-P-A	156 618	ADVU-32-15-A-P-A
		20	156 533	ADVU-32-20-P-A	156 619	ADVU-32-20-A-P-A
		25	156 534	ADVU-32-25-P-A	156 620	ADVU-32-25-A-P-A
		30	156 535	ADVU-32-30-P-A	156 621	ADVU-32-30-A-P-A
		40	156 536	ADVU-32-40-P-A	156 622	ADVU-32-40-A-P-A
		50	156 537	ADVU-32-50-P-A	156 623	ADVU-32-50-A-P-A
		60	156 538	ADVU-32-60-P-A	156 624	ADVU-32-60-A-P-A
		80	156 539	ADVU-32-80-P-A	156 625	ADVU-32-80-A-P-A

Productos 2007 – Reservado el derecho de modificación – 2007/03

Cilindros compactos ADVU

Hoja de datos: cilindro de doble efecto, tipo básico

FESTO

Referencias: tipo básico						
Tipo	Diámetro del émbolo [mm]	Carrera [mm]	Vástago con rosca interior		Vástago con rosca exterior	
			Nº de artículo	Tipo	Nº de artículo	Tipo
	40	5	156 540	ADVU-40-5-P-A	156 626	ADVU-40-5-A-P-A
		10	156 541	ADVU-40-10-P-A	156 627	ADVU-40-10-A-P-A
		15	156 542	ADVU-40-15-P-A	156 628	ADVU-40-15-A-P-A
		20	156 543	ADVU-40-20-P-A	156 629	ADVU-40-20-A-P-A
		25	156 544	ADVU-40-25-P-A	156 630	ADVU-40-25-A-P-A
		30	156 545	ADVU-40-30-P-A	156 631	ADVU-40-30-A-P-A
		40	156 546	ADVU-40-40-P-A	156 632	ADVU-40-40-A-P-A
		50	156 547	ADVU-40-50-P-A	156 633	ADVU-40-50-A-P-A
		60	156 548	ADVU-40-60-P-A	156 634	ADVU-40-60-A-P-A
		80	156 549	ADVU-40-80-P-A	156 635	ADVU-40-80-A-P-A
	50	10	156 550	ADVU-50-10-P-A	156 636	ADVU-50-10-A-P-A
		15	156 551	ADVU-50-15-P-A	156 637	ADVU-50-15-A-P-A
		20	156 552	ADVU-50-20-P-A	156 638	ADVU-50-20-A-P-A
		25	156 553	ADVU-50-25-P-A	156 639	ADVU-50-25-A-P-A
		30	156 554	ADVU-50-30-P-A	156 640	ADVU-50-30-A-P-A
		40	156 555	ADVU-50-40-P-A	156 641	ADVU-50-40-A-P-A
		50	156 556	ADVU-50-50-P-A	156 642	ADVU-50-50-A-P-A
		60	156 557	ADVU-50-60-P-A	156 643	ADVU-50-60-A-P-A
		80	156 558	ADVU-50-80-P-A	156 644	ADVU-50-80-A-P-A
	63	10	156 559	ADVU-63-10-P-A	156 645	ADVU-63-10-A-P-A
		15	156 560	ADVU-63-15-P-A	156 646	ADVU-63-15-A-P-A
		20	156 561	ADVU-63-20-P-A	156 647	ADVU-63-20-A-P-A
		25	156 562	ADVU-63-25-P-A	156 648	ADVU-63-25-A-P-A
		30	156 563	ADVU-63-30-P-A	156 649	ADVU-63-30-A-P-A
		40	156 564	ADVU-63-40-P-A	156 650	ADVU-63-40-A-P-A
		50	156 565	ADVU-63-50-P-A	156 651	ADVU-63-50-A-P-A
		60	156 566	ADVU-63-60-P-A	156 652	ADVU-63-60-A-P-A
		80	156 567	ADVU-63-80-P-A	156 653	ADVU-63-80-A-P-A
	80	10	156 568	ADVU-80-10-P-A	156 654	ADVU-80-10-A-P-A
		15	156 569	ADVU-80-15-P-A	156 655	ADVU-80-15-A-P-A
		20	156 570	ADVU-80-20-P-A	156 656	ADVU-80-20-A-P-A
		25	156 571	ADVU-80-25-P-A	156 657	ADVU-80-25-A-P-A
		30	156 572	ADVU-80-30-P-A	156 658	ADVU-80-30-A-P-A
		40	156 573	ADVU-80-40-P-A	156 659	ADVU-80-40-A-P-A
		50	156 574	ADVU-80-50-P-A	156 660	ADVU-80-50-A-P-A
		60	156 575	ADVU-80-60-P-A	156 661	ADVU-80-60-A-P-A
		80	156 576	ADVU-80-80-P-A	156 662	ADVU-80-80-A-P-A
	100	10	156 577	ADVU-100-10-P-A	156 663	ADVU-100-10-A-P-A
		15	156 578	ADVU-100-15-P-A	156 664	ADVU-100-15-A-P-A
		20	156 579	ADVU-100-20-P-A	156 665	ADVU-100-20-A-P-A
		25	156 580	ADVU-100-25-P-A	156 666	ADVU-100-25-A-P-A
		30	156 581	ADVU-100-30-P-A	156 667	ADVU-100-30-A-P-A
		40	156 582	ADVU-100-40-P-A	156 668	ADVU-100-40-A-P-A
		50	156 583	ADVU-100-50-P-A	156 669	ADVU-100-50-A-P-A
		60	156 584	ADVU-100-60-P-A	156 670	ADVU-100-60-A-P-A
		80	156 585	ADVU-100-80-P-A	156 671	ADVU-100-80-A-P-A

Cilindros compactos ADVU

Hoja de datos: cilindro de doble efecto, tipo básico

FESTO

Referencias: tipo básico

Tipo	Diámetro del émbolo [mm]	Carrera [mm]	Vástago con rosca interior: Nº de artículo	Vástago con rosca interior: Tipo	Vástago con rosca exterior: Nº de artículo	Vástago con rosca exterior: Tipo
	125	10	**175 750**	**ADVU-125-10-P-A**	**175 762**	**ADVU-125-10-A-P-A**
		15	**175 751**	**ADVU-125-15-P-A**	**175 763**	**ADVU-125-15-A-P-A**
		20	**175 752**	**ADVU-125-20-P-A**	**175 764**	**ADVU-125-20-A-P-A**
		25	**175 753**	**ADVU-125-25-P-A**	**175 765**	**ADVU-125-25-A-P-A**
		30	**175 754**	**ADVU-125-30-P-A**	**175 766**	**ADVU-125-30-A-P-A**
		40	**175 755**	**ADVU-125-40-P-A**	**175 767**	**ADVU-125-40-A-P-A**
		50	**175 756**	**ADVU-125-50-P-A**	**175 768**	**ADVU-125-50-A-P-A**
		60	**175 757**	**ADVU-125-60-P-A**	**175 769**	**ADVU-125-60-A-P-A**
		80	**175 758**	**ADVU-125-80-P-A**	**175 770**	**ADVU-125-80-A-P-A**

Referencias: CT

Tipo	Diámetro del émbolo [mm]	Carrera [mm]	Vástago con rosca interior: Nº de artículo	Vástago con rosca interior: Tipo	Vástago con rosca exterior: Nº de artículo	Vástago con rosca exterior: Tipo
	12	5	**183 353**	**ADVU-12-5-P-A-CT**	–	
		10	**183 354**	**ADVU-12-10-P-A-CT**		
		15	**183 355**	**ADVU-12-15-P-A-CT**		
		20	**183 356**	**ADVU-12-20-P-A-CT**		
	16	5	**183 358**	**ADVU-16-5-P-A-CT**	–	
		10	**183 359**	**ADVU-16-10-P-A-CT**		
		15	**183 360**	**ADVU-16-15-P-A-CT**		
		20	**183 361**	**ADVU-16-20-P-A-CT**		
	20	5	**183 363**	**ADVU-20-5-P-A-CT**	–	
		10	**183 364**	**ADVU-20-10-P-A-CT**		
		15	**183 365**	**ADVU-20-15-P-A-CT**		
		20	**183 366**	**ADVU-20-20-P-A-CT**		
	25	5	**183 368**	**ADVU-25-5-P-A-CT**	–	
		10	**183 369**	**ADVU-25-10-P-A-CT**		
		15	**183 370**	**ADVU-25-15-P-A-CT**		
		20	**183 371**	**ADVU-25-20-P-A-CT**		
	32	5	**183 373**	**ADVU-32-5-P-A-CT**	–	
		10	**183 374**	**ADVU-32-10-P-A-CT**		
		15	**183 375**	**ADVU-32-15-P-A-CT**		
		20	**183 376**	**ADVU-32-20-P-A-CT**		
	40	5	**183 378**	**ADVU-40-5-P-A-CT**	–	
		10	**183 379**	**ADVU-40-10-P-A-CT**		
		15	**183 380**	**ADVU-40-15-P-A-CT**		
		20	**183 381**	**ADVU-40-20-P-A-CT**		

Productos 2007 – Reservado el derecho de modificación – 2007/03

Cilindros compactos ADVU

Hoja de datos: cilindro de doble efecto, tipo básico

FESTO

Referencias: variantes						
Tipo	Diámetro del émbolo [mm]	Carrera [mm]	Vástago con rosca interior		Vástago con rosca exterior	
			Nº de artículo	Tipo	Nº de artículo	Tipo
Carrera variable						
	12	1 … 200	156 000	ADVU-12-…-P-A	156 040	ADVU-12-…-A-P-A
	16	1 … 200	156 001	ADVU-16-…-P-A	156 041	ADVU-16-…-A-P-A
	20	1 … 200	156 002	ADVU-20-…-P-A	156 042	ADVU-20-…-A-P-A
	25	1 … 200	156 003	ADVU-25-…-P-A	156 043	ADVU-25-…-A-P-A
	32	1 … 300	156 004	ADVU-32-…-P-A	156 044	ADVU-32-…-A-P-A
	40	1 … 300	156 005	ADVU-40-…-P-A	156 045	ADVU-40-…-A-P-A
	50	1 … 300	156 006	ADVU-50-…-P-A	156 046	ADVU-50-…-A-P-A
	63	1 … 300	156 007	ADVU-63-…-P-A	156 047	ADVU-63-…-A-P-A
	80	1 … 400	156 008	ADVU-80-…-P-A	156 048	ADVU-80-…-A-P-A
	100	1 … 400	156 009	ADVU-100-…-P-A	156 049	ADVU-100-…-A-P-A
	125	1 … 400	175 759	ADVU-125-…-P-A	175 771	ADVU-125-…-A-P-A
S2: Doble vástago						
	12	1 … 200	156 010	ADVU-12-…-P-A-S2	156 050	ADVU-12-…-A-P-A-S2
	16	1 … 200	156 011	ADVU-16-…-P-A-S2	156 051	ADVU-16-…-A-P-A-S2
	20	1 … 200	156 012	ADVU-20-…-P-A-S2	156 052	ADVU-20-…-A-P-A-S2
	25	1 … 200	156 013	ADVU-25-…-P-A-S2	156 053	ADVU-25-…-A-P-A-S2
	32	1 … 300	156 014	ADVU-32-…-P-A-S2	156 054	ADVU-32-…-A-P-A-S2
	40	1 … 300	156 015	ADVU-40-…-P-A-S2	156 055	ADVU-40-…-A-P-A-S2
	50	1 … 300	156 016	ADVU-50-…-P-A-S2	156 056	ADVU-50-…-A-P-A-S2
	63	1 … 300	156 017	ADVU-63-…-P-A-S2	156 057	ADVU-63-…-A-P-A-S2
	80	1 … 400	156 018	ADVU-80-…-P-A-S2	156 058	ADVU-80-…-A-P-A-S2
	100	1 … 400	156 019	ADVU-100-…-P-A-S2	156 059	ADVU-100-…-A-P-A-S2
	125	1 … 400	175 760	ADVU-125-…-P-A-S2	175 772	ADVU-125-…-A-P-A-S2
S6: Resistente a temperaturas de hasta 120 °C						
	12	1 … 200	156 030	ADVU-12-…-P-A-S6	156 090	ADVU-12-…-A-P-A-S6
	16	1 … 200	156 031	ADVU-16-…-P-A-S6	156 091	ADVU-16-…-A-P-A-S6
	20	1 … 200	156 032	ADVU-20-…-P-A-S6	156 092	ADVU-20-…-A-P-A-S6
	25	1 … 200	156 033	ADVU-25-…-P-A-S6	156 093	ADVU-25-…-A-P-A-S6
	32	1 … 300	156 034	ADVU-32-…-P-A-S6	156 094	ADVU-32-…-A-P-A-S6
	40	1 … 300	156 035	ADVU-40-…-P-A-S6	156 095	ADVU-40-…-A-P-A-S6
	50	1 … 300	156 036	ADVU-50-…-P-A-S6	156 096	ADVU-50-…-A-P-A-S6
	63	1 … 300	156 037	ADVU-63-…-P-A-S6	156 097	ADVU-63-…-A-P-A-S6
	80	1 … 400	156 038	ADVU-80-…-P-A-S6	156 098	ADVU-80-…-A-P-A-S6
	100	1 … 400	156 039	ADVU-100-…-P-A-S6	156 099	ADVU-100-…-A-P-A-S6
	125	1 … 400	175 761	ADVU-125-…-P-A-S6	175 773	ADVU-125-…-A-P-A-S6
S26: Doble vástago, resistente hasta 120 °C						
	12	1 … 200	156 020	ADVU-12-…-P-A-S26	156 080	ADVU-12-…-A-P-A-S26
	16	1 … 200	156 021	ADVU-16-…-P-A-S26	156 081	ADVU-16-…-A-P-A-S26
	20	1 … 200	156 022	ADVU-20-…-P-A-S26	156 082	ADVU-20-…-A-P-A-S26
	25	1 … 200	156 023	ADVU-25-…-P-A-S26	156 083	ADVU-25-…-A-P-A-S26
	32	1 … 300	156 024	ADVU-32-…-P-A-S26	156 084	ADVU-32-…-A-P-A-S26
	40	1 … 300	156 025	ADVU-40-…-P-A-S26	156 085	ADVU-40-…-A-P-A-S26
	50	1 … 300	156 026	ADVU-50-…-P-A-S26	156 086	ADVU-50-…-A-P-A-S26
	63	1 … 300	156 027	ADVU-63-…-P-A-S26	156 087	ADVU-63-…-A-P-A-S26
	80	1 … 400	156 028	ADVU-80-…-P-A-S26	156 088	ADVU-80-…-A-P-A-S26
	100	1 … 400	156 029	ADVU-100-…-P-A-S26	156 089	ADVU-100-…-A-P-A-S26

Cilindros compactos ADVU

Hoja de datos: cilindro de doble efecto, tipo básico

FESTO

Referencias: variantes

Tipo	Diámetro del émbolo [mm]	Carrera [mm]	Vástago con rosca interior: Nº de artículo	Vástago con rosca interior: Tipo	Vástago con rosca exterior: Nº de artículo	Vástago con rosca exterior: Tipo
S20: Doble vástago hueco						
	12	1 … 200	–		156 060	ADVU-12-…-A-P-A-S20
	16	1 … 200			156 061	ADVU-16-…-A-P-A-S20
	20	1 … 200			156 062	ADVU-20-…-A-P-A-S20
	25	1 … 200			156 063	ADVU-25-…-A-P-A-S20
	32	1 … 300			156 064	ADVU-32-…-A-P-A-S20
	40	1 … 300			156 065	ADVU-40-…-A-P-A-S20
	50	1 … 300			156 066	ADVU-50-…-A-P-A-S20
	63	1 … 300			156 067	ADVU-63-…-A-P-A-S20
	80	1 … 400			156 068	ADVU-80-…-A-P-A-S20
	100	1 … 400			156 069	ADVU-100-…-A-P-A-S20
S26: Doble vástago hueco, resistente hasta 120 °C						
	12	1 … 200	–		156 070	ADVU-12-…-A-P-A-S206
	16	1 … 200			156 071	ADVU-16-…-A-P-A-S206
	20	1 … 200			156 072	ADVU-20-…-A-P-A-S206
	25	1 … 200			156 073	ADVU-25-…-A-P-A-S206
	32	1 … 300			156 074	ADVU-32-…-A-P-A-S206
	40	1 … 300			156 075	ADVU-40-…-A-P-A-S206
	50	1 … 300			156 076	ADVU-50-…-A-P-A-S206
	63	1 … 300			156 077	ADVU-63-…-A-P-A-S206
	80	1 … 400			156 078	ADVU-80-…-A-P-A-S206
	100	1 … 400			156 079	ADVU-100-…-A-P-A-S206
R3: Alto nivel de protección contra la corrosión						
	12	1 … 200	176 840	ADVU-12-…-P-A-R3	176 851	ADVU-12-…-A-P-A-R3
	16	1 … 200	176 841	ADVU-16-…-P-A-R3	176 852	ADVU-16-…-A-P-A-R3
	20	1 … 200	176 842	ADVU-20-…-P-A-R3	176 853	ADVU-20-…-A-P-A-R3
	25	1 … 200	176 843	ADVU-25-…-P-A-R3	176 854	ADVU-25-…-A-P-A-R3
	32	1 … 300	176 844	ADVU-32-…-P-A-R3	176 855	ADVU-32-…-A-P-A-R3
	40	1 … 300	176 845	ADVU-40-…-P-A-R3	176 856	ADVU-40-…-A-P-A-R3
	50	1 … 300	176 846	ADVU-50-…-P-A-R3	176 857	ADVU-50-…-A-P-A-R3
	63	1 … 300	176 847	ADVU-63-…-P-A-R3	176 858	ADVU-63-…-A-P-A-R3
	80	1 … 400	176 848	ADVU-80-…-P-A-R3	176 859	ADVU-80-…-A-P-A-R3
	100	1 … 400	176 849	ADVU-100-…-P-A-R3	176 860	ADVU-100-…-A-P-A-R3
	125	1 … 400	176 850	ADVU-125-…-P-A-R3	176 861	ADVU-125-…-A-P-A-R3
CT: Sin cobre ni PTFE ni silicona						
	12	1 … 200	183 352	ADVU-12-…-P-A-CT	–	
	16	1 … 200	183 357	ADVU-16-…-P-A-CT		
	20	1 … 200	183 362	ADVU-20-…-P-A-CT		
	25	1 … 200	183 367	ADVU-25-…-P-A-CT		
	32	1 … 300	183 372	ADVU-32-…-P-A-CT		
	40	1 … 300	183 377	ADVU-40-…-P-A-CT		

Productos 2007 – Reservado el derecho de modificación – 2007/03

Cilindros compactos ADVU

Hoja de datos: cilindro de doble efecto, tipo básico

FESTO

Referencias: consumibles				
	Nº de artículo	Tipo	Nº de artículo	Tipo
Diámetro	Tipo básico		S6: Resistente a temperaturas de hasta 120 °C	
12	**121 115**	**ADVU-12-...-(A)-P-A[1)]**	**383 559**	**ADVU-12-...-(A)-P-A-S6[2)]**
16	**121 116**	**ADVU-16-...-(A)-P-A[1)]**	**383 560**	**ADVU-16-...-(A)-P-A-S6[2)]**
20	**121 117**	**ADVU-20-...-(A)-P-A[1)]**	**383 561**	**ADVU-20-...-(A)-P-A-S6[2)]**
25	**121 118**	**ADVU-25-...-(A)-P-A[1)]**	**383 562**	**ADVU-25-...-(A)-P-A-S6[2)]**
32	**121 119**	**ADVU-32-...-(A)-P-A[1)]**	**383 563**	**ADVU-32-...-(A)-P-A-S6[1)]**
40	**121 120**	**ADVU-40-...-(A)-P-A[1)]**	**383 564**	**ADVU-40-...-(A)-P-A-S6[1)]**
50	**121 121**	**ADVU-50-...-(A)-P-A[1)]**	**383 565**	**ADVU-50-...-(A)-P-A-S6[1)]**
63	**121 122**	**ADVU-63-...-(A)-P-A[1)]**	**383 566**	**ADVU-63-...-(A)-P-A-S6[1)]**
80	**121 123**	**ADVU-80-...-(A)-P-A[1)]**	**383 567**	**ADVU-80-...-(A)-P-A-S6[1)]**
100	**121 124**	**ADVU-100-...-(A)-P-A[1)]**	**383 568**	**ADVU-100-...-(A)-P-A-S6[1)]**
125	**380 423**	**ADVU-125-...-(A)-P-A[1)]**	**383 569**	**ADVU-125-...-(A)-P-A-S6[1)]**

1) El suministro incluye la grasa para el montaje
2) El suministro no incluye la grasa para el montaje En caso necesario, pedirla por separado. Número de artículo: 329 555 (20 ml)

Cilindros compactos ADVULQ

Hoja de datos del cilindro de doble efecto con vástago cuadrado antigiro

FESTO

Función

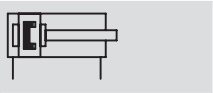

Diámetro
12 ... 100 mm

Carrera
1 ... 400 mm

www.festo.com/es/
Repuestos

Variantes

S2

S6

S26

S20

S206

ADVULQ-...-...-P-A

ADVULQ-...-...-P-A-S2

Datos técnicos generales											
Diámetro del émbolo		12	16	20	25	32	40	50	63	80	100
Conexión neumática		M5	M5	M5	M5	G⅛	G⅛	G⅛	G⅛	G⅛	G¼
Extremo del vástago	Rosca interior	M3	M4	M5	M5	M6	M6	M8	M8	M10	M12
	Rosca exterior	M6	M8	M10x1,25				M12x1,25		M16x1,5	M20x1,5
Fluido		Aire comprimido filtrado, lubricado o sin lubricar									
Construcción		Émbolo									
		Vástago									
Amortiguación		Anillos y discos elásticos en ambos lados									
Detección de posiciones		Para detectores de proximidad									
Tipo de fijación		Mediante taladros									
		Con rosca interior									
		Con accesorios									
Posición de montaje		Indistinta									

Importante: Este producto cumple con los estándares ISO 1179-1 e ISO 228-1.

Presión de funcionamiento [bar]										
Diámetro del émbolo	12	16	20	25	32	40	50	63	80	100
Vástago simple	1,3 ... 10		1,0 ... 10		0,8 ... 10			0,6 ... 10		
Doble vástago S2/S20	1,5 ... 10	1,3 ... 10	1,2 ... 10		1,0 ... 10			0,8 ... 10		

Condiciones del entorno		
Cilindro compacto	Tipo básico	S6
Temperatura ambiente[1] [°C]	−20 ... +80	0 ... +120
Clase de resistencia a la corrosión [2]	2	2

1) Tener en cuenta las condiciones de funcionamiento de los detectores
2) Clase de resistencia a la corrosión 2 según norma de Festo 940 070
Válida para piezas expuestas a gran peligro de corrosión. Piezas exteriores en contacto directo con substancias usuales en entornos industriales, tales como disolventes, detergentes o lubricantes, con superficies principalmente decorativas

Productos 2007 – Reservado el derecho de modificación – 2007/03

Cilindros compactos ADVULQ

Hoja de datos del cilindro de doble efecto con vástago cuadrado antigiro

Fuerzas [N] y energía de impacto [J]											
Diámetro del émbolo		12	16	20	25	32	40	50	63	80	100
Fuerza teórica con 6 bar		68	121	188	295	483	754	1 178	1 870	3 016	4 712
en avance	S2/S20	51	90	141	247	415	686	1 057	1 750	2 827	4 418
Fuerza teórica con 6 bar		51	90	141	247	415	686	1 057	1 750	2 827	4 418
en retroceso	S2/S20	51	90	141	247	415	686	1 057	1 750	2 827	4 418
Energía máx. de impacto		0,09	0,10	0,14	0,10	0,40	0,52	0,64	0,70	0,75	1,00
en las posiciones finales	S20	0,01	0,01	0,01	0,01	0,04	0,05	0,06	0,07	0,08	0,10

Datos técnicos: vástago cuadrado											
Diámetro del émbolo		12	16	20	25	32	40	50	63	80	100
Momento de giro máx. en el vástago[1)]	[Nm]	0,10	0,20	0,45	0,45	0,80	0,80	1,10	1,10	1,50	3,00
Holgura de giro máx. del vástago	[°]	±1,0	±0,9	±0,8	±0,8	±0,6	±0,6	±0,5	±0,5	±0,4	±0,4
Torsión del vástago	[°/50 [mm]	0,40	0,30	0,25	0,25	0,20	0,20	0,15	0,15	0,15	0,09

1) El momento de giro máx. admisible debe respetarse también si se montan elementos de fijación en el vástago

Fuerza transversal máxima admisible Fq en función del voladizo x

Vástago simple

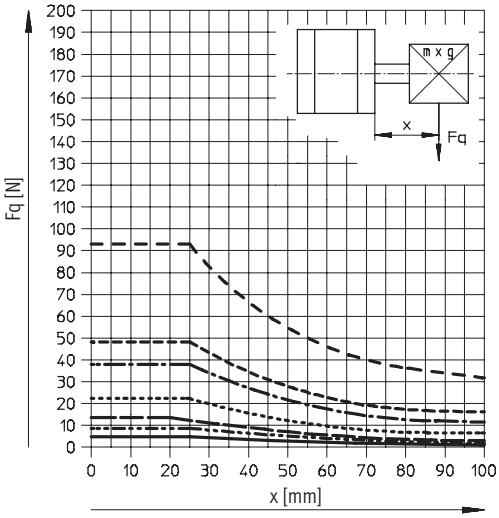

Doble vástago

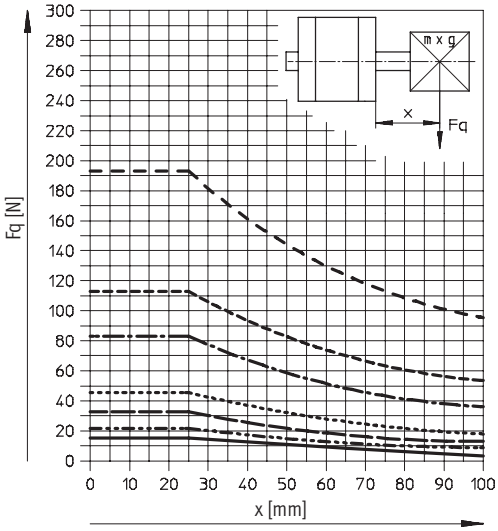

- ∅ 12
- ∅ 16
- ∅ 20/25
- ∅ 32/40
- ∅ 50/63
- ∅ 80
- ∅ 100

Cilindros compactos ADVULQ

Hoja de datos del cilindro de doble efecto con vástago cuadrado antigiro

FESTO

Fuerza transversal máxima admisible Fq en función del voladizo x

Q – vástago cuadrado antigiro

∅ 12

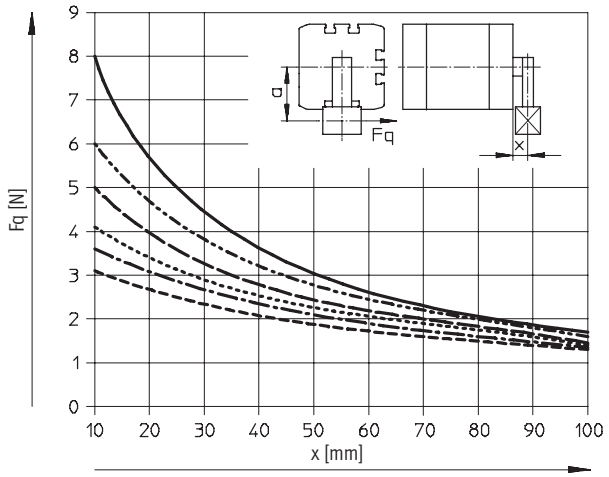

- a = 5 mm
- a = 10 mm
- a = 15 mm
- a = 20 mm
- a = 25 mm
- a = 30 mm

∅ 16

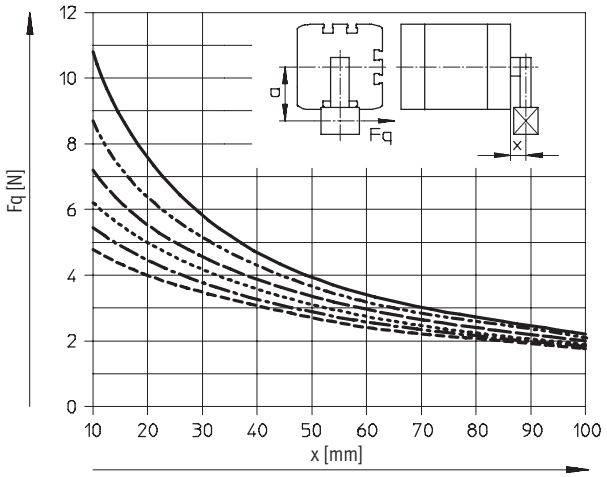

- a = 5 mm
- a = 10 mm
- a = 15 mm
- a = 20 mm
- a = 25 mm
- a = 30 mm

∅ 20/25

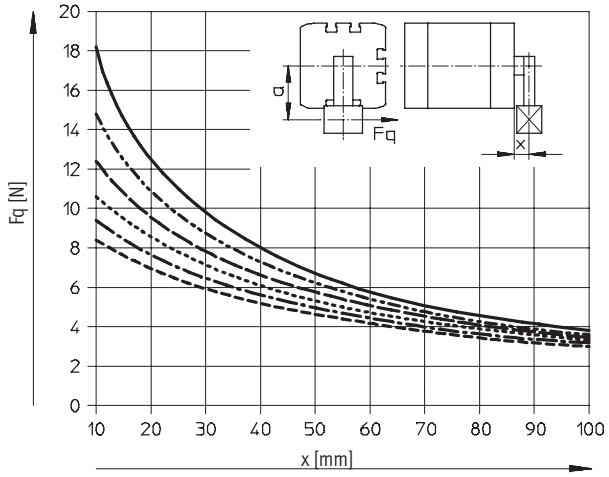

- a = 5 mm
- a = 10 mm
- a = 15 mm
- a = 20 mm
- a = 25 mm
- a = 30 mm

∅ 32/40

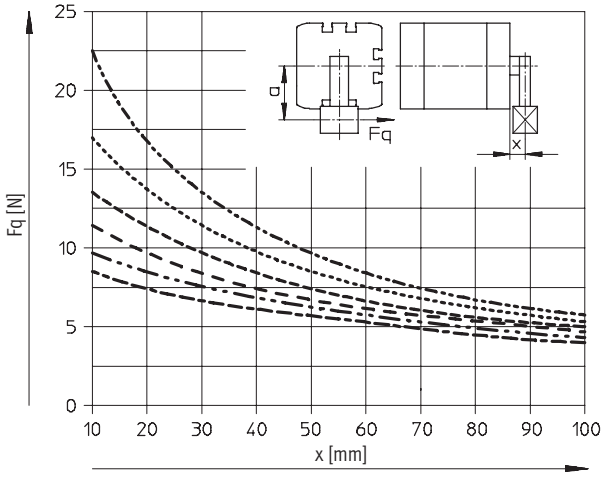

- a = 10 mm
- a = 20 mm
- a = 30 mm
- a = 40 mm
- a = 50 mm
- a = 60 mm

Productos 2007 – Reservado el derecho de modificación – 2007/03

Cilindros compactos ADVULQ

Hoja de datos del cilindro de doble efecto con vástago cuadrado antigiro

Fuerza transversal máxima admisible Fq en función del voladizo x

∅ 50/63

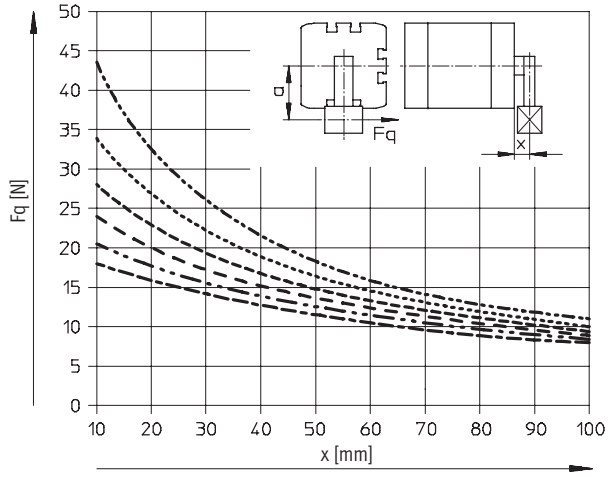

- a = 10 mm
- a = 20 mm
- a = 30 mm
- a = 40 mm
- a = 50 mm
- a = 60 mm

∅ 80/100

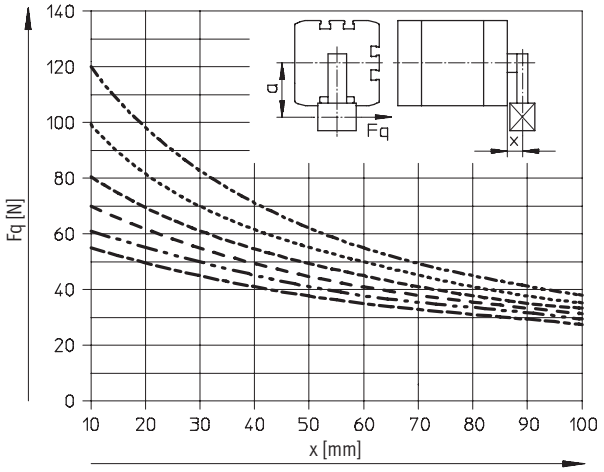

- a = 10 mm
- a = 20 mm
- a = 30 mm
- a = 40 mm
- a = 50 mm
- a = 60 mm

Pesos [g]

Diámetro del émbolo	12	16	20	25	32	40	50	63	80	100
Peso con carrera de 0 mm	87	89	149	180	300	433	560	1 059	1 772	2 797
Peso adicional por 10 mm de carrera	15	15	23	28	40	59	72	107	168	177
Masa móvil con carrera de 0 mm	8	12	20	26	49	63	112	134	307	614
Masa adicional por 10 mm de carrera	2	4	6	6	9	9	16	16	25	38

Cilindros compactos ADVULQ

Hoja de datos del cilindro de doble efecto con vástago cuadrado antigiro

FESTO

Materiales

Vista en sección

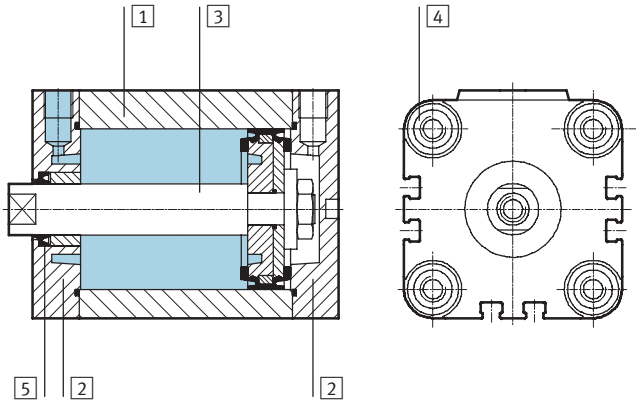

Cilindro compacto			Tipo básico	S6
1	Camisa del cilindro		Aleación de aluminio	Aleación de aluminio
2	Culata		Aleación de aluminio	Aleación de aluminio
3	Vástago	∅ 12 ... 32	Acero de aleación fina, inoxidable	Acero de aleación fina, inoxidable
		∅ 40 ... 100	Acero de aleación fina	Acero de aleación fina
4	Tornillos	∅ 12 ... 16	Acero de aleación fina, inoxidable	Acero de aleación fina, inoxidable
	moleteados	∅ 20 ... 100	Acero templado	Acero templado
5	Juntas dinámicas		Poliuretano	Caucho fluorado

Productos 2007 – Reservado el derecho de modificación – 2007/03

Cilindros compactos ADVULQ

Hoja de datos del cilindro de doble efecto con vástago cuadrado antigiro

Dimensiones: cilindro básico Datos CAD disponibles en ➔ **www.festo.com/es/engineering**

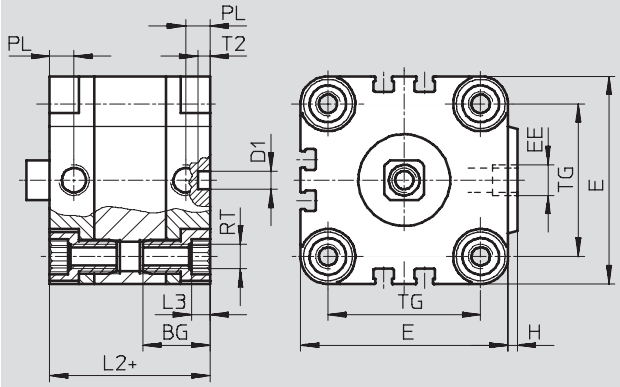

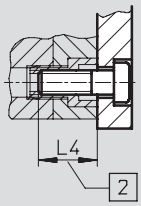

- Importante

Para la fijación desde arriba en las versiones de diámetros de 12 y 16 mm utilizar 2 tornillos en diagonal o tornillos no magnéticos.

+ = añadir carrera

2 Profundidad mínima de atornillado

Diámetro [mm]	BG	D1 ∅ H9	E	EE	H	L2	L3	L4	PL	RT	T2 −0,2	TG
12	18,5	6	29	M5	1	38	3	16	8	M4	4	18
16	18,5	6	29	M5	1	38	3	16	8	M4	4	18
20	18,5	6	36	M5	1,5	38	4	18	8	M5	4	22
25	18,5	6	40	M5	1,5	39,5	4	18	8	M5	4	26
32	21,5	6	50	G⅛	2	44,5	5	20	8	M6	4	32
40	21,5	6	60	G⅛	2,5	45,5	5	20	8	M6	4	42
50	22	6	68	G⅛	3	45,5	6	20	8	M8	4	50
63	24,5	8	87	G⅛	4	50	8	25	8	M10	4	62
80	27,5	8	107	G⅛	4	56	8	25	8,5	M10	4	82
100	32,5	8	128	G¼	5	66,5	8	25	10,5	M10	4	103

Importante: Este producto cumple con los estándares ISO 1179-1 e ISO 228-1.

Cilindros compactos ADVULQ

Hoja de datos del cilindro de doble efecto con vástago cuadrado antigiro

FESTO

Dimensiones: variantes Datos CAD disponibles en ➔ **www.festo.com/es/engineering**

Tipo básico

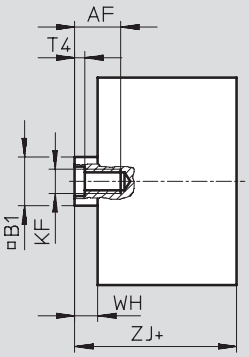

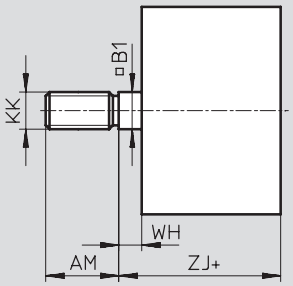

S2: Doble vástago

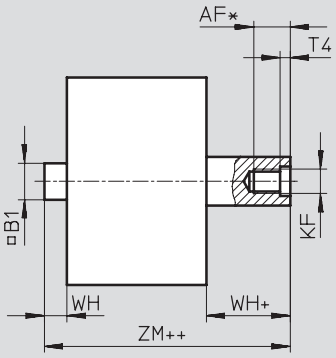

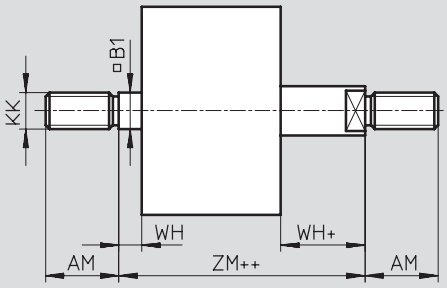

S20: Doble vástago hueco

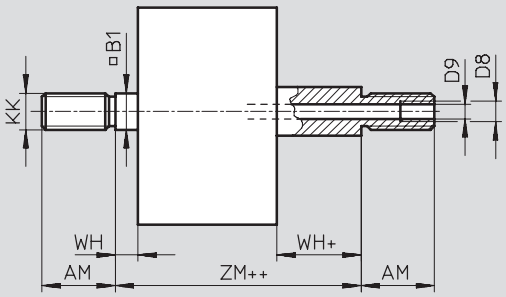

\+ = añadir carrera
++ = añadir 2 veces la carrera

Diámetro [mm]	AF	AM	B1 □	D8	D9 ∅	KF	KK	T4	WH	ZJ	ZM
12	8	16	5,5	–	2,3	M3	M6	1,5	4,5	42,5	47
16	10	20	7	–	3,2	M4	M8	1,5	4,5	42,5	47
20[2)]	12	22	9	–	3,8	M5	M10x1,25	2	4,5	42,5	47
25[2)]	12	22	9	–	3,8	M5	M10x1,25	2	5,5	45	50,5
32[2)]	14	22	10	–	4,5	M6	M10x1,25	2,6	6	50,5	56,5
40[2)]	14	22	10	–	4,5	M6	M10x1,25	2,6	6,5	52	58,5
50[2)]	16	24	12	–	6	M8	M12x1,25	3,3	7,5	53	60,5
63[2)]	16	24	12	–	6	M8	M12x1,25	3,3	7,5	57,5	65
80[2)]	20[1)]	32	16	G⅛	8	M10	M16x1,5	4,7	8	64	72
100[2)]	24[1)]	40	20	G¼	11,7	M12	M20x1,5	6,1	10	76,5	86,5

1) Si la carrera es < 5 mm, la profundidad máxima de atornillado es 5 mm menor
2) La tuerca para el vástago está incluida en el suministro

Cilindros compactos ADVULQ

Hoja de datos del cilindro de doble efecto con vástago cuadrado antigiro

FESTO

Referencias: tipo básico						
Tipo	Diámetro del émbolo [mm]	Carrera [mm]	Vástago con rosca interior		Vástago con rosca exterior	
			Nº de artículo	Tipo	Nº de artículo	Tipo
	12	5	156 672	ADVULQ-12-5-P-A	156 758	ADVULQ-12-5-A-P-A
		10	156 673	ADVULQ-12-10-P-A	156 759	ADVULQ-12-10-A-P-A
		15	156 674	ADVULQ-12-15-P-A	156 760	ADVULQ-12-15-A-P-A
		20	156 675	ADVULQ-12-20-P-A	156 761	ADVULQ-12-20-A-P-A
		25	156 676	ADVULQ-12-25-P-A	156 762	ADVULQ-12-25-A-P-A
		30	156 677	ADVULQ-12-30-P-A	156 763	ADVULQ-12-30-A-P-A
		40	156 678	ADVULQ-12-40-P-A	156 764	ADVULQ-12-40-A-P-A
	16	5	156 679	ADVULQ-16-5-P-A	156 765	ADVULQ-16-5-A-P-A
		10	156 680	ADVULQ-16-10-P-A	156 766	ADVULQ-16-10-A-P-A
		15	156 681	ADVULQ-16-15-P-A	156 767	ADVULQ-16-15-A-P-A
		20	156 682	ADVULQ-16-20-P-A	156 768	ADVULQ-16-20-A-P-A
		25	156 683	ADVULQ-16-25-P-A	156 769	ADVULQ-16-25-A-P-A
		30	156 684	ADVULQ-16-30-P-A	156 770	ADVULQ-16-30-A-P-A
		40	156 685	ADVULQ-16-40-P-A	156 771	ADVULQ-16-40-A-P-A
	20	5	156 686	ADVULQ-20-5-P-A	156 772	ADVULQ-20-5-A-P-A
		10	156 687	ADVULQ-20-10-P-A	156 773	ADVULQ-20-10-A-P-A
		15	156 688	ADVULQ-20-15-P-A	156 774	ADVULQ-20-15-A-P-A
		20	156 689	ADVULQ-20-20-P-A	156 775	ADVULQ-20-20-A-P-A
		25	156 690	ADVULQ-20-25-P-A	156 776	ADVULQ-20-25-A-P-A
		30	156 691	ADVULQ-20-30-P-A	156 777	ADVULQ-20-30-A-P-A
		40	156 692	ADVULQ-20-40-P-A	156 778	ADVULQ-20-40-A-P-A
		50	156 693	ADVULQ-20-50-P-A	156 779	ADVULQ-20-50-A-P-A
	25	5	156 694	ADVULQ-25-5-P-A	156 780	ADVULQ-25-5-A-P-A
		10	156 695	ADVULQ-25-10-P-A	156 781	ADVULQ-25-10-A-P-A
		15	156 696	ADVULQ-25-15-P-A	156 782	ADVULQ-25-15-A-P-A
		20	156 697	ADVULQ-25-20-P-A	156 783	ADVULQ-25-20-A-P-A
		25	156 698	ADVULQ-25-25-P-A	156 784	ADVULQ-25-25-A-P-A
		30	156 699	ADVULQ-25-30-P-A	156 785	ADVULQ-25-30-A-P-A
		40	156 700	ADVULQ-25-40-P-A	156 786	ADVULQ-25-40-A-P-A
		50	156 701	ADVULQ-25-50-P-A	156 787	ADVULQ-25-50-A-P-A
	32	5	156 702	ADVULQ-32-5-P-A	156 788	ADVULQ-32-5-A-P-A
		10	156 703	ADVULQ-32-10-P-A	156 789	ADVULQ-32-10-A-P-A
		15	156 704	ADVULQ-32-15-P-A	156 790	ADVULQ-32-15-A-P-A
		20	156 705	ADVULQ-32-20-P-A	156 791	ADVULQ-32-20-A-P-A
		25	156 706	ADVULQ-32-25-P-A	156 792	ADVULQ-32-25-A-P-A
		30	156 707	ADVULQ-32-30-P-A	156 793	ADVULQ-32-30-A-P-A
		40	156 708	ADVULQ-32-40-P-A	156 794	ADVULQ-32-40-A-P-A
		50	156 709	ADVULQ-32-50-P-A	156 795	ADVULQ-32-50-A-P-A
		60	156 710	ADVULQ-32-60-P-A	156 796	ADVULQ-32-60-A-P-A
		80	156 711	ADVULQ-32-80-P-A	156 797	ADVULQ-32-80-A-P-A

Cilindros compactos ADVULQ

Hoja de datos del cilindro de doble efecto con vástago cuadrado antigiro

FESTO

Referencias: tipo básico

Tipo	Diámetro del émbolo [mm]	Carrera [mm]	Vástago con rosca interior		Vástago con rosca exterior	
			Nº de artículo	Tipo	Nº de artículo	Tipo
	40	5	156 712	ADVULQ-40-5-P-A	156 798	ADVULQ-40-5-A-P-A
		10	156 713	ADVULQ-40-10-P-A	156 799	ADVULQ-40-10-A-P-A
		15	156 714	ADVULQ-40-15-P-A	156 800	ADVULQ-40-15-A-P-A
		20	156 715	ADVULQ-40-20-P-A	156 801	ADVULQ-40-20-A-P-A
		25	156 716	ADVULQ-40-25-P-A	156 802	ADVULQ-40-25-A-P-A
		30	156 717	ADVULQ-40-30-P-A	156 803	ADVULQ-40-30-A-P-A
		40	156 718	ADVULQ-40-40-P-A	156 804	ADVULQ-40-40-A-P-A
		50	156 719	ADVULQ-40-50-P-A	156 805	ADVULQ-40-50-A-P-A
		60	156 720	ADVULQ-40-60-P-A	156 806	ADVULQ-40-60-A-P-A
		80	156 721	ADVULQ-40-80-P-A	156 807	ADVULQ-40-80-A-P-A
	50	10	156 722	ADVULQ-50-10-P-A	156 808	ADVULQ-50-10-A-P-A
		15	156 723	ADVULQ-50-15-P-A	156 809	ADVULQ-50-15-A-P-A
		20	156 724	ADVULQ-50-20-P-A	156 810	ADVULQ-50-20-A-P-A
		25	156 725	ADVULQ-50-25-P-A	156 811	ADVULQ-50-25-A-P-A
		30	156 726	ADVULQ-50-30-P-A	156 812	ADVULQ-50-30-A-P-A
		40	156 727	ADVULQ-50-40-P-A	156 813	ADVULQ-50-40-A-P-A
		50	156 728	ADVULQ-50-50-P-A	156 814	ADVULQ-50-50-A-P-A
		60	156 729	ADVULQ-50-60-P-A	156 815	ADVULQ-50-60-A-P-A
		80	156 730	ADVULQ-50-80-P-A	156 816	ADVULQ-50-80-A-P-A
	63	10	156 731	ADVULQ-63-10-P-A	156 817	ADVULQ-63-10-A-P-A
		15	156 732	ADVULQ-63-15-P-A	156 818	ADVULQ-63-15-A-P-A
		20	156 733	ADVULQ-63-20-P-A	156 819	ADVULQ-63-20-A-P-A
		25	156 734	ADVULQ-63-25-P-A	156 820	ADVULQ-63-25-A-P-A
		30	156 735	ADVULQ-63-30-P-A	156 821	ADVULQ-63-30-A-P-A
		40	156 736	ADVULQ-63-40-P-A	156 822	ADVULQ-63-40-A-P-A
		50	156 737	ADVULQ-63-50-P-A	156 823	ADVULQ-63-50-A-P-A
		60	156 738	ADVULQ-63-60-P-A	156 824	ADVULQ-63-60-A-P-A
		80	156 739	ADVULQ-63-80-P-A	156 825	ADVULQ-63-80-A-P-A
	80	10	156 740	ADVULQ-80-10-P-A	156 826	ADVULQ-80-10-A-P-A
		15	156 741	ADVULQ-80-15-P-A	156 827	ADVULQ-80-15-A-P-A
		20	156 742	ADVULQ-80-20-P-A	156 828	ADVULQ-80-20-A-P-A
		25	156 743	ADVULQ-80-25-P-A	156 829	ADVULQ-80-25-A-P-A
		30	156 744	ADVULQ-80-30-P-A	156 830	ADVULQ-80-30-A-P-A
		40	156 745	ADVULQ-80-40-P-A	156 831	ADVULQ-80-40-A-P-A
		50	156 746	ADVULQ-80-50-P-A	156 832	ADVULQ-80-50-A-P-A
		60	156 747	ADVULQ-80-60-P-A	156 833	ADVULQ-80-60-A-P-A
		80	156 748	ADVULQ-80-80-P-A	156 834	ADVULQ-80-80-A-P-A
	100	10	156 749	ADVULQ-100-10-P-A	156 835	ADVULQ-100-10-A-P-A
		15	156 750	ADVULQ-100-15-P-A	156 836	ADVULQ-100-15-A-P-A
		20	156 751	ADVULQ-100-20-P-A	156 837	ADVULQ-100-20-A-P-A
		25	156 752	ADVULQ-100-25-P-A	156 838	ADVULQ-100-25-A-P-A
		30	156 753	ADVULQ-100-30-P-A	156 839	ADVULQ-100-30-A-P-A
		40	156 754	ADVULQ-100-40-P-A	156 840	ADVULQ-100-40-A-P-A
		50	156 755	ADVULQ-100-50-P-A	156 841	ADVULQ-100-50-A-P-A
		60	156 756	ADVULQ-100-60-P-A	156 842	ADVULQ-100-60-A-P-A
		80	156 757	ADVULQ-100-80-P-A	156 843	ADVULQ-100-80-A-P-A

Productos 2007 – Reservado el derecho de modificación – 2007/03

Cilindros compactos ADVULQ

Hoja de datos del cilindro de doble efecto con vástago cuadrado antigiro

FESTO

Referencias: variantes						
Tipo	Diámetro del émbolo [mm]	Carrera [mm]	Vástago con rosca interior		Vástago con rosca exterior	
			Nº de artículo	Tipo	Nº de artículo	Tipo
Carrera variable						
	12	1 … 200	156 100	ADVULQ-12-…-P-A	156 140	ADVULQ-12-…-A-P-A
	16	1 … 200	156 101	ADVULQ-16-…-P-A	156 141	ADVULQ-16-…-A-P-A
	20	1 … 200	156 102	ADVULQ-20-…-P-A	156 142	ADVULQ-20-…-A-P-A
	25	1 … 200	156 103	ADVULQ-25-…-P-A	156 143	ADVULQ-25-…-A-P-A
	32	1 … 300	156 104	ADVULQ-32-…-P-A	156 144	ADVULQ-32-…-A-P-A
	40	1 … 300	156 105	ADVULQ-40-…-P-A	156 145	ADVULQ-40-…-A-P-A
	50	1 … 300	156 106	ADVULQ-50-…-P-A	156 146	ADVULQ-50-…-A-P-A
	63	1 … 300	156 107	ADVULQ-63-…-P-A	156 147	ADVULQ-63-…-A-P-A
	80	1 … 400	156 108	ADVULQ-80-…-P-A	156 148	ADVULQ-80-…-A-P-A
	100	1 … 400	156 109	ADVULQ-100-…-P-A	156 149	ADVULQ-100-…-A-P-A
S2: Doble vástago						
	12	1 … 200	156 110	ADVULQ-12-…-P-A-S2	156 150	ADVULQ-12-…-A-P-A-S2
	16	1 … 200	156 111	ADVULQ-16-…-P-A-S2	156 151	ADVULQ-16-…-A-P-A-S2
	20	1 … 200	156 112	ADVULQ-20-…-P-A-S2	156 152	ADVULQ-20-…-A-P-A-S2
	25	1 … 200	156 113	ADVULQ-25-…-P-A-S2	156 153	ADVULQ-25-…-A-P-A-S2
	32	1 … 300	156 114	ADVULQ-32-…-P-A-S2	156 154	ADVULQ-32-…-A-P-A-S2
	40	1 … 300	156 115	ADVULQ-40-…-P-A-S2	156 155	ADVULQ-40-…-A-P-A-S2
	50	1 … 300	156 116	ADVULQ-50-…-P-A-S2	156 156	ADVULQ-50-…-A-P-A-S2
	63	1 … 300	156 117	ADVULQ-63-…-P-A-S2	156 157	ADVULQ-63-…-A-P-A-S2
	80	1 … 400	156 118	ADVULQ-80-…-P-A-S2	156 158	ADVULQ-80-…-A-P-A-S2
	100	1 … 400	156 119	ADVULQ-100-…-P-A-S2	156 159	ADVULQ-100-…-A-P-A-S2
S6: Resistente a temperaturas de hasta 120 °C						
	12	1 … 200	156 130	ADVULQ-12-…-P-A-S6	156 190	ADVULQ-12-…-A-P-A-S6
	16	1 … 200	156 131	ADVULQ-16-…-P-A-S6	156 191	ADVULQ-16-…-A-P-A-S6
	20	1 … 200	156 132	ADVULQ-20-…-P-A-S6	156 192	ADVULQ-20-…-A-P-A-S6
	25	1 … 200	156 133	ADVULQ-25-…-P-A-S6	156 193	ADVULQ-25-…-A-P-A-S6
	32	1 … 300	156 134	ADVULQ-32-…-P-A-S6	156 194	ADVULQ-32-…-A-P-A-S6
	40	1 … 300	156 135	ADVULQ-40-…-P-A-S6	156 195	ADVULQ-40-…-A-P-A-S6
	50	1 … 300	156 136	ADVULQ-50-…-P-A-S6	156 196	ADVULQ-50-…-A-P-A-S6
	63	1 … 300	156 137	ADVULQ-63-…-P-A-S6	156 197	ADVULQ-63-…-A-P-A-S6
	80	1 … 400	156 138	ADVULQ-80-…-P-A-S6	156 198	ADVULQ-80-…-A-P-A-S6
	100	1 … 400	156 139	ADVULQ-100-…-P-A-S6	156 199	ADVULQ-100-…-A-P-A-S6
S26: Doble vástago, resistente hasta 120 °C						
	12	1 … 200	156 120	ADVULQ-12-…-P-A-S26	156 180	ADVULQ-12-…-A-P-A-S26
	16	1 … 200	156 121	ADVULQ-16-…-P-A-S26	156 181	ADVULQ-16-…-A-P-A-S26
	20	1 … 200	156 122	ADVULQ-20-…-P-A-S26	156 182	ADVULQ-20-…-A-P-A-S26
	25	1 … 200	156 123	ADVULQ-25-…-P-A-S26	156 183	ADVULQ-25-…-A-P-A-S26
	32	1 … 300	156 124	ADVULQ-32-…-P-A-S26	156 184	ADVULQ-32-…-A-P-A-S26
	40	1 … 300	156 125	ADVULQ-40-…-P-A-S26	156 185	ADVULQ-40-…-A-P-A-S26
	50	1 … 300	156 126	ADVULQ-50-…-P-A-S26	156 186	ADVULQ-50-…-A-P-A-S26
	63	1 … 300	156 127	ADVULQ-63-…-P-A-S26	156 187	ADVULQ-63-…-A-P-A-S26
	80	1 … 400	156 128	ADVULQ-80-…-P-A-S26	156 188	ADVULQ-80-…-A-P-A-S26
	100	1 … 400	156 129	ADVULQ-100-…-P-A-S26	156 189	ADVULQ-100-…-A-P-A-S26

Cilindros compactos ADVULQ

Hoja de datos del cilindro de doble efecto con vástago cuadrado antigiro

FESTO

Referencias: variantes						
Tipo	Diámetro del émbolo [mm]	Carrera [mm]	Vástago con rosca interior		Vástago con rosca exterior	
			Nº de artículo	Tipo	Nº de artículo	Tipo
S20: Doble vástago hueco						
	16	1 ... 200	–		156 161	ADVULQ-16-...-A-P-A-S20
	20	1 ... 200			156 162	ADVULQ-20-...-A-P-A-S20
	25	1 ... 200			156 163	ADVULQ-25-...-A-P-A-S20
	32	1 ... 300			156 164	ADVULQ-32-...-A-P-A-S20
	40	1 ... 300			156 165	ADVULQ-40-...-A-P-A-S20
	50	1 ... 300			156 166	ADVULQ-50-...-A-P-A-S20
	63	1 ... 300			156 167	ADVULQ-63-...-A-P-A-S20
	80	1 ... 400			156 168	ADVULQ-80-...-A-P-A-S20
	100	1 ... 400			156 169	ADVULQ-100-...-A-P-A-S20
S26: Doble vástago hueco, resistente hasta 120 °C						
	16	1 ... 200	–		156 171	ADVULQ-16-...-A-P-A-S206
	20	1 ... 200			156 172	ADVULQ-20-...-A-P-A-S206
	25	1 ... 200			156 173	ADVULQ-25-...-A-P-A-S206
	32	1 ... 300			156 174	ADVULQ-32-...-A-P-A-S206
	40	1 ... 300			156 175	ADVULQ-40-...-A-P-A-S206
	50	1 ... 300			156 176	ADVULQ-50-...-A-P-A-S206
	63	1 ... 300			156 177	ADVULQ-63-...-A-P-A-S206
	80	1 ... 400			156 178	ADVULQ-80-...-A-P-A-S206
	100	1 ... 400			156 179	ADVULQ-100-...-A-P-A-S206

Productos 2007 – Reservado el derecho de modificación – 2007/03

Cilindros compactos ADVU-...-S1

Hoja de datos: cilindro de doble efecto con vástago reforzado

FESTO

Función

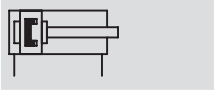

Diámetro
25, 40, 63, 100 mm

Carrera
1 ... 2 000 mm

www.festo.com/es/

Repuestos

ADVU-...-...-P-A-S1

Datos técnicos generales				
Diámetro del émbolo	25	40	63	100
Conexión neumática	M5	M5	G1/8	G1/4
Extremo del vástago Rosca interior	M5	M8	M10	M12
Fluido	Aire comprimido filtrado, lubricado o sin lubricar			
Construcción	Émbolo			
	Vástago			
Amortiguación	Anillos y discos elásticos en ambos lados			
Detección de posiciones	Para detectores de proximidad			
Tipo de fijación	Mediante taladros			
	Con rosca interior			
	Con accesorios			
Posición de montaje	Indistinta			

Importante: Este producto cumple con los estándares ISO 1179-1 e ISO 228-1.

Condiciones de funcionamiento				
Diámetro del émbolo	25	40	63	100
Presión de funcionamiento [bar]	0,8 ... 10	0,8 ... 10	0,6 ... 10	0,6 ... 10
Temperatura ambiente [°C]	–20 ... +80 (tener en cuenta las condiciones de funcionamiento de los detectores)			
Clase de resistencia a la corrosión[1)]	2			

1) Clase de resistencia a la corrosión 2 según norma de Festo 940 070
Válida para piezas expuestas a gran peligro de corrosión. Piezas exteriores en contacto directo con substancias usuales en entornos industriales, tales como disolventes, detergentes o lubricantes, con superficies principalmente decorativas

Fuerzas [N] y energía de impacto [J]				
Diámetro del émbolo	25	40	63	100
Fuerza teórica con 6 bar en avance	295	754	1 870	4 712
Fuerza teórica con 6 bar en retroceso	247	633	1 682	4 418
Energía máx. de impacto en las posiciones finales	0,10	0,52	0,70	1,00

Cilindros compactos ADVU-...-S1

Hoja de datos: cilindro de doble efecto con vástago reforzado

FESTO

Fuerza transversal máxima admisible Fq en función del voladizo x

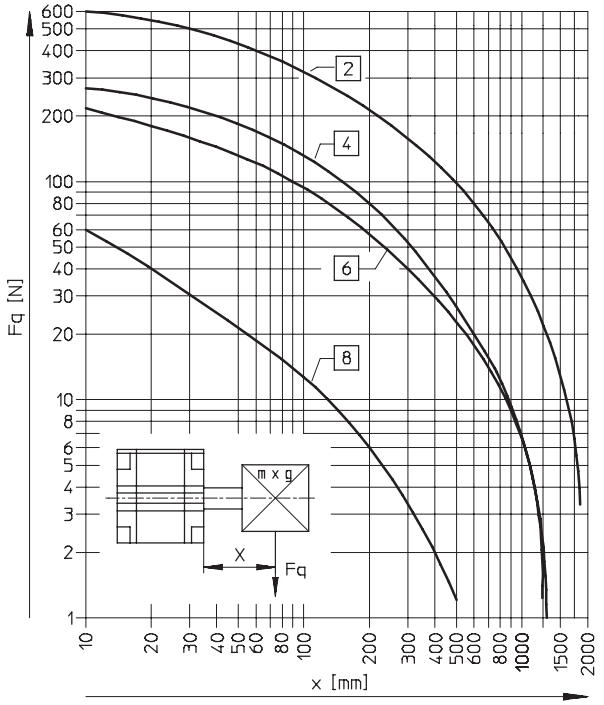

2 ∅ 100 mm
4 ∅ 63 mm
6 ∅ 40 mm
8 ∅ 25 mm

Pesos [g]				
Diámetro del émbolo	25	40	63	100
Peso con carrera de 0 mm	250	550	800	3 500
Peso adicional por 10 mm de carrera	36	74	140	200
Masa móvil con carrera de 0 mm	26	63	134	614
Masa adicional por 10 mm de carrera	6	16	25	38

Materiales

Vista en sección

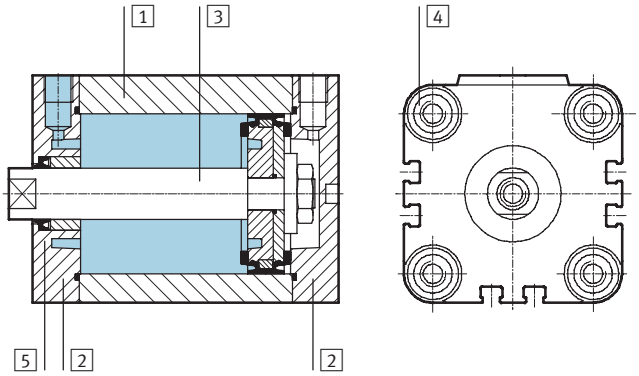

Cilindro compacto			
1	Camisa del cilindro		Aleación de aluminio
2	Culata		Aleación de aluminio
3	Vástago	∅ 25	Acero de aleación fina, inoxidable
		∅ 40, 63, 100	acero de aleación fina
4	Tornillos moleteados		Acero templado
5	Juntas dinámicas		Poliuretano

Productos 2007 – Reservado el derecho de modificación – 2007/03

Cilindros compactos ADVU-...-S1

Hoja de datos: cilindro de doble efecto con vástago reforzado

FESTO

Dimensiones: cilindro básico — Datos CAD disponibles en ➔ **www.festo.com/es/engineering**

Diámetro del émbolo 25 mm

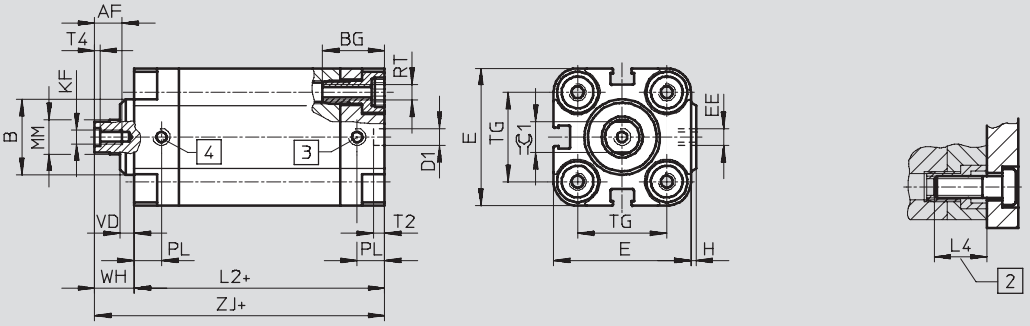

+ = añadir carrera

2 Profundidad mínima de atornillado

3 Cilindro en avance

4 Cilindro en retroceso

Diámetro del émbolo 40 mm

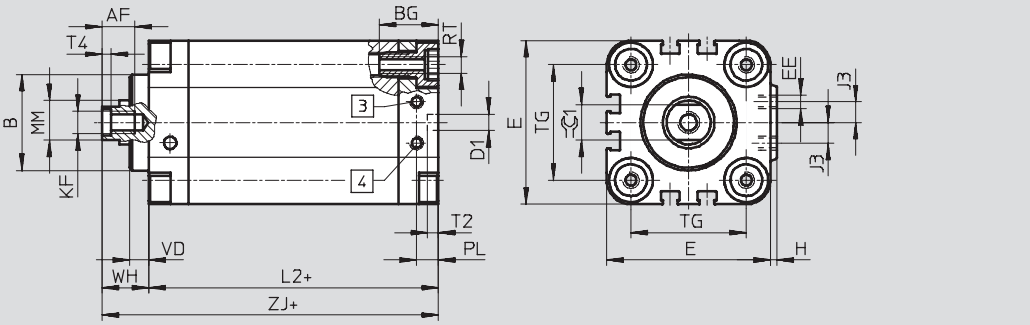

+ = añadir carrera

2 Profundidad mínima de atornillado

3 Cilindro en avance

4 Cilindro en retroceso

Diámetro [mm]	AF	B ∅	BG	D1 ∅ H9	E	EE	H	J3	KF	L2	L4
25	10	22	18,5	6	40	M5	1,5	–	M5	45,5	18
40	12	35	21,5	6	60	M5	2,5	7,5	M8	52,5	20
63	16	42	24,5	8	87	G⅛	4	10,5	M10	58	25
100	20	55	32,5	8	128	G¼	5	14,5	M12	77,5	25

Diámetro [mm]	MM ∅	PL	RT	T2 –0,2	T4	TG	VD	WH	ZJ	≡C1 h13
25	10	8	M5	4	2	26	4	11,5	57	9
40	16	8	M6	4	3,3	42	7	16,5	69	13
63	20	8	M10	4	4,7	62	11,5	21,5	79,5	17
100	25	10,5	M10	4	6,1	103	15	27	104,5	22

Importante: Este producto cumple con los estándares ISO 1179-1 e ISO 228-1.

Referencias

Tipo	Diámetro del émbolo [mm]	Carrera [mm]	Nº de artículo	Tipo
➔	25	1 ... 500	**161 155**	**ADVU-25-...-P-A-S1**
	40	1 ... 2 000	**161 156**	**ADVU-40-...-P-A-S1**
	63	1 ... 2 000	**161 157**	**ADVU-63-...-P-A-S1**
	100	1 ... 2 000	**161 158**	**ADVU-100-...-P-A-S1**

Cilindros compactos AEVU/AEVUZ

Hoja de datos: cilindro de simple efecto, tipo básico

FESTO

Función

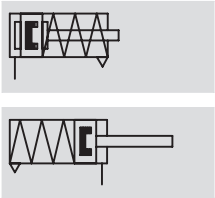

Diámetro
12 ... 100 mm

Carrera
1 ... 25 mm

www.festo.com/es/

Repuestos

Juegos de piezas de desgaste
➔ 1 / 2.1-45

Variantes

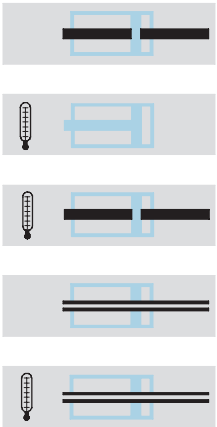

S2

S6

S26

S20

S206

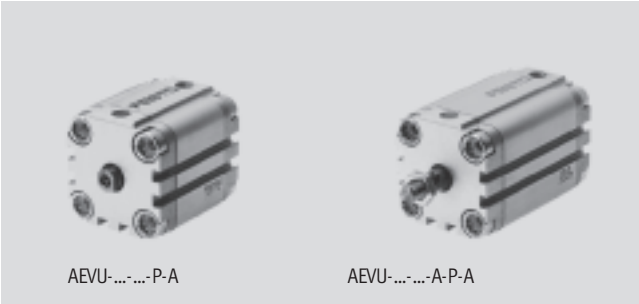

AEVU-...-...-P-A

AEVU-...-...-A-P-A

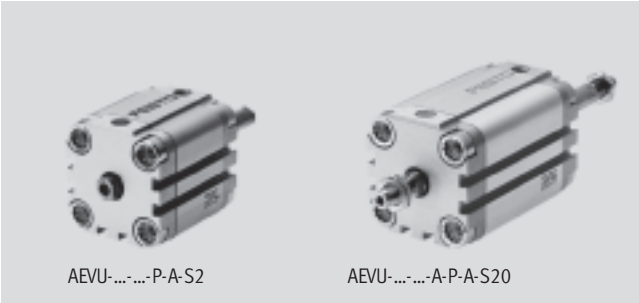

AEVU-...-...-P-A-S2

AEVU-...-...-A-P-A-S20

Datos técnicos generales											
Diámetro del émbolo		12	16	20	25	32	40	50	63	80	100
Conexión neumática		M5	M5	M5	M5	G⅛	G⅛	G⅛	G⅛	G⅛	G¼
Extremo del vástago	Rosca interior	M3	M4	M5	M5	M6	M6	M8	M8	M10	M12
	Rosca exterior	M6	M8	M10x1,25				M12x1,25		M16x1,5	M20x1,5
Fluido		Aire comprimido filtrado, lubricado o sin lubricar									
Construcción		Émbolo									
		Vástago									
Amortiguación		Anillos y discos elásticos en ambos lados									
Detección de posiciones		Para detectores de proximidad									
Tipo de fijación		Mediante taladros									
		Con rosca interior									
		Con accesorios									
Posición de montaje		Indistinta									

Importante: Este producto cumple con los estándares ISO 1179-1 e ISO 228-1.

Presión de funcionamiento [bar]										
Diámetro del émbolo	12	16	20	25	32	40	50	63	80	100
AEVU , ejecución a compresión										
Vástago simple	1,5 ... 10	1,3 ... 10	1,0 ... 10		0,8 ... 10			0,6 ... 10		
Doble vástago S2/S20	1,7 ... 10	1,5 ... 10	1,4 ... 10		1,2 ... 10			1,0 ... 10		
AEVUZ, ejecución a tracción										
Vástago simple	1,5 ... 10	1,3 ... 10	1,0 ... 10		0,8 ... 10					

Cilindros compactos AEVU/AEVUZ

Hoja de datos: cilindro de simple efecto, tipo básico

FESTO

Condiciones del entorno		
Cilindro compacto	Tipo básico	S6
Temperatura ambiente[1] [°C]	–20 ... +80	0 ... +120
Clase de resistencia a la corrosión[2]	2	2

1) Tener en cuenta las condiciones de funcionamiento de los detectores
2) Clase de resistencia a la corrosión 2 según norma de Festo 940 070
Válida para piezas expuestas a gran peligro de corrosión. Piezas exteriores en contacto directo con substancias usuales en entornos industriales, tales como disolventes, detergentes o lubricantes, con superficies principalmente decorativas

Fuerzas [N]											
Diámetro del émbolo		12	16	20	25	32	40	50	63	80	100
AEVU , ejecución a compresión											
Fuerza teórica con 6 bar		59	111	171	269	450	704	1 121	1 799	2 902	4 516
en avance	S2/S20	42	81	123	221	382	636	999	1 679	2 733	4 222
AEVUZ, ejecución a tracción											
Fuerza teórica con 6 bar en avance		42	81	123	221	382	636	999	1 679	2 733	4 222

Fuerza de recuperación F del muelle en función de la carrera l

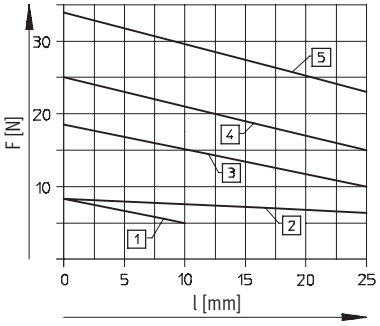

1 AEVU/AEVUZ-12
2 AEVU/AEVUZ-16
3 AEVU/AEVUZ-20
4 AEVU/AEVUZ-25
5 AEVU/AEVUZ-32

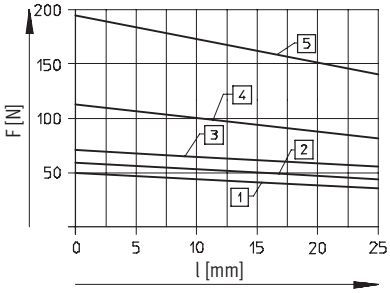

1 AEVU/AEVUZ-40
2 AEVU/AEVUZ-50
3 AEVU/AEVUZ-63
4 AEVU/AEVUZ-80
5 AEVU/AEVUZ-100

Pesos [g]										
Diámetro del émbolo	12	16	20	25	32	40	50	63	80	100
Peso con carrera de 0 mm	87	89	149	180	300	433	560	1 059	1 772	2 797
Peso adicional por 10 mm de carrera	15	15	23	28	40	59	72	107	168	177
Masa móvil con carrera de 0 mm	8	12	20	26	49	63	112	134	307	614
Masa adicional por 10 mm de carrera	2	4	6	6	9	9	16	16	25	38

Cilindros compactos AEVU/AEVUZ

Hoja de datos: cilindro de simple efecto, tipo básico

FESTO

Materiales

Vista en sección

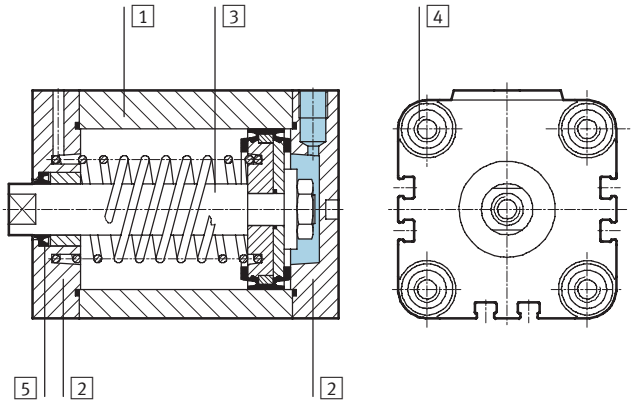

Cilindro compacto			Tipo básico	S6
1	Camisa del cilindro		Aleación de aluminio	Aleación de aluminio
2	Culata		Aleación de aluminio	Aleación de aluminio
3	Vástago	∅ 12 ... 32	Acero de aleación fina, inoxidable	Acero de aleación fina, inoxidable
		∅ 40 ... 100	acero de aleación fina	acero de aleación fina
4	Tornillos	∅ 12 ... 16	Acero de aleación fina, inoxidable	Acero de aleación fina, inoxidable
	moleteados	∅ 20 ... 100	Acero templado	Acero templado
5	Juntas dinámicas		Poliuretano	Caucho fluorado

Dimensiones: cilindro básico

Datos CAD disponibles en ➔ **www.festo.com/es/engineering**

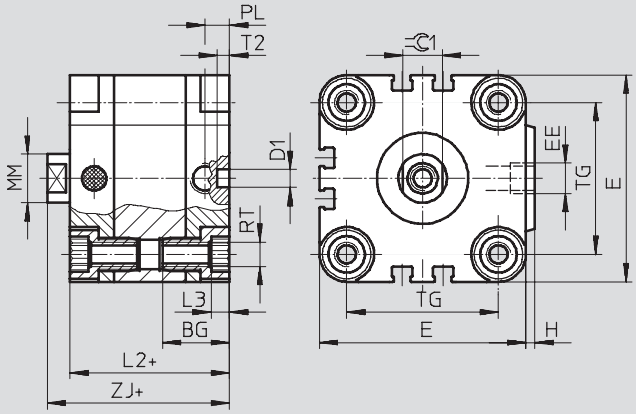

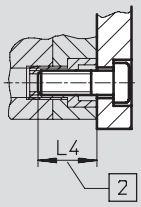

- Importante

Para la fijación desde arriba en las versiones de diámetros de 12 y 16 mm utilizar 2 tornillos en diagonal o tornillos no magnéticos.

\+ = añadir carrera

2 Profundidad mínima de atornillado

Diámetro [mm]	BG	D1 ∅ H9	E	EE	H	L2	L3	L4	MM ∅	PL	RT	T2 −0,2	TG	ZJ	⌯C1 h13
12	18,5	6	29	M5	1	38	3	16	6	8	M4	4	18	42,5	5
16	18,5	6	29	M5	1	38	3	16	8	8	M4	4	18	42,5	7
20	18,5	6	36	M5	1,5	38	4	18	10	8	M5	4	22	42,5	9
25	18,5	6	40	M5	1,5	39,5	4	18	10	8	M5	4	26	45	9
32	21,5	6	50	G⅛	2	44,5	5	20	12	8	M6	4	32	50,5	10
40	21,5	6	60	G⅛	2,5	45,5	5	20	12	8	M6	4	42	52	10
50	22	6	68	G⅛	3	45,5	6	20	16	8	M8	4	50	53	13
63	24,5	8	87	G⅛	4	50	8	25	16	8	M10	4	62	57,5	13
80	27,5	8	107	G⅛	4	56	8	25	20	8,5	M10	4	82	64	17
100	32,5	8	128	G¼	5	66,5	8	25	25	10,5	M10	4	103	76,5	22

Importante: Este producto cumple con los estándares ISO 1179-1 e ISO 228-1.

Productos 2007 – Reservado el derecho de modificación – 2007/03

Cilindros compactos AEVU/AEVUZ

Hoja de datos: cilindro de simple efecto, tipo básico

FESTO

Dimensiones: variantes AEVU, ejecución a tracción Datos CAD disponibles en ➔ **www.festo.com/es/engineering**

Tipo básico

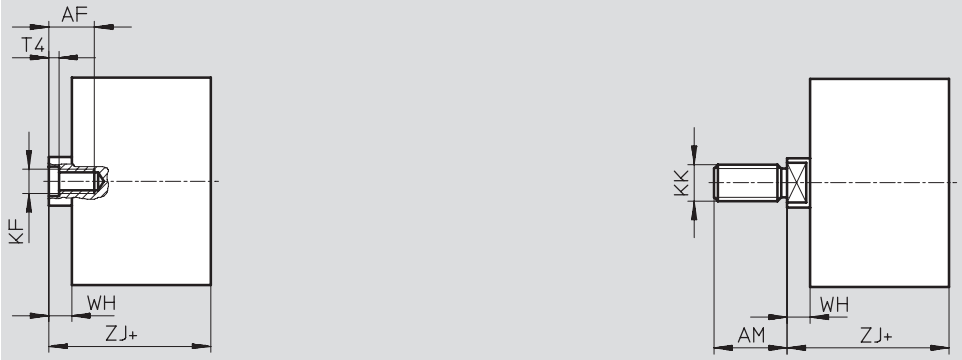

S2: Doble vástago

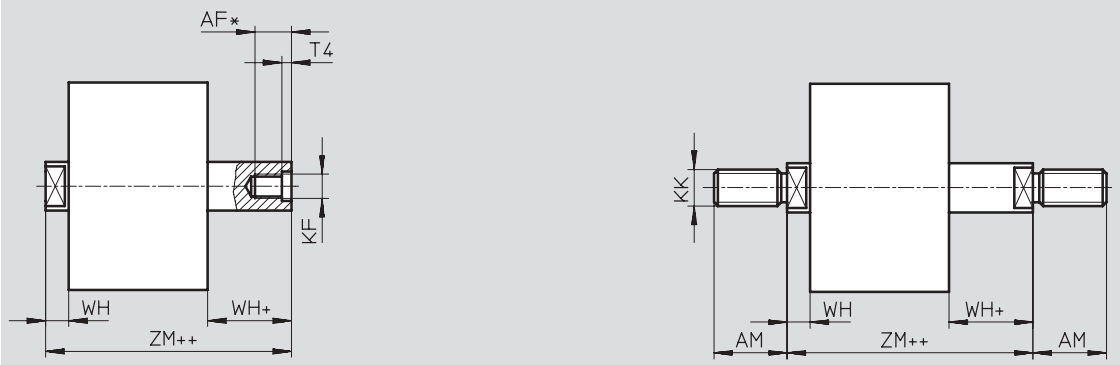

S20: Doble vástago hueco

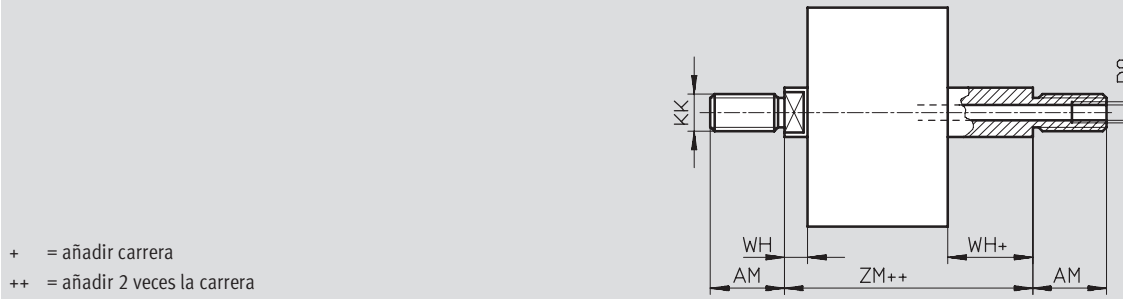

\+ = añadir carrera
++ = añadir 2 veces la carrera

Diámetro [mm]	AF	AM	D8	D9 ∅	KF	KK	T4	WH	ZJ	ZM
12	8	16	–	2,3	M3	M6	1,5	4,5	42,5	47
16	10	20	–	3,2	M4	M8	1,5	4,5	42,5	47
20[2)]	12	22	–	3,8	M5	M10x1,25	2	4,5	42,5	47
25[2)]	12	22	–	3,8	M5	M10x1,25	2	5,5	45	50,5
32[2)]	14	22	–	4,5	M6	M10x1,25	2,6	6	50,5	56,5
40[2)]	14	22	–	4,5	M6	M10x1,25	2,6	6,5	52	58,5
50[2)]	16	24	–	6	M8	M12x1,25	3,3	7,5	53	60,5
63[2)]	16	24	–	6	M8	M12x1,25	3,3	7,5	57,5	65
80[2)]	20[1)]	32	G⅛	8	M10	M16x1,5	4,7	8	64	72
100[2)]	24[1)]	40	G¼	11,7	M12	M20x1,5	6,1	10	76,5	86,5

1) Con carrera <5 mm, la profundidad máxima de atornillado es 5 mm menor
2) La tuerca para el vástago está incluida en el suministro

Cilindros compactos AEVU/AEVUZ

Hoja de datos: cilindro de simple efecto, tipo básico

Dimensiones: variantes AEVUZ, ejecución a tracción Datos CAD disponibles en ➔ **www.festo.com/es/engineering**

\+ = añadir carrera
++ = añadir 2 veces la carrera

Diámetro [mm]	AF	AM	KF	KK	T4	WH	ZJ
12	8	16	M3	M6	1,5	4,5	42,5
16	10	20	M4	M8	1,5	4,5	42,5
20[1)]	12	22	M5	M10x1,25	2	4,5	42,5
25[1)]	12	22	M5	M10x1,25	2	5,5	45
32[1)]	14	22	M6	M10x1,25	2,6	6	50,5
40[1)]	14	22	M6	M10x1,25	2,6	6,5	52
50[1)]	16	24	M8	M12x1,25	3,3	7,5	53
63[1)]	16	24	M8	M12x1,25	3,3	7,5	57,5
80[1)]	20	32	M10	M16x1,5	4,7	8	64
100[1)]	24	40	M12	M20x1,5	6,1	10	76,5

1) La tuerca para el vástago está incluida en el suministro

Productos 2007 – Reservado el derecho de modificación – 2007/03

Cilindros compactos AEVU/AEVUZ

Hoja de datos: cilindro de simple efecto, tipo básico

FESTO

Referencias: AEVU, tipo básico, ejecución a compresión						
Tipo	Diámetro del émbolo [mm]	Carrera [mm]	Vástago con rosca interior		Vástago con rosca exterior	
			Nº de art.	Tipo	Nº de art.	Tipo
	12	5	156 930	AEVU-12-5-P-A	156 976	AEVU-12-5-A-P-A
		10	156 931	AEVU-12-10-P-A	156 977	AEVU-12-10-A-P-A
	16	5	156 935	AEVU-16-5-P-A	156 981	AEVU-16-5-A-P-A
		10	156 936	AEVU-16-10-P-A	156 982	AEVU-16-10-A-P-A
		15	156 937	AEVU-16-15-P-A	156 983	AEVU-16-15-A-P-A
		20	156 938	AEVU-16-20-P-A	156 984	AEVU-16-20-A-P-A
		25	156 939	AEVU-16-25-P-A	156 985	AEVU-16-25-A-P-A
	20	5	156 940	AEVU-20-5-P-A	156 986	AEVU-20-5-A-P-A
		10	156 941	AEVU-20-10-P-A	156 987	AEVU-20-10-A-P-A
		15	156 942	AEVU-20-15-P-A	156 988	AEVU-20-15-A-P-A
		20	156 943	AEVU-20-20-P-A	156 989	AEVU-20-20-A-P-A
		25	156 944	AEVU-20-25-P-A	156 990	AEVU-20-25-A-P-A
	25	5	156 945	AEVU-25-5-P-A	156 991	AEVU-25-5-A-P-A
		10	156 946	AEVU-25-10-P-A	156 992	AEVU-25-10-A-P-A
		15	156 947	AEVU-25-15-P-A	156 993	AEVU-25-15-A-P-A
		20	156 948	AEVU-25-20-P-A	156 994	AEVU-25-20-A-P-A
		25	156 949	AEVU-25-25-P-A	156 995	AEVU-25-25-A-P-A
	32	5	156 950	AEVU-32-5-P-A	156 996	AEVU-32-5-A-P-A
		10	156 951	AEVU-32-10-P-A	156 997	AEVU-32-10-A-P-A
		15	156 952	AEVU-32-15-P-A	156 998	AEVU-32-15-A-P-A
		20	156 953	AEVU-32-20-P-A	156 999	AEVU-32-20-A-P-A
		25	156 954	AEVU-32-25-P-A	157 000	AEVU-32-25-A-P-A
	40	5	156 955	AEVU-40-5-P-A	157 001	AEVU-40-5-A-P-A
		10	156 956	AEVU-40-10-P-A	157 002	AEVU-40-10-A-P-A
		15	156 957	AEVU-40-15-P-A	157 003	AEVU-40-15-A-P-A
		20	156 958	AEVU-40-20-P-A	157 004	AEVU-40-20-A-P-A
		25	156 959	AEVU-40-25-P-A	157 005	AEVU-40-25-A-P-A
	50	10	156 960	AEVU-50-10-P-A	157 006	AEVU-50-10-A-P-A
		15	156 961	AEVU-50-15-P-A	157 007	AEVU-50-15-A-P-A
		20	156 962	AEVU-50-20-P-A	157 008	AEVU-50-20-A-P-A
		25	156 963	AEVU-50-25-P-A	157 009	AEVU-50-25-A-P-A
	63	10	156 964	AEVU-63-10-P-A	157 010	AEVU-63-10-A-P-A
		15	156 965	AEVU-63-15-P-A	157 011	AEVU-63-15-A-P-A
		20	156 966	AEVU-63-20-P-A	157 012	AEVU-63-20-A-P-A
		25	156 967	AEVU-63-25-P-A	157 013	AEVU-63-25-A-P-A
	80	10	156 968	AEVU-80-10-P-A	157 014	AEVU-80-10-A-P-A
		15	156 969	AEVU-80-15-P-A	157 015	AEVU-80-15-A-P-A
		20	156 970	AEVU-80-20-P-A	157 016	AEVU-80-20-A-P-A
		25	156 971	AEVU-80-25-P-A	157 017	AEVU-80-25-A-P-A
	100	10	156 972	AEVU-100-10-P-A	157 018	AEVU-100-10-A-P-A
		15	156 973	AEVU-100-15-P-A	157 019	AEVU-100-15-A-P-A
		20	156 974	AEVU-100-20-P-A	157 020	AEVU-100-20-A-P-A
		25	156 975	AEVU-100-25-P-A	157 021	AEVU-100-25-A-P-A

Cilindros compactos AEVU/AEVUZ

Hoja de datos: cilindro de simple efecto, tipo básico

FESTO

Referencias: AEVU, variantes, ejecución a compresión						
Tipo	Diámetro del émbolo [mm]	Carrera [mm]	Vástago con rosca interior		Vástago con rosca exterior	
			Nº de art.	Tipo	Nº de art.	Tipo
Carrera variable						
	12	1 … 10	156 220	AEVU-12-…-P-A	156 260	AEVU-12-…-A-P-A
	16	1 … 25	156 221	AEVU-16-…-P-A	156 261	AEVU-16-…-A-P-A
	20	1 … 25	156 222	AEVU-20-…-P-A	156 262	AEVU-20-…-A-P-A
	25	1 … 25	156 223	AEVU-25-…-P-A	156 263	AEVU-25-…-A-P-A
	32	1 … 25	156 224	AEVU-32-…-P-A	156 264	AEVU-32-…-A-P-A
	40	1 … 25	156 225	AEVU-40-…-P-A	156 265	AEVU-40-…-A-P-A
	50	1 … 25	156 226	AEVU-50-…-P-A	156 266	AEVU-50-…-A-P-A
	63	1 … 25	156 227	AEVU-63-…-P-A	156 267	AEVU-63-…-A-P-A
	80	1 … 25	156 228	AEVU-80-…-P-A	156 268	AEVU-80-…-A-P-A
	100	1 … 25	156 229	AEVU-100-…-P-A	156 269	AEVU-100-…-A-P-A
S2: Doble vástago						
	12	1 … 10	156 230	AEVU-12-…-P-A-S2	156 270	AEVU-12-…-A-P-A-S2
	16	1 … 25	156 231	AEVU-16-…-P-A-S2	156 271	AEVU-16-…-A-P-A-S2
	20	1 … 25	156 232	AEVU-20-…-P-A-S2	156 272	AEVU-20-…-A-P-A-S2
	25	1 … 25	156 233	AEVU-25-…-P-A-S2	156 273	AEVU-25-…-A-P-A-S2
	32	1 … 25	156 234	AEVU-32-…-P-A-S2	156 274	AEVU-32-…-A-P-A-S2
	40	1 … 25	156 235	AEVU-40-…-P-A-S2	156 275	AEVU-40-…-A-P-A-S2
	50	1 … 25	156 236	AEVU-50-…-P-A-S2	156 276	AEVU-50-…-A-P-A-S2
	63	1 … 25	156 237	AEVU-63-…-P-A-S2	156 277	AEVU-63-…-A-P-A-S2
	80	1 … 25	156 238	AEVU-80-…-P-A-S2	156 278	AEVU-80-…-A-P-A-S2
	100	1 … 25	156 239	AEVU-100-…-P-A-S2	156 279	AEVU-100-…-A-P-A-S2
S6: Resistente a temperaturas de hasta 120 °C						
	12	1 … 10	156 250	AEVU-12-…-P-A-S6	156 310	AEVU-12-…-A-P-A-S6
	16	1 … 25	156 251	AEVU-16-…-P-A-S6	156 311	AEVU-16-…-A-P-A-S6
	20	1 … 25	156 252	AEVU-20-…-P-A-S6	156 312	AEVU-20-…-A-P-A-S6
	25	1 … 25	156 253	AEVU-25-…-P-A-S6	156 313	AEVU-25-…-A-P-A-S6
	32	1 … 25	156 254	AEVU-32-…-P-A-S6	156 314	AEVU-32-…-A-P-A-S6
	40	1 … 25	156 255	AEVU-40-…-P-A-S6	156 315	AEVU-40-…-A-P-A-S6
	50	1 … 25	156 256	AEVU-50-…-P-A-S6	156 316	AEVU-50-…-A-P-A-S6
	63	1 … 25	156 257	AEVU-63-…-P-A-S6	156 317	AEVU-63-…-A-P-A-S6
	80	1 … 25	156 258	AEVU-80-…-P-A-S6	156 318	AEVU-80-…-A-P-A-S6
	100	1 … 25	156 259	AEVU-100-…-P-A-S6	156 319	AEVU-100-…-A-P-A-S6
S26: Doble vástago, resistente hasta 120 °C						
	12	1 … 10	156 240	AEVU-12-…-P-A-S26	156 300	AEVU-12-…-A-P-A-S26
	16	1 … 25	156 241	AEVU-16-…-P-A-S26	156 301	AEVU-16-…-A-P-A-S26
	20	1 … 25	156 242	AEVU-20-…-P-A-S26	156 302	AEVU-20-…-A-P-A-S26
	25	1 … 25	156 243	AEVU-25-…-P-A-S26	156 303	AEVU-25-…-A-P-A-S26
	32	1 … 25	156 244	AEVU-32-…-P-A-S26	156 304	AEVU-32-…-A-P-A-S26
	40	1 … 25	156 245	AEVU-40-…-P-A-S26	156 305	AEVU-40-…-A-P-A-S26
	50	1 … 25	156 246	AEVU-50-…-P-A-S26	156 306	AEVU-50-…-A-P-A-S26
	63	1 … 25	156 247	AEVU-63-…-P-A-S26	156 307	AEVU-63-…-A-P-A-S26
	80	1 … 25	156 248	AEVU-80-…-P-A-S26	156 308	AEVU-80-…-A-P-A-S26
	100	1 … 25	156 249	AEVU-100-…-P-A-S26	156 309	AEVU-100-…-A-P-A-S26

Productos 2007 – Reservado el derecho de modificación – 2007/03

Cilindros compactos AEVU/AEVUZ

Hoja de datos: cilindro de simple efecto, tipo básico

FESTO

Referencias: AEVU, variantes, ejecución a compresión						
Tipo	Diámetro del émbolo [mm]	Carrera [mm]	Vástago con rosca interior		Vástago con rosca exterior	
			Nº de art.	Tipo	Nº de art.	Tipo
S20: Doble vástago hueco						
	12	1 ... 10	–		156 280	AEVU-12-...-A-P-A-S20
	16	1 ... 25			156 281	AEVU-16-...-A-P-A-S20
	20	1 ... 25			156 282	AEVU-20-...-A-P-A-S20
	25	1 ... 25			156 283	AEVU-25-...-A-P-A-S20
	32	1 ... 25			156 284	AEVU-32-...-A-P-A-S20
	40	1 ... 25			156 285	AEVU-40-...-A-P-A-S20
	50	1 ... 25			156 286	AEVU-50-...-A-P-A-S20
	63	1 ... 25			156 287	AEVU-63-...-A-P-A-S20
	80	1 ... 25			156 288	AEVU-80-...-A-P-A-S20
	100	1 ... 25			156 289	AEVU-100-...-A-P-A-S20
S26: Doble vástago hueco, resistente hasta 120 °C						
	12	1 ... 10	–		156 290	AEVU-12-...-A-P-A-S206
	16	1 ... 25			156 291	AEVU-16-...-A-P-A-S206
	20	1 ... 25			156 292	AEVU-20-...-A-P-A-S206
	25	1 ... 25			156 293	AEVU-25-...-A-P-A-S206
	32	1 ... 25			156 294	AEVU-32-...-A-P-A-S206
	40	1 ... 25			156 295	AEVU-40-...-A-P-A-S206
	50	1 ... 25			156 296	AEVU-50-...-A-P-A-S206
	63	1 ... 25			156 297	AEVU-63-...-A-P-A-S206
	80	1 ... 25			156 298	AEVU-80-...-A-P-A-S206
	100	1 ... 25			156 299	AEVU-100-...-A-P-A-S206

Referencias: AEVU, tipo básico, ejecución a tracción						
Tipo	Diámetro del émbolo [mm]	Carrera [mm]	Vástago con rosca interior		Vástago con rosca exterior	
			Nº de art.	Tipo	Nº de art.	Tipo
	12	5	157 206	AEVUZ-12-5-P-A	157 252	AEVUZ-12-5-A-P-A
		10	157 207	AEVUZ-12-10-P-A	157 253	AEVUZ-12-10-A-P-A
	16	5	157 211	AEVUZ-16-5-P-A	157 257	AEVUZ-16-5-A-P-A
		10	157 212	AEVUZ-16-10-P-A	157 258	AEVUZ-16-10-A-P-A
		15	157 213	AEVUZ-16-15-P-A	157 259	AEVUZ-16-15-A-P-A
		20	157 214	AEVUZ-16-20-P-A	157 260	AEVUZ-16-20-A-P-A
		25	157 215	AEVUZ-16-25-P-A	157 261	AEVUZ-16-25-A-P-A
	20	5	157 216	AEVUZ-20-5-P-A	157 262	AEVUZ-20-5-A-P-A
		10	157 217	AEVUZ-20-10-P-A	157 263	AEVUZ-20-10-A-P-A
		15	157 218	AEVUZ-20-15-P-A	157 264	AEVUZ-20-15-A-P-A
		20	157 219	AEVUZ-20-20-P-A	157 265	AEVUZ-20-20-A-P-A
		25	157 220	AEVUZ-20-25-P-A	157 266	AEVUZ-20-25-A-P-A
	25	5	157 221	AEVUZ-25-5-P-A	157 267	AEVUZ-25-5-A-P-A
		10	157 222	AEVUZ-25-10-P-A	157 268	AEVUZ-25-10-A-P-A
		15	157 223	AEVUZ-25-15-P-A	157 269	AEVUZ-25-15-A-P-A
		20	157 224	AEVUZ-25-20-P-A	157 270	AEVUZ-25-20-A-P-A
		25	157 225	AEVUZ-25-25-P-A	157 271	AEVUZ-25-25-A-P-A
	32	5	157 226	AEVUZ-32-5-P-A	157 272	AEVUZ-32-5-A-P-A
		10	157 227	AEVUZ-32-10-P-A	157 273	AEVUZ-32-10-A-P-A
		15	157 228	AEVUZ-32-15-P-A	157 274	AEVUZ-32-15-A-P-A
		20	157 229	AEVUZ-32-20-P-A	157 275	AEVUZ-32-20-A-P-A
		25	157 230	AEVUZ-32-25-P-A	157 276	AEVUZ-32-25-A-P-A

Cilindros compactos AEVU/AEVUZ

Hoja de datos: cilindro de simple efecto, tipo básico

FESTO

Referencias: AEVUZ, tipo básico, ejecución a tracción						
Tipo	Diámetro del émbolo [mm]	Carrera [mm]	Vástago con rosca interior		Vástago con rosca exterior	
			Nº de art.	Tipo	Nº de art.	Tipo
	40	5	157 231	AEVUZ-40-5-P-A	157 277	AEVUZ-40-5-A-P-A
		10	157 232	AEVUZ-40-10-P-A	157 278	AEVUZ-40-10-A-P-A
		15	157 233	AEVUZ-40-15-P-A	157 279	AEVUZ-40-15-A-P-A
		20	157 234	AEVUZ-40-20-P-A	157 280	AEVUZ-40-20-A-P-A
		25	157 235	AEVUZ-40-25-P-A	157 281	AEVUZ-40-25-A-P-A
	50	10	157 236	AEVUZ-50-10-P-A	157 282	AEVUZ-50-10-A-P-A
		15	157 237	AEVUZ-50-15-P-A	157 283	AEVUZ-50-15-A-P-A
		20	157 238	AEVUZ-50-20-P-A	157 284	AEVUZ-50-20-A-P-A
		25	157 239	AEVUZ-50-25-P-A	157 285	AEVUZ-50-25-A-P-A
	63	10	157 240	AEVUZ-63-10-P-A	157 286	AEVUZ-63-10-A-P-A
		15	157 241	AEVUZ-63-15-P-A	157 287	AEVUZ-63-15-A-P-A
		20	157 242	AEVUZ-63-20-P-A	157 288	AEVUZ-63-20-A-P-A
		25	157 243	AEVUZ-63-25-P-A	157 289	AEVUZ-63-25-A-P-A
	80	10	157 244	AEVUZ-80-10-P-A	157 290	AEVUZ-80-10-A-P-A
		15	157 245	AEVUZ-80-15-P-A	157 291	AEVUZ-80-15-A-P-A
		20	157 246	AEVUZ-80-20-P-A	157 292	AEVUZ-80-20-A-P-A
		25	157 247	AEVUZ-80-25-P-A	157 293	AEVUZ-80-25-A-P-A
	100	10	157 248	AEVUZ-100-10-P-A	157 294	AEVUZ-100-10-A-P-A
		15	157 249	AEVUZ-100-15-P-A	157 295	AEVUZ-100-15-A-P-A
		20	157 250	AEVUZ-100-20-P-A	157 296	AEVUZ-100-20-A-P-A
		25	157 251	AEVUZ-100-25-P-A	157 297	AEVUZ-100-25-A-P-A

Referencias: AEVUZ, variantes, ejecución a tracción						
Tipo	Diámetro del émbolo [mm]	Carrera [mm]	Vástago con rosca interior		Vástago con rosca exterior	
			Nº de art.	Tipo	Nº de art.	Tipo
Carrera variable						
	12	1 ... 10	156 460	AEVUZ-12-...-P-A	156 480	AEVUZ-12-...-A-P-A
	16	1 ... 25	156 461	AEVUZ-16-...-P-A	156 481	AEVUZ-16-...-A-P-A
	20	1 ... 25	156 462	AEVUZ-20-...-P-A	156 482	AEVUZ-20-...-A-P-A
	25	1 ... 25	156 463	AEVUZ-25-...-P-A	156 483	AEVUZ-25-...-A-P-A
	32	1 ... 25	156 464	AEVUZ-32-...-P-A	156 484	AEVUZ-32-...-A-P-A
	40	1 ... 25	156 465	AEVUZ-40-...-P-A	156 485	AEVUZ-40-...-A-P-A
	50	1 ... 25	156 466	AEVUZ-50-...-P-A	156 486	AEVUZ-50-...-A-P-A
	63	1 ... 25	156 467	AEVUZ-63-...-P-A	156 487	AEVUZ-63-...-A-P-A
	80	1 ... 25	156 468	AEVUZ-80-...-P-A	156 488	AEVUZ-80-...-A-P-A
	100	1 ... 25	156 469	AEVUZ-100-...-P-A	156 489	AEVUZ-100-...-A-P-A
S6: Resistente a temperaturas de hasta 120 °C						
	12	1 ... 10	156 470	AEVUZ-12-...-P-A-S6	156 490	AEVUZ-12-...-A-P-A-S6
	16	1 ... 25	156 471	AEVUZ-16-...-P-A-S6	156 491	AEVUZ-16-...-A-P-A-S6
	20	1 ... 25	156 472	AEVUZ-20-...-P-A-S6	156 492	AEVUZ-20-...-A-P-A-S6
	25	1 ... 25	156 473	AEVUZ-25-...-P-A-S6	156 493	AEVUZ-25-...-A-P-A-S6
	32	1 ... 25	156 474	AEVUZ-32-...-P-A-S6	156 494	AEVUZ-32-...-A-P-A-S6
	40	1 ... 25	156 475	AEVUZ-40-...-P-A-S6	156 495	AEVUZ-40-...-A-P-A-S6
	50	1 ... 25	156 476	AEVUZ-50-...-P-A-S6	156 496	AEVUZ-50-...-A-P-A-S6
	63	1 ... 25	156 477	AEVUZ-63-...-P-A-S6	156 497	AEVUZ-63-...-A-P-A-S6
	80	1 ... 25	156 478	AEVUZ-80-...-P-A-S6	156 498	AEVUZ-80-...-A-P-A-S6
	100	1 ... 25	156 479	AEVUZ-100-...-P-A-S6	156 499	AEVUZ-100-...-A-P-A-S6

Productos 2007 – Reservado el derecho de modificación – 2007/03

FESTO

Referencias: consumibles					
	Nº de artículo	Tipo		Nº de artículo	Tipo
Diámetro	Tipo básico			S6 – Resistente a temperaturas de hasta 120 °C	
12	**121 115**	**AEVU-12-...-(A)-P-A[1)]**		**383 559**	**AEVU-12-...-(A)-P-A-S6[2)]**
16	**121 116**	**AEVU-16-...-(A)-P-A[1)]**		**383 560**	**AEVU-16-...-(A)-P-A-S6[2)]**
20	**121 117**	**AEVU-20-...-(A)-P-A[1)]**		**383 561**	**AEVU-20-...-(A)-P-A-S6[2)]**
25	**121 118**	**AEVU-25-...-(A)-P-A[1)]**		**383 562**	**AEVU-25-...-(A)-P-A-S6[2)]**
32	**121 119**	**AEVU-32-...-(A)-P-A[1)]**		**383 563**	**AEVU-32-...-(A)-P-A-S6[1)]**
40	**121 120**	**AEVU-40-...-(A)-P-A[1)]**		**383 564**	**AEVU-40-...-(A)-P-A-S6[1)]**
50	**121 121**	**AEVU-50-...-(A)-P-A[1)]**		**383 565**	**AEVU-50-...-(A)-P-A-S6[1)]**
63	**121 122**	**AEVU-63-...-(A)-P-A[1)]**		**383 566**	**AEVU-63-...-(A)-P-A-S6[1)]**
80	**121 123**	**AEVU-80-...-(A)-P-A[1)]**		**383 567**	**AEVU-80-...-(A)-P-A-S6[1)]**
100	**121 124**	**AEVU-100-...-(A)-P-A[1)]**		**383 568**	**AEVU-100-...-(A)-P-A-S6[1)]**

1) El suministro incluye la grasa para el montaje
2) El suministro no incluye la grasa para el montaje En caso necesario, pedirla por separado. Número de artículo: 329 555 (20 ml)

Cilindros compactos AEVULQ/AEVULQZ

Hoja de datos del cilindro de simple efecto con vástago cuadrado antigiro

FESTO

Función

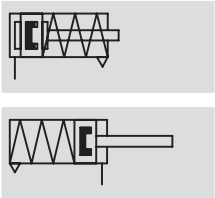

- Diámetro
  16 ... 100 mm
- Carrera
  1 ... 25 mm
- www.festo.com/es/
  Repuestos

Variantes

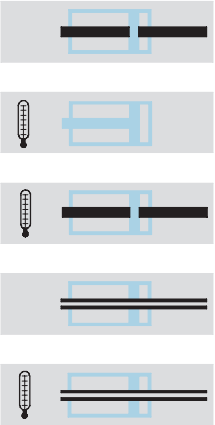

S2

S6

S26

S20

S206

AEVULQ-...-...-P-A

AEVULQ-...-...-P-A-S2

Datos técnicos generales										
Diámetro del émbolo		16	20	25	32	40	50	63	80	100
Conexión neumática		M5	M5	M5	G⅛	G⅛	G⅛	G⅛	G⅛	G¼
Extremo del vástago	Rosca interior	M4	M5	M5	M6	M6	M8	M8	M10	M12
	Rosca exterior	M8	M10x1,25				M12x1,25		M16x1,5	M20x1,5
Fluido		Aire comprimido filtrado, lubricado o sin lubricar								
Construcción		Émbolo								
		Vástago								
Amortiguación		Anillos y discos elásticos en ambos lados								
Detección de posiciones		Para detectores de proximidad								
Tipo de fijación		Mediante taladros								
		Con rosca interior								
		Con accesorios								
Posición de montaje		Indistinta								

Importante: Este producto cumple con los estándares ISO 1179-1 e ISO 228-1.

Presión de funcionamiento [bar]									
Diámetro del émbolo	16	20	25	32	40	50	63	80	100
AEVULQ, ejecución a compresión									
Vástago simple	1,3 ... 10	1,0 ... 10		0,8 ... 10			0,6 ... 10		
Doble vástago S2/S20	1,5 ... 10	1,4 ... 10		1,2 ... 10			1,0 ... 10		
AEVULQZ, ejecución a tracción									
Vástago simple	1,3 ... 10	1,0 ... 10		0,8 ... 10					

Condiciones del entorno		
Cilindro compacto	Tipo básico	S6
Temperatura ambiente[1] [°C]	–20 ... +80	0 ... +120
Clase de resistencia a la corrosión [2]	2	2

1) Tener en cuenta las condiciones de funcionamiento de los detectores
2) Clase de resistencia a la corrosión 2 según norma de Festo 940 070
Válida para piezas expuestas a gran peligro de corrosión. Piezas exteriores en contacto directo con substancias usuales en entornos industriales, tales como disolventes, detergentes o lubricantes, con superficies principalmente decorativas

Productos 2007 – Reservado el derecho de modificación – 2007/03

Cilindros compactos AEVULQ/AEVULQZ

Hoja de datos del cilindro de simple efecto con vástago cuadrado antigiro

Fuerzas [N]										
Diámetro del émbolo		16	20	25	32	40	50	63	80	100
AEVULQ, ejecución a compresión										
Fuerza teórica con 6 bar		111	171	269	450	704	1 121	1 799	2 902	4 516
en avance	S2/S20	81	123	221	382	636	999	1 679	2 733	4 222
AEVULQZ, ejecución a tracción										
Fuerza teórica con 6 bar en avance		81	123	221	382	636	999	1 679	2 733	4 222

Datos técnicos: vástago cuadrado										
Diámetro del émbolo		16	20	25	32	40	50	63	80	100
Momento de giro máx. en el vástago[1)]	[Nm]	0,20	0,45	0,45	0,80	0,80	1,10	1,10	1,50	3,00
Holgura de giro máx. del vástago	[°]	±0,9	±0,8	±0,8	±0,6	±0,6	±0,5	±0,5	±0,4	±0,4
Torsión del vástago	[°/50 [mm]	0,30	0,25	0,25	0,20	0,20	0,15	0,15	0,15	0,09

1) El momento de giro máx. admisible debe respetarse también si se montan elementos de fijación en el vástago

Fuerza de recuperación F del muelle en función de la carrera l

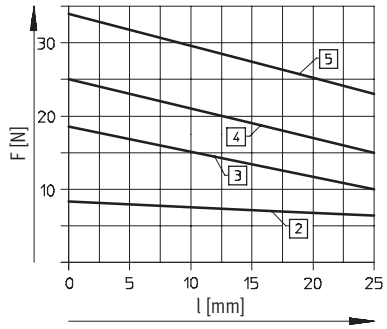

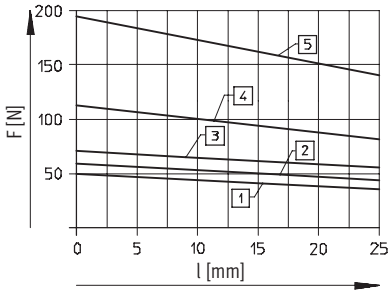

2 AEVULQ/AEVULQZ-16
3 AEVULQ/AEVULQZ-20
4 AEVULQ/AEVULQZ-25
5 AEVULQ/AEVULQZ-32

1 AEVULQ/AEVULQZ-40
2 AEVULQ/AEVULQZ-50
3 AEVULQ/AEVULQZ-63
4 AEVULQ/AEVULQZ-80
5 AEVULQ/AEVULQZ-100

Pesos [g]									
Diámetro del émbolo	16	20	25	32	40	50	63	80	100
Peso con carrera de 0 mm	89	149	180	300	433	560	1 059	1 772	2 797
Peso adicional por 10 mm de carrera	15	23	28	40	59	72	107	168	177
Masa móvil con carrera de 0 mm	12	20	26	49	63	112	134	307	614
Masa adicional por 10 mm de carrera	4	6	6	9	9	16	16	25	38

Cilindros compactos AEVULQ/AEVULQZ

Hoja de datos del cilindro de simple efecto con vástago cuadrado antigiro

FESTO

Materiales

Vista en sección

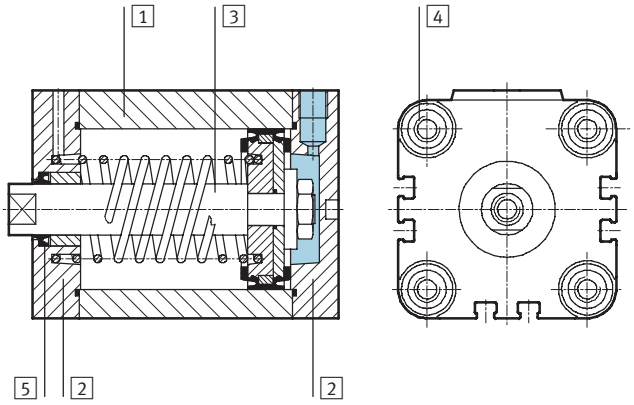

Cilindro compacto			Tipo básico	S6
1	Camisa del cilindro		Aleación de aluminio	Aleación de aluminio
2	Culata		Aleación de aluminio	Aleación de aluminio
3	Vástago	∅ 16 ... 32	Acero de aleación fina, inoxidable	Acero de aleación fina, inoxidable
		∅ 40 ... 100	Acero de aleación fina	Acero de aleación fina
4	Tornillos	∅ 16	Acero de aleación fina, inoxidable	Acero de aleación fina, inoxidable
	moleteados	∅ 20 ... 100	Acero templado	Acero templado
5	Juntas dinámicas		Poliuretano	Caucho fluorado

Dimensiones: cilindro básico

Datos CAD disponibles en ➔ **www.festo.com/es/engineering**

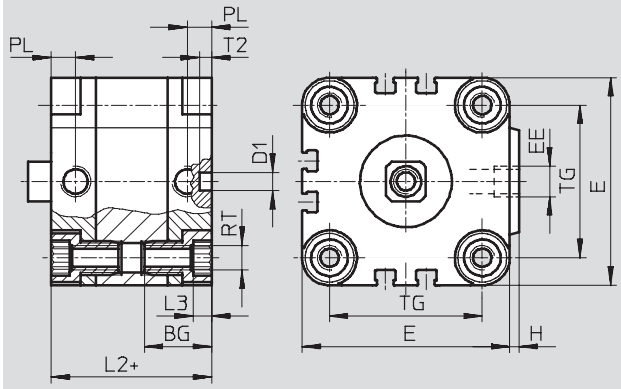

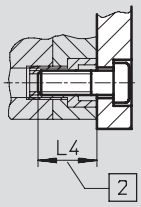

Importante

Para la fijación desde arriba en las versiones de diámetros de 16 mm utilizar 2 tornillos en diagonal o tornillos no magnéticos.

\+ = añadir carrera

2 Profundidad mínima de atornillado

Diámetro [mm]	BG	D1 ∅ H9	E	EE	H	L2	L3	L4	PL	RT	T2 −0,2	TG
16	18,5	6	29	M5	1	38	3	16	8	M4	4	18
20	18,5	6	36	M5	1,5	38	4	18	8	M5	4	22
25	18,5	6	40	M5	1,5	39,5	4	18	8	M5	4	26
32	21,5	6	50	G⅛	2	44,5	5	20	8	M6	4	32
40	21,5	6	60	G⅛	2,5	45,5	5	20	8	M6	4	42
50	22	6	68	G⅛	3	45,5	6	20	8	M8	4	50
63	24,5	8	87	G⅛	4	50	8	25	8	M10	4	62
80	27,5	8	107	G⅛	4	56	8	25	8,5	M10	4	82
100	32,5	8	128	G¼	5	66,5	8	25	10,5	M10	4	103

Importante: Este producto cumple con los estándares ISO 1179-1 e ISO 228-1.

Productos 2007 – Reservado el derecho de modificación – 2007/03

Cilindros compactos AEVULQ/AEVULQZ

Hoja de datos del cilindro de simple efecto con vástago cuadrado antigiro

Dimensiones: variantes AEVULQ, ejecución a compresión Datos CAD disponibles en ➔ **www.festo.com/es/engineering**

Tipo básico

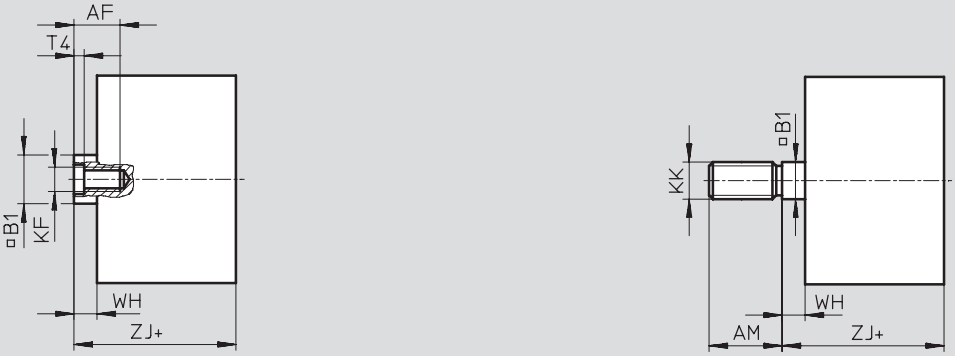

S2: Doble vástago

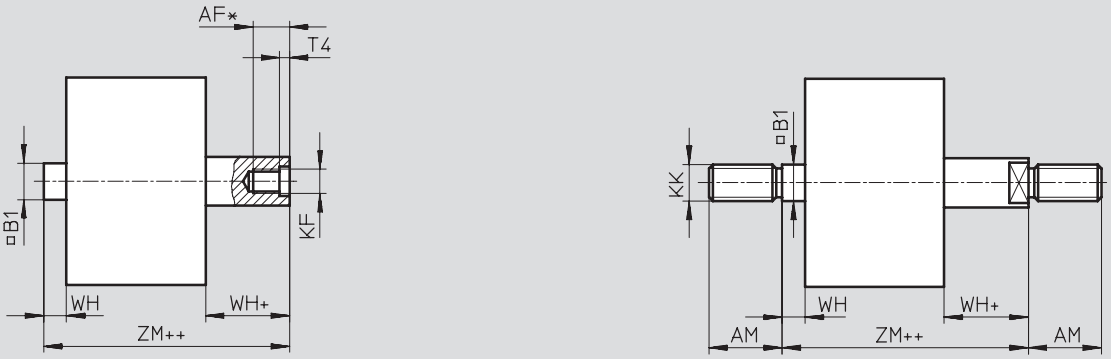

S20: Doble vástago hueco

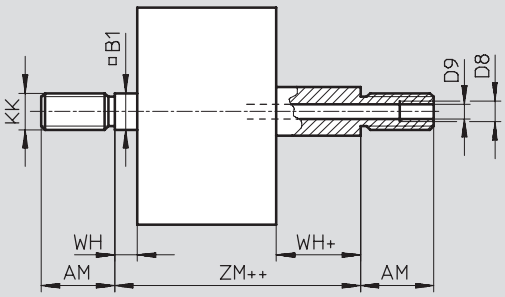

\+ = añadir carrera
++ = añadir 2 veces la carrera

Diámetro [mm]	AF	AM	B1 □	D8	D9 ∅	KF	KK	T4	WH	ZJ	ZM
16	10	20	7	–	3,2	M4	M8	1,5	4,5	42,5	47
20[2)]	12	22	9	–	3,8	M5	M10x1,25	2	4,5	42,5	47
25[2)]	12	22	9	–	3,8	M5	M10x1,25	2	5,5	45	50,5
32[2)]	14	22	10	–	4,5	M6	M10x1,25	2,6	6	50,5	56,5
40[2)]	14	22	10	–	4,5	M6	M10x1,25	2,6	6,5	52	58,5
50[2)]	16	24	12	–	6	M8	M12x1,25	3,3	7,5	53	60,5
63[2)]	16	24	12	–	6	M8	M12x1,25	3,3	7,5	57,5	65
80[2)]	20[1)]	32	16	G⅛	8	M10	M16x1,5	4,7	8	64	72
100[2)]	24[1)]	40	20	G¼	11,7	M12	M20x1,5	6,1	10	76,5	86,5

1) Con carrera <5 mm, la profundidad máxima de atornillado es 5 mm menor
2) La tuerca para el vástago está incluida en el suministro

Cilindros compactos AEVULQ/AEVULQZ

Hoja de datos del cilindro de simple efecto con vástago cuadrado antigiro

Dimensiones: variantes AEVULQZ, ejecución a tracción Datos CAD disponibles en ➔ **www.festo.com/es/engineering**

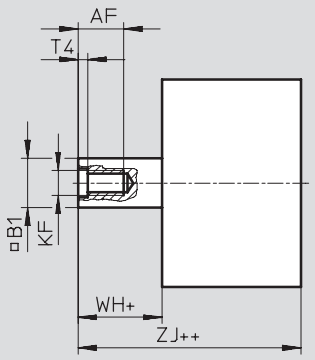

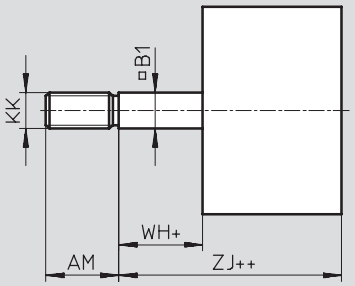

\+ = añadir carrera
++ = añadir 2 veces la carrera

Diámetro [mm]	AF	AM	B1 □	KF	KK	T4	WH	ZJ
16	10	20	7	M4	M8	1,5	4,5	42,5
20[1)]	12	22	9	M5	M10x1,25	2	4,5	42,5
25[1)]	12	22	9	M5	M10x1,25	2	5,5	45
32[1)]	14	22	10	M6	M10x1,25	2,6	6	50,5
40[1)]	14	22	10	M6	M10x1,25	2,6	6,5	52
50[1)]	16	24	12	M8	M12x1,25	3,3	7,5	53
63[1)]	16	24	12	M8	M12x1,25	3,3	7,5	57,5
80[1)]	20	32	16	M10	M16x1,5	4,7	8	64
100[1)]	24	40	20	M12	M20x1,5	6,1	10	76,5

1) La tuerca para el vástago está incluida en el suministro

Cilindros compactos AEVULQ/AEVULQZ

Hoja de datos del cilindro de simple efecto con vástago cuadrado antigiro

FESTO

Referencias: AEVULQ, tipo básico, ejecución a compresión						
Tipo	Diámetro del émbolo [mm]	Carrera [mm]	Vástago con rosca interior		Vástago con rosca exterior	
			Nº de art.	Tipo	Nº de art.	Tipo
	16	5	157 027	AEVULQ-16-5-P-A	157 073	AEVULQ-16-5-A-P-A
		10	157 028	AEVULQ-16-10-P-A	157 074	AEVULQ-16-10-A-P-A
		15	157 029	AEVULQ-16-15-P-A	157 075	AEVULQ-16-15-A-P-A
		20	157 030	AEVULQ-16-20-P-A	157 076	AEVULQ-16-20-A-P-A
		25	157 031	AEVULQ-16-25-P-A	157 077	AEVULQ-16-25-A-P-A
	20	5	157 032	AEVULQ-20-5-P-A	157 078	AEVULQ-20-5-A-P-A
		10	157 033	AEVULQ-20-10-P-A	157 079	AEVULQ-20-10-A-P-A
		15	157 034	AEVULQ-20-15-P-A	157 080	AEVULQ-20-15-A-P-A
		20	157 035	AEVULQ-20-20-P-A	157 081	AEVULQ-20-20-A-P-A
		25	157 036	AEVULQ-20-25-P-A	157 082	AEVULQ-20-25-A-P-A
	25	5	157 037	AEVULQ-25-5-P-A	157 083	AEVULQ-25-5-A-P-A
		10	157 038	AEVULQ-25-10-P-A	157 084	AEVULQ-25-10-A-P-A
		15	157 039	AEVULQ-25-15-P-A	157 085	AEVULQ-25-15-A-P-A
		20	157 040	AEVULQ-25-20-P-A	157 086	AEVULQ-25-20-A-P-A
		25	157 041	AEVULQ-25-25-P-A	157 087	AEVULQ-25-25-A-P-A
	32	5	157 042	AEVULQ-32-5-P-A	157 088	AEVULQ-32-5-A-P-A
		10	157 043	AEVULQ-32-10-P-A	157 089	AEVULQ-32-10-A-P-A
		15	157 044	AEVULQ-32-15-P-A	157 090	AEVULQ-32-15-A-P-A
		20	157 045	AEVULQ-32-20-P-A	157 091	AEVULQ-32-20-A-P-A
		25	157 046	AEVULQ-32-25-P-A	157 092	AEVULQ-32-25-A-P-A
	40	5	157 047	AEVULQ-40-5-P-A	157 093	AEVULQ-40-5-A-P-A
		10	157 048	AEVULQ-40-10-P-A	157 094	AEVULQ-40-10-A-P-A
		15	157 049	AEVULQ-40-15-P-A	157 095	AEVULQ-40-15-A-P-A
		20	157 050	AEVULQ-40-20-P-A	157 096	AEVULQ-40-20-A-P-A
		25	157 051	AEVULQ-40-25-P-A	157 097	AEVULQ-40-25-A-P-A
	50	10	157 052	AEVULQ-50-10-P-A	157 098	AEVULQ-50-10-A-P-A
		15	157 053	AEVULQ-50-15-P-A	157 099	AEVULQ-50-15-A-P-A
		20	157 054	AEVULQ-50-20-P-A	157 100	AEVULQ-50-20-A-P-A
		25	157 055	AEVULQ-50-25-P-A	157 101	AEVULQ-50-25-A-P-A
	63	10	157 056	AEVULQ-63-10-P-A	157 102	AEVULQ-63-10-A-P-A
		15	157 057	AEVULQ-63-15-P-A	157 103	AEVULQ-63-15-A-P-A
		20	157 058	AEVULQ-63-20-P-A	157 104	AEVULQ-63-20-A-P-A
		25	157 059	AEVULQ-63-25-P-A	157 105	AEVULQ-63-25-A-P-A
	80	10	157 060	AEVULQ-80-10-P-A	157 106	AEVULQ-80-10-A-P-A
		15	157 061	AEVULQ-80-15-P-A	157 107	AEVULQ-80-15-A-P-A
		20	157 062	AEVULQ-80-20-P-A	157 108	AEVULQ-80-20-A-P-A
		25	157 063	AEVULQ-80-25-P-A	157 109	AEVULQ-80-25-A-P-A
	100	10	157 064	AEVULQ-100-10-P-A	157 110	AEVULQ-100-10-A-P-A
		15	157 065	AEVULQ-100-15-P-A	157 111	AEVULQ-100-15-A-P-A
		20	157 066	AEVULQ-100-20-P-A	157 112	AEVULQ-100-20-A-P-A
		25	157 067	AEVULQ-100-25-P-A	157 113	AEVULQ-100-25-A-P-A

Cilindros compactos AEVULQ/AEVULQZ

Hoja de datos del cilindro de simple efecto con vástago cuadrado antigiro

FESTO

Referencias: AEVULQ, variantes, ejecución a compresión

Tipo	Diámetro del émbolo [mm]	Carrera [mm]	Vástago con rosca interior Nº de art.	Tipo	Vástago con rosca exterior Nº de art.	Tipo
Carrera variable						
	16	1 … 25	**156 321**	**AEVULQ-16-…-P-A**	**156 361**	**AEVULQ-16-…-A-P-A**
	20	1 … 25	**156 322**	**AEVULQ-20-…-P-A**	**156 362**	**AEVULQ-20-…-A-P-A**
	25	1 … 25	**156 323**	**AEVULQ-25-…-P-A**	**156 363**	**AEVULQ-25-…-A-P-A**
	32	1 … 25	**156 324**	**AEVULQ-32-…-P-A**	**156 364**	**AEVULQ-32-…-A-P-A**
	40	1 … 25	**156 325**	**AEVULQ-40-…-P-A**	**156 365**	**AEVULQ-40-…-A-P-A**
	50	1 … 25	**156 326**	**AEVULQ-50-…-P-A**	**156 366**	**AEVULQ-50-…-A-P-A**
	63	1 … 25	**156 327**	**AEVULQ-63-…-P-A**	**156 367**	**AEVULQ-63-…-A-P-A**
	80	1 … 25	**156 328**	**AEVULQ-80-…-P-A**	**156 368**	**AEVULQ-80-…-A-P-A**
	100	1 … 25	**156 329**	**AEVULQ-100-…-P-A**	**156 369**	**AEVULQ-100-…-A-P-A**
S2: Doble vástago						
	16	1 … 25	**156 331**	**AEVULQ-16-…-P-A-S2**	**156 371**	**AEVULQ-16-…-A-P-A-S2**
	20	1 … 25	**156 332**	**AEVULQ-20-…-P-A-S2**	**156 372**	**AEVULQ-20-…-A-P-A-S2**
	25	1 … 25	**156 333**	**AEVULQ-25-…-P-A-S2**	**156 373**	**AEVULQ-25-…-A-P-A-S2**
	32	1 … 25	**156 334**	**AEVULQ-32-…-P-A-S2**	**156 374**	**AEVULQ-32-…-A-P-A-S2**
	40	1 … 25	**156 335**	**AEVULQ-40-…-P-A-S2**	**156 375**	**AEVULQ-40-…-A-P-A-S2**
	50	1 … 25	**156 336**	**AEVULQ-50-…-P-A-S2**	**156 376**	**AEVULQ-50-…-A-P-A-S2**
	63	1 … 25	**156 337**	**AEVULQ-63-…-P-A-S2**	**156 377**	**AEVULQ-63-…-A-P-A-S2**
	80	1 … 25	**156 338**	**AEVULQ-80-…-P-A-S2**	**156 378**	**AEVULQ-80-…-A-P-A-S2**
	100	1 … 25	**156 339**	**AEVULQ-100-…-P-A-S2**	**156 379**	**AEVULQ-100-…-A-P-A-S2**
S6: Resistente a temperaturas de hasta 120 °C						
	16	1 … 25	**156 351**	**AEVULQ-16-…-P-A-S6**	**156 411**	**AEVULQ-16-…-A-P-A-S6**
	20	1 … 25	**156 352**	**AEVULQ-20-…-P-A-S6**	**156 412**	**AEVULQ-20-…-A-P-A-S6**
	25	1 … 25	**156 353**	**AEVULQ-25-…-P-A-S6**	**156 413**	**AEVULQ-25-…-A-P-A-S6**
	32	1 … 25	**156 354**	**AEVULQ-32-…-P-A-S6**	**156 414**	**AEVULQ-32-…-A-P-A-S6**
	40	1 … 25	**156 355**	**AEVULQ-40-…-P-A-S6**	**156 415**	**AEVULQ-40-…-A-P-A-S6**
	50	1 … 25	**156 356**	**AEVULQ-50-…-P-A-S6**	**156 416**	**AEVULQ-50-…-A-P-A-S6**
	63	1 … 25	**156 357**	**AEVULQ-63-…-P-A-S6**	**156 417**	**AEVULQ-63-…-A-P-A-S6**
	80	1 … 25	**156 358**	**AEVULQ-80-…-P-A-S6**	**156 418**	**AEVULQ-80-…-A-P-A-S6**
	100	1 … 25	**156 359**	**AEVULQ-100-…-P-A-S6**	**156 419**	**AEVULQ-100-…-A-P-A-S6**
S26: Doble vástago, resistente hasta 120 °C						
	16	1 … 25	**156 341**	**AEVULQ-16-…-P-A-S26**	**156 401**	**AEVULQ-16-…-A-P-A-S26**
	20	1 … 25	**156 342**	**AEVULQ-20-…-P-A-S26**	**156 402**	**AEVULQ-20-…-A-P-A-S26**
	25	1 … 25	**156 343**	**AEVULQ-25-…-P-A-S26**	**156 403**	**AEVULQ-25-…-A-P-A-S26**
	32	1 … 25	**156 344**	**AEVULQ-32-…-P-A-S26**	**156 404**	**AEVULQ-32-…-A-P-A-S26**
	40	1 … 25	**156 345**	**AEVULQ-40-…-P-A-S26**	**156 405**	**AEVULQ-40-…-A-P-A-S26**
	50	1 … 25	**156 346**	**AEVULQ-50-…-P-A-S26**	**156 406**	**AEVULQ-50-…-A-P-A-S26**
	63	1 … 25	**156 347**	**AEVULQ-63-…-P-A-S26**	**156 407**	**AEVULQ-63-…-A-P-A-S26**
	80	1 … 25	**156 348**	**AEVULQ-80-…-P-A-S26**	**156 408**	**AEVULQ-80-…-A-P-A-S26**
	100	1 … 25	**156 349**	**AEVULQ-100-…-P-A-S26**	**156 409**	**AEVULQ-100-…-A-P-A-S26**
S20: Doble vástago hueco						
	16	1 … 25	–		**156 381**	**AEVULQ-16-…-A-P-A-S20**
	20	1 … 25			**156 382**	**AEVULQ-20-…-A-P-A-S20**
	25	1 … 25			**156 383**	**AEVULQ-25-…-A-P-A-S20**
	32	1 … 25			**156 384**	**AEVULQ-32-…-A-P-A-S20**
	40	1 … 25			**156 385**	**AEVULQ-40-…-A-P-A-S20**
	50	1 … 25			**156 386**	**AEVULQ-50-…-A-P-A-S20**
	63	1 … 25			**156 387**	**AEVULQ-63-…-A-P-A-S20**
	80	1 … 25			**156 388**	**AEVULQ-80-…-A-P-A-S20**
	100	1 … 25			**156 389**	**AEVULQ-100-…-A-P-A-S20**

Productos 2007 – Reservado el derecho de modificación – 2007/03

Cilindros compactos AEVULQ/AEVULQZ

Hoja de datos del cilindro de simple efecto con vástago cuadrado antigiro

FESTO

Referencias: AEVULQ, variantes, ejecución a compresión						
Tipo	Diámetro del émbolo [mm]	Carrera [mm]	Vástago con rosca interior		Vástago con rosca exterior	
			Nº de art.	Tipo	Nº de art.	Tipo
S26: Doble vástago hueco, resistente hasta 120 °C						
	16	1 ... 25	–		156 391	AEVULQ-16-...-A-P-A-S206
	20	1 ... 25			156 392	AEVULQ-20-...-A-P-A-S206
	25	1 ... 25			156 393	AEVULQ-25-...-A-P-A-S206
	32	1 ... 25			156 394	AEVULQ-32-...-A-P-A-S206
	40	1 ... 25			156 395	AEVULQ-40-...-A-P-A-S206
	50	1 ... 25			156 396	AEVULQ-50-...-A-P-A-S206
	63	1 ... 25			156 397	AEVULQ-63-...-A-P-A-S206
	80	1 ... 25			156 398	AEVULQ-80-...-A-P-A-S206
	100	1 ... 25			156 399	AEVULQ-100-...-A-P-A-S206

Referencias: AEVULQZ, tipo básico, ejecución a tracción						
Tipo	Diámetro del émbolo [mm]	Carrera [mm]	Vástago con rosca interior		Vástago con rosca exterior	
			Nº de art.	Tipo	Nº de art.	Tipo
	16	5	157 119	AEVULQZ-16-5-P-A	157 165	AEVULQZ-16-5-A-P-A
		10	157 120	AEVULQZ-16-10-P-A	157 166	AEVULQZ-16-10-A-P-A
		15	157 121	AEVULQZ-16-15-P-A	157 167	AEVULQZ-16-15-A-P-A
		20	157 122	AEVULQZ-16-20-P-A	157 168	AEVULQZ-16-20-A-P-A
		25	157 123	AEVULQZ-16-25-P-A	157 169	AEVULQZ-16-25-A-P-A
	20	5	157 124	AEVULQZ-20-5-P-A	157 170	AEVULQZ-20-5-A-P-A
		10	157 125	AEVULQZ-20-10-P-A	157 171	AEVULQZ-20-10-A-P-A
		15	157 126	AEVULQZ-20-15-P-A	157 172	AEVULQZ-20-15-A-P-A
		20	157 127	AEVULQZ-20-20-P-A	157 173	AEVULQZ-20-20-A-P-A
		25	157 128	AEVULQZ-20-25-P-A	157 174	AEVULQZ-20-25-A-P-A
	25	5	157 129	AEVULQZ-25-5-P-A	157 175	AEVULQZ-25-5-A-P-A
		10	157 130	AEVULQZ-25-10-P-A	157 176	AEVULQZ-25-10-A-P-A
		15	157 131	AEVULQZ-25-15-P-A	157 177	AEVULQZ-25-15-A-P-A
		20	157 132	AEVULQZ-25-20-P-A	157 178	AEVULQZ-25-20-A-P-A
		25	157 133	AEVULQZ-25-25-P-A	157 179	AEVULQZ-25-25-A-P-A
	32	5	157 134	AEVULQZ-32-5-P-A	157 180	AEVULQZ-32-5-A-P-A
		10	157 135	AEVULQZ-32-10-P-A	157 181	AEVULQZ-32-10-A-P-A
		15	157 136	AEVULQZ-32-15-P-A	157 182	AEVULQZ-32-15-A-P-A
		20	157 137	AEVULQZ-32-20-P-A	157 183	AEVULQZ-32-20-A-P-A
		25	157 138	AEVULQZ-32-25-P-A	157 184	AEVULQZ-32-25-A-P-A
	40	5	157 139	AEVULQZ-40-5-P-A	157 185	AEVULQZ-40-5-A-P-A
		10	157 140	AEVULQZ-40-10-P-A	157 186	AEVULQZ-40-10-A-P-A
		15	157 141	AEVULQZ-40-15-P-A	157 187	AEVULQZ-40-15-A-P-A
		20	157 142	AEVULQZ-40-20-P-A	157 188	AEVULQZ-40-20-A-P-A
		25	157 143	AEVULQZ-40-25-P-A	157 189	AEVULQZ-40-25-A-P-A
	50	10	157 144	AEVULQZ-50-10-P-A	157 190	AEVULQZ-50-10-A-P-A
		15	157 145	AEVULQZ-50-15-P-A	157 191	AEVULQZ-50-15-A-P-A
		20	157 146	AEVULQZ-50-20-P-A	157 192	AEVULQZ-50-20-A-P-A
		25	157 147	AEVULQZ-50-25-P-A	157 193	AEVULQZ-50-25-A-P-A
	63	10	157 148	AEVULQZ-63-10-P-A	157 194	AEVULQZ-63-10-A-P-A
		15	157 149	AEVULQZ-63-15-P-A	157 195	AEVULQZ-63-15-A-P-A
		20	157 150	AEVULQZ-63-20-P-A	157 196	AEVULQZ-63-20-A-P-A
		25	157 151	AEVULQZ-63-25-P-A	157 197	AEVULQZ-63-25-A-P-A

Cilindros compactos AEVULQ/AEVULQZ

Hoja de datos del cilindro de simple efecto con vástago cuadrado antigiro

FESTO

Referencias: AEVULQZ, tipo básico, ejecución a tracción						
Tipo	Diámetro del émbolo [mm]	Carrera [mm]	Vástago con rosca interior Nº de art.	Tipo	Vástago con rosca exterior Nº de art.	Tipo
	80	10	157 152	AEVULQZ-80-10-P-A	157 198	AEVULQZ-80-10-A-P-A
		15	157 153	AEVULQZ-80-15-P-A	157 199	AEVULQZ-80-15-A-P-A
		20	157 154	AEVULQZ-80-20-P-A	157 200	AEVULQZ-80-20-A-P-A
		25	157 155	AEVULQZ-80-25-P-A	157 201	AEVULQZ-80-25-A-P-A
	100	10	157 156	AEVULQZ-100-10-P-A	157 202	AEVULQZ-100-10-A-P-A
		15	157 157	AEVULQZ-100-15-P-A	157 203	AEVULQZ-100-15-A-P-A
		20	157 158	AEVULQZ-100-20-P-A	157 204	AEVULQZ-100-20-A-P-A
		25	157 159	AEVULQZ-100-25-P-A	157 205	AEVULQZ-100-25-A-P-A

Referencias: AEVULQZ, variantes, ejecución a tracción						
Tipo	Diámetro del émbolo [mm]	Carrera [mm]	Vástago con rosca interior Nº de art.	Tipo	Vástago con rosca exterior Nº de art.	Tipo
Carrera variable						
	16	1 ... 25	156 421	AEVULQZ-16-...-P-A	156 441	AEVULQZ-16-...-A-P-A
	20	1 ... 25	156 422	AEVULQZ-20-...-P-A	156 442	AEVULQZ-20-...-A-P-A
	25	1 ... 25	156 423	AEVULQZ-25-...-P-A	156 443	AEVULQZ-25-...-A-P-A
	32	1 ... 25	156 424	AEVULQZ-32-...-P-A	156 444	AEVULQZ-32-...-A-P-A
	40	1 ... 25	156 425	AEVULQZ-40-...-P-A	156 445	AEVULQZ-40-...-A-P-A
	50	1 ... 25	156 426	AEVULQZ-50-...-P-A	156 446	AEVULQZ-50-...-A-P-A
	63	1 ... 25	156 427	AEVULQZ-63-...-P-A	156 447	AEVULQZ-63-...-A-P-A
	80	1 ... 25	156 428	AEVULQZ-80-...-P-A	156 448	AEVULQZ-80-...-A-P-A
	100	1 ... 25	156 429	AEVULQZ-100-...-P-A	156 449	AEVULQZ-100-...-A-P-A
S6: Resistente a temperaturas de hasta 120 °C						
	16	1 ... 25	156 431	AEVULQZ-16-...-P-A-S6	156 451	AEVULQZ-16-...-A-P-A-S6
	20	1 ... 25	156 432	AEVULQZ-20-...-P-A-S6	156 452	AEVULQZ-20-...-A-P-A-S6
	25	1 ... 25	156 433	AEVULQZ-25-...-P-A-S6	156 453	AEVULQZ-25-...-A-P-A-S6
	32	1 ... 25	156 434	AEVULQZ-32-...-P-A-S6	156 454	AEVULQZ-32-...-A-P-A-S6
	40	1 ... 25	156 435	AEVULQZ-40-...-P-A-S6	156 455	AEVULQZ-40-...-A-P-A-S6
	50	1 ... 25	156 436	AEVULQZ-50-...-P-A-S6	156 456	AEVULQZ-50-...-A-P-A-S6
	63	1 ... 25	156 437	AEVULQZ-63-...-P-A-S6	156 457	AEVULQZ-63-...-A-P-A-S6
	80	1 ... 25	156 438	AEVULQZ-80-...-P-A-S6	156 458	AEVULQZ-80-...-A-P-A-S6
	100	1 ... 25	156 439	AEVULQZ-100-...-P-A-S6	156 459	AEVULQZ-100-...-A-P-A-S6

Productos 2007 – Reservado el derecho de modificación – 2007/03

Cilindros compactos ADVU/AEVU

Accesorios

Pies de montaje HUA
Para diámetro del émbolo
de 12 ... 100 mm

Pies de fijación HNC
Para diámetro del émbolo
de 125 mm
(sin dibujo)

Material:
HUA/HNC: Acero cincado
HUA-...-R3: Acero, recubrimiento plateado, gran resistencia a la corrosión
Sin cobre ni PTFE ni silicona

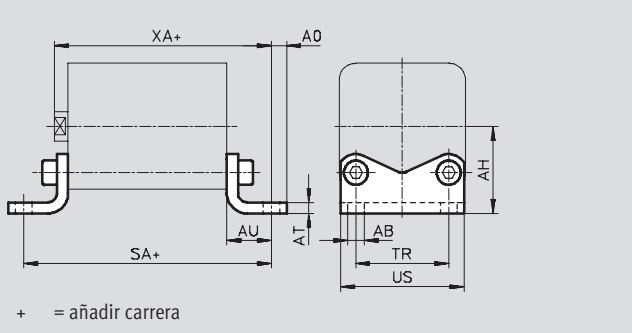

Dimensiones y datos para efectuar los pedidos											
Para diámetro	AB	AH	AO	AT	AU	SA		TR	US	XA	
[mm]	∅					Tipo básico	S1			Tipo básico	S1
12/16	5,5	22	4,75	3	13	64	–	18	27	55,5	–
20	6,6	27	6,25	4	16	70	–	22	34	58,5	–
25	6,6	29	6,25	4	16	71,5	77,5	26	38	61	73
32	6,6	34	8,25	5	18	80,5	–	32	48	68,5	–
40	9	40,5	8,25	5	20	85,5	92,5	42	58	72	89
50	9	47	8,25	6	24	93,5	–	50	66	77	–
63	11	56,5	11,75	6	27	104	112	62	85	84,5	106,5
80	11	68,5	11,75	8	30	116	–	82	105	94	–
100	13,5	81	11,75	8	33	132,5	143,5	103	126	109,5	137,5
125	16,5	90	22	8	45	171	–	90	131	144	–

Para diámetro	Peso	Tipo básico			Alta protección contra la corrosión		
		CRC[1)]	Nº de artículo	Tipo	CRC[1)]	Nº de artículo	Tipo
[mm]	[g]						
12/16	39	2	**157 309**	**HUA-12/16**	3	**176 873**	**HUA-12/16-R3**
20	78	2	**157 310**	**HUA-20**	3	**176 874**	**HUA-20-R3**
25	90	2	**157 311**	**HUA-25**	3	**176 875**	**HUA-25-R3**
32	155	2	**157 312**	**HUA-32**	3	**176 876**	**HUA-32-R3**
40	201	2	**157 313**	**HUA-40**	3	**176 877**	**HUA-40-R3**
50	314	2	**157 314**	**HUA-50**	3	**176 878**	**HUA-50-R3**
63	550	2	**157 315**	**HUA-63**	3	**176 879**	**HUA-63-R3**
80	825	2	**157 316**	**HUA-80**	3	**176 880**	**HUA-80-R3**
100	1 050	2	**157 317**	**HUA-100**	3	**176 881**	**HUA-100-R3**
125	1 845		**174 375**	**HNC-125**	4	**176 943**	**CRHNC-125**

1) Clase de resistencia a la corrosión 2 según norma de Festo 940 070
Válida para piezas expuestas a gran peligro de corrosión. Piezas exteriores en contacto directo con substancias usuales en entornos industriales, tales como disolventes, detergentes o lubricantes, con superficies principalmente decorativas.
Clase de resistencia a la corrosión 3 según norma de Festo 940 070
Válida para piezas expuestas a gran peligro de corrosión. Piezas exteriores en contacto directo con substancias usuales en entornos industriales, tales como disolventes o detergentes, con superficies funcionales.
Clase de resistencia a la corrosión 4 según norma de Festo 940 070
Piezas expuestas a gran peligro de corrosión. Piezas expuestas a substancias agresivas, por ejemplo en la industria alimentaria o química. Si procede, deben realizarse pruebas especiales con las substancias presentes en estas aplicaciones

Cilindros compactos ADVU/AEVU

Accesorios

Brida de fijación FUA
Para diámetro del émbolo
de 12 ... 100 mm

Brida de fijación FNC
Para diámetro del émbolo
de 125 mm
(sin dibujo)

Material:
FUA: Aluminio anodizado incoloro
FNC: Acero cincado

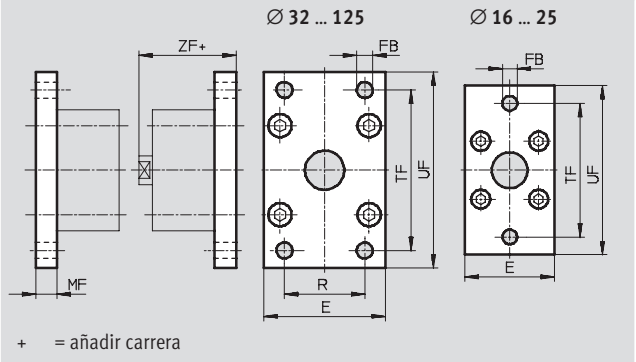

Dimensiones y datos para efectuar los pedidos

Para diámetro [mm]	E	FB ∅	MF	R	TF	UF	ZF Tipo básico	ZF S1	CRC[2]	Peso [g]	Nº de artículo	Tipo
12/16	29	5,5	10	–	43	55	52,5	–	2	48	**157 299**	**FUA-12/16**
20	36	6,6	10	–	55	70	52,5	–	2	72	**157 300**	**FUA-20**
25	40	6,6	10	–	60	76	55	67	2	87	**157 301**	**FUA-25**
32	50	7	10	32	65	80	60,5	–	2	117	**157 302**	**FUA-32**
40	60	9	10	36	82	102	62	79	2	180	**157 303**	**FUA-40**
50	68	9	12	45	90	110	65	–	2	266	**157 304**	**FUA-50**
63	87	9	15	50	110	130	72,5	91,5	2	550	**157 305**	**FUA-63**
80	107	12	15	63	135	160	76	–	2	745	**157 306**	**FUA-80**
100	128	14	15	75	163	190	91,5	119,5	2	1 035	**157 307**	**FUA-100**
125	132	16	20	90	180	210	119	–	2	3 750	**174 382**	**FNC-125[1]**

1) Sin cobre ni PTFE ni silicona
2) Clase de resistencia a la corrosión 2 según norma de Festo 940 070
Válida para piezas expuestas a gran peligro de corrosión. Piezas exteriores en contacto directo con substancias usuales en entornos industriales, tales como disolventes, detergentes o lubricantes, con superficies principalmente decorativas

Productos 2007 – Reservado el derecho de modificación – 2007/03

Cilindros compactos ADVU/AEVU

Accesorios

Brida basculante SUA
Para diámetro del émbolo
de 12 ... 25 mm

Material:
SUA: Aluminio
SUA- ... -R3: Aluminio, recubrimiento plateado, gran resistencia a la corrosión
Sin cobre ni PTFE ni silicona

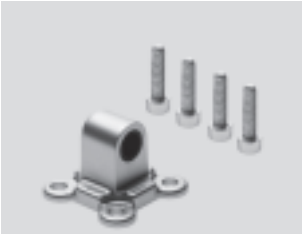

∅ 12 ... 25 mm

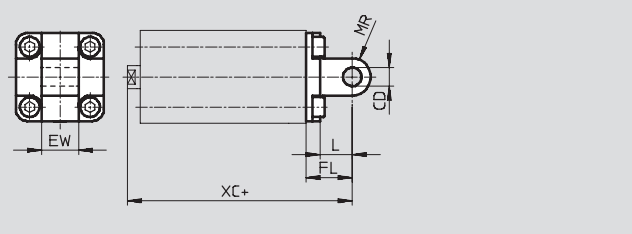

+ = añadir carrera

Para diámetro del émbolo
de 32 ... 100 mm

Material:
SUA: Aluminio
SUA- ... -R3: Aluminio, recubrimiento plateado, gran resistencia a la corrosión
Sin cobre ni PTFE ni silicona

∅ 32 ... 100 mm

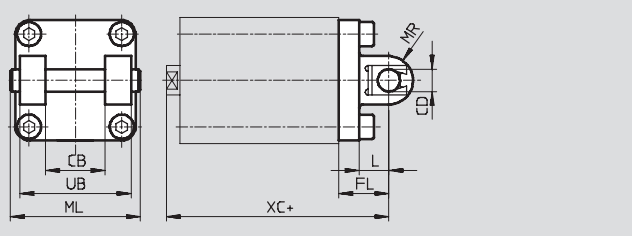

+ = añadir carrera

Dimensiones y datos para efectuar los pedidos										
Para diámetro [mm]	CB	CD ∅	EW	FL	L	ML	MR	UB	XC Tipo básico	XC S1
12/16	–	6	12	16	10	–	6	–	58,5	–
20	–	8	16	20	14	–	8	–	62,5	–
25	–	8	16	20	14	–	8	–	65	77
32	26	10	–	22	13	54	10	45	72,5	–
40	28	12	–	25	16	62	12	52	77	94
50	32	12	–	27	16	70	12	60	80	–
63	40	16	–	32	21	82	16	70	89,5	111,5
80	50	16	–	36	23	102	16	90	100	–
100	60	20	–	41	26	126	20	110	117,5	145,5

Para diámetro [mm]	Peso [g]	Tipo básico Nº de artículo	Tipo	Alta protección contra la corrosión Nº de artículo	Tipo
12/16	43	**157 319**	**SUA-12/16**	**176 883**	**SUA-12/16-R3**
20	78	**157 320**	**SUA-20**	**176 884**	**SUA-20-R3**
25	86	**157 321**	**SUA-25**	**176 885**	**SUA-25-R3**
32	208	**157 322**	**SUA-32**	**176 886**	**SUA-32-R3**
40	320	**157 323**	**SUA-40**	**176 887**	**SUA-40-R3**
50	437	**157 324**	**SUA-50**	**176 888**	**SUA-50-R3**
63	760	**157 325**	**SUA-63**	**176 889**	**SUA-63-R3**
80	1 190	**157 326**	**SUA-80**	**176 890**	**SUA-80-R3**
100	1 900	**157 327**	**SUA-100**	**176 891**	**SUA-100-R3**

Importante

Al combinar cilindros y bridas basculantes debe respetarse la carrera máxima.

Para diámetro	Carrera máx. [mm]
12	50
16	50
20	50
25	50
32	100

Para diámetro	Carrera máx. [mm]
40	100
50	100
63	100
80	150
100	150

Brida basculante SNC-125
Para diámetro del émbolo
de 125 mm

Material:
Fundición inyectada de aluminio

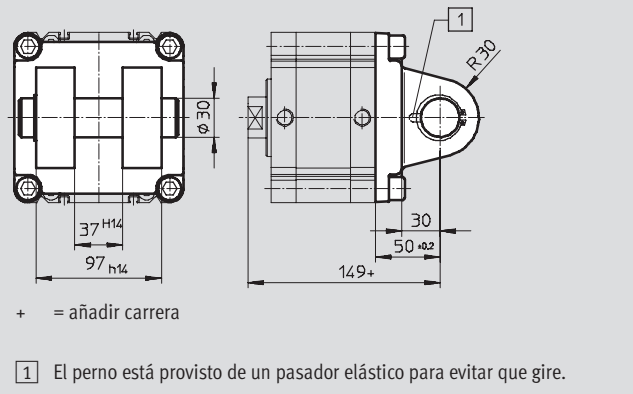

Referencias			
Para diámetro [mm]	CRC[1)]	Peso [g]	Tipo básico: Nº de artículo / Tipo
125	2	1 785	**174 389 SNC-125**

1) Clase de resistencia a la corrosión 2 según norma de Festo 940 070
Válida para piezas expuestas a gran peligro de corrosión. Piezas exteriores en contacto directo con substancias usuales en entornos industriales, tales como disolventes, detergentes o lubricantes, con superficies principalmente decorativas

Brida basculante SNCB-125
Para diámetro del émbolo
de 125 mm

Material:
SNCB-125: Fundición inyectada de aluminio
SNCB-125-R3: Fundición inyectada de aluminio, recubrimiento plateado, gran resistencia a la corrosión
Sin cobre ni PTFE ni silicona

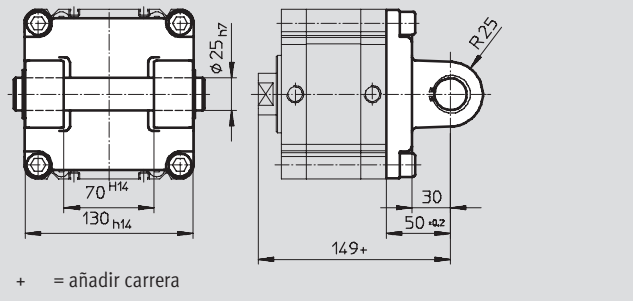

Referencias					
Para diámetro [mm]	Peso [g]	Tipo básico: Nº de artículo	Tipo	R3: Alto nivel de protección contra la corrosión: CRC[1)]	Nº de artículo / Tipo
125	1 785	**174 396**	**SNCB-125**	3	**176 950 SNCB-125-R3**

1) Clase de resistencia a la corrosión 3 según norma de Festo 940 070
Válida para piezas expuestas a gran peligro de corrosión. Piezas exteriores en contacto directo con substancias usuales en entornos industriales, tales como disolventes o detergentes, con superficies funcionales

FESTO

Brida basculante SNCS-125
Para diámetro del émbolo
de 125 mm

Material:
Fundición inyectada de aluminio

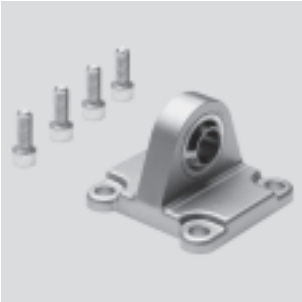

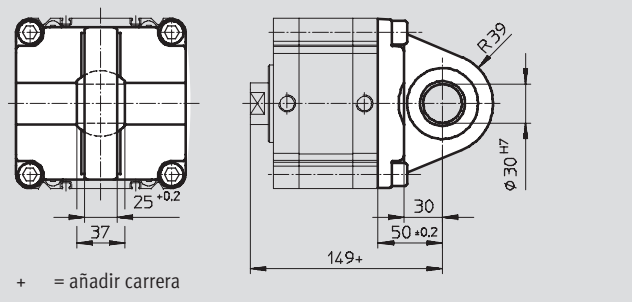

Referencias			
Para diámetro	Peso	Tipo básico	
		Nº de artículo	Tipo
[mm]	[g]		
125	1 410	**174 403**	**SNCS-125**

Brida basculante SNCL-125
Para diámetro del émbolo
de 125 mm

Material:
Fundición inyectada de aluminio

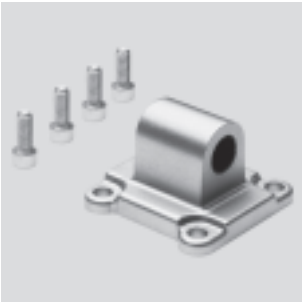

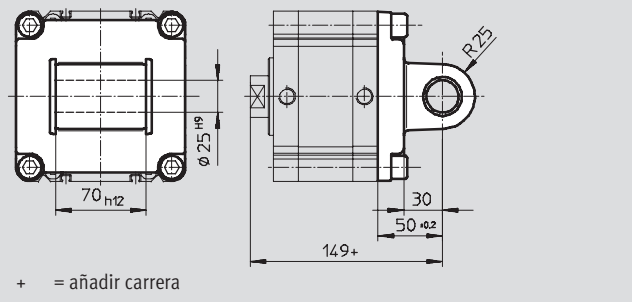

Referencias			
Para diámetro	Peso	Tipo básico	
		Nº de artículo	Tipo
[mm]	[g]		
125	1 245	**174 410**	**SNCL-125**

Brida basculante con pivotes
ZNCF-125
Para diámetro del émbolo
de 125 mm

Material:
Acero de aleación fina, inoxidable
Sin cobre ni PTFE ni silicona

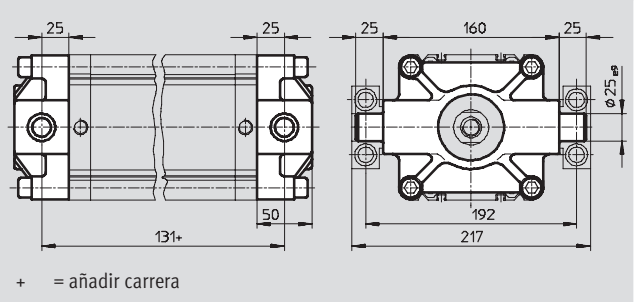

Referencias			
Para diámetro	Peso	Tipo básico	
		Nº de artículo	Tipo
[mm]	[g]		
125	3 490	**174 417**	**ZNCF-125**

Conjunto de brida basculante
ZNCM-125
Para diámetro del émbolo
de 125 mm

Material:
Acero templado

- Importante

El conjunto oscilante puede montarse en posiciones indistintas en el tubo perfilado del cilindro.

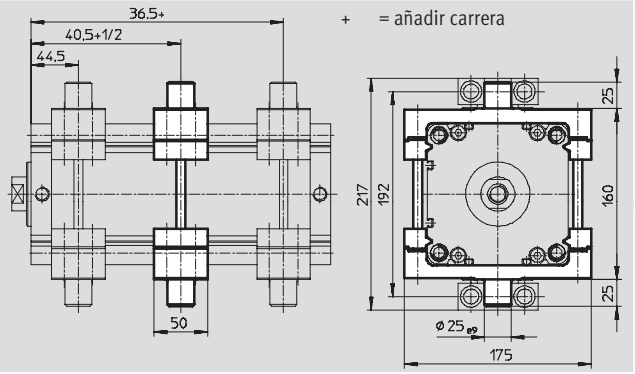

Referencias				
Para diámetro	CRC[1)]	Peso	Tipo básico	
			Nº de artículo	Tipo
[mm]		[g]		
125	2	2 940	**163 531**	**ZNCM-125**

1) Clase de resistencia a la corrosión 2 según norma de Festo 940 070
Válida para piezas expuestas a gran peligro de corrosión. Piezas exteriores en contacto directo con substancias usuales en entornos industriales, tales como disolventes, detergentes o lubricantes, con superficies principalmente decorativas

Cilindros compactos ADVU/AEVU

Accesorios

Conjunto de posiciones múltiples DPVU
Para diámetro del émbolo de 12 ... 100 mm

Material:
Aluminio
Sin cobre ni PTFE ni silicona

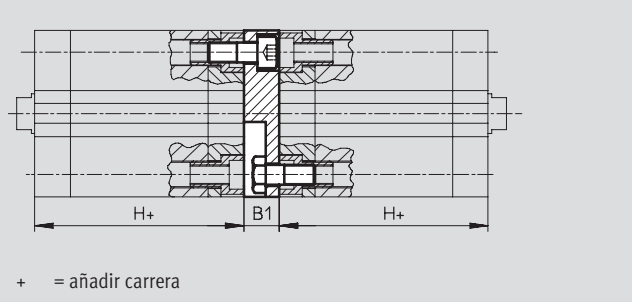

Conjunto para el montaje de cilindros de posiciones múltiples DPNC
Para diámetro del émbolo de 125 mm

Material:
Brida: Aleación de aluminio
Pasador roscado,
tuercas hexagonales: Acero cincado

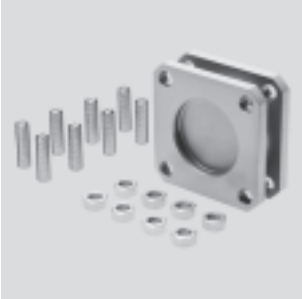

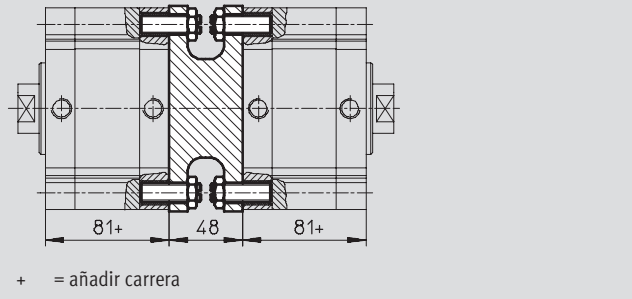

Importante

Al combinar cilindros y conjuntos de posiciones múltiples debe respetarse la carrera máxima.

Dimensiones y datos para efectuar los pedidos

Para diámetro [mm]	B1	H	Ángulo Carrera total [mm]	CRC[1)]	Peso [g]	Nº de artículo	Tipo
12/16	12,5	38	400	2	22	**161 194**	**DPVU-12/16**
20	12,5	38	400	2	36	**161 195**	**DPVU-20**
25	13	39,5	400	2	44	**161 196**	**DPVU-25**
32	14,5	44,5	600	2	90	**161 197**	**DPVU-32**
40	14,5	45,5	600	2	137	**161 198**	**DPVU-40**
50	14,5	45,5	600	2	177	**161 199**	**DPVU-50**
63	14,5	50	600	2	308	**161 200**	**DPVU-63**
80	16,5	56	800	2	495	**161 201**	**DPVU-80**
100	19,5	66,5	800	2	859	**161 202**	**DPVU-100**
125	48	81	1 000		1 600	**174 424**	**DPNC-125**

1) Clase de resistencia a la corrosión 2 según norma de Festo 940 070
Válida para piezas expuestas a gran peligro de corrosión. Piezas exteriores en contacto directo con substancias usuales en entornos industriales, tales como disolventes, detergentes o lubricantes, con superficies principalmente decorativas

Para unir dos cilindros del mismo diámetro para formar un cilindro de tres o cuatro posiciones

Un cilindro de tres o cuatro posiciones está compuesto de dos cilindros cuyos vástagos avanzan en sentido contrario. Dependiendo del sistema de accionamiento y la distribución de las carreras, un cilindro de este tipo puede avanzar hasta cuatro posiciones precisas. Deberá tenerse en cuenta que si el extremo de un vástago está inmovilizado, el movimiento es ejecutado por la camisa del cilindro. El cilindro debe conectarse mediante tubos y cables flexibles.

Realización de 3 posiciones

Para ello deben unirse entre sí dos cilindros con la misma carrera.

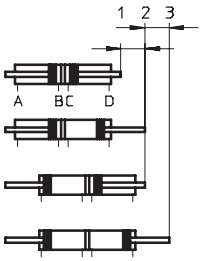

Realización de 4 posiciones

Para ello deben unirse entre sí dos cilindros de carreras diferentes.

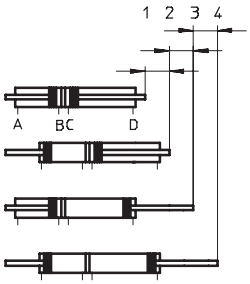

FESTO

Referencias: elementos de fijación

Hojas de datos ➔ 1 / 10.1-2

Denominación	Para diámetro	Nº de art.	Tipo
Caballete LBN			
	12	**6 058**	**LBN-12/16**
	16	**6 058**	**LBN-12/16**
	20	**6 059**	**LBN-20/25**
	25	**6 059**	**LBN-20/25**
Caballete LN			
	32	**5 147**	**LN-32**
	40	**5 148**	**LN-40**
	50	**5 149**	**LN-50**
	63	**5 150**	**LN-63**
	80	**5 151**	**LN-80**
	100	**5 152**	**LN-100**
	125	**9 036**	**LN-125**
Caballete LBG			
	20, 25, 32, 40	**31 761**	**LBG-32**
	50, 63	**31 762**	**LBG-40**
	80	**31 763**	**LBG-50**
		31 764	**LBG-63**
	100	**31 765**	**LBG-80**
		31 766	**LBG-100**
	125	**31 767**	**LBG-125**
Brida basculante SNCL			
	32	**174 404**	**SNCL-32**
	40	**174 405**	**SNCL-40**
	50	**174 406**	**SNCL-50**
	63	**174 407**	**SNCL-63**
	80	**174 408**	**SNCL-80**
	100	**174 409**	**SNCL-100**
	125	**174 410**	**SNCL-125**

Denominación	Para diámetro	Nº de art.	Tipo
Caballete LNG			
	32	**33 890**	**LNG-32**
	40	**33 891**	**LNG-40**
	50	**33 892**	**LNG-50**
	63	**33 893**	**LNG-63**
	80	**33 894**	**LNG-80**
	100	**33 895**	**LNG-100**
Caballete LSN			
	32	**5 561**	**LSN-32**
	40	**5 562**	**LSN-40**
	50	**5 563**	**LSN-50**
	63	**5 564**	**LSN-63**
	80	**5 565**	**LSN-80**
	100	**5 566**	**LSN-100**
	125	**6 987**	**LSN-125**
Caballete en escuadra LQG			
	20, 25, 32, 40	**31 768**	**LQG-32**
	50, 63	**31 769**	**LQG-40**
	80	**31 770**	**LQG-50**
		31 771	**LQG-63**
	100	**31 772**	**LQG-80**
		31 773	**LQG-100**
	125	**31 774**	**LQG-125**
Caballete LSNSG			
	125	**31 753**	**LSNSG-125**
Caballete LNZG			
	125	**32 962**	**LNZG-100/125**

Referencias: elementos de fijación resistentes a la corrosión y a los ácidos

Hojas de datos ➔ 1 / 10.1-2

Denominación	Para diámetro	Nº de art.	Tipo
Caballete CRLBN			
	12	**161 862**	**CRLBN-12/16**
	16	**161 862**	**CRLBN-12/16**
	20	**161 863**	**CRLBN-20/25**
	25	**161 863**	**CRLBN-20/25**
Apoyo CRLNZG			
	125	**161 877**	**CRLNZG-100/125**

Denominación	Para diámetro	Nº de art.	Tipo
Caballete CRLNG			
	32	**161 840**	**CRLNG-32**
	40	**161 841**	**CRLNG-40**
	50	**161 842**	**CRLNG-50**
	63	**161 843**	**CRLNG-63**
	80	**161 844**	**CRLNG-80**
	100	**161 845**	**CRLNG-100**

Productos 2007 – Reservado el derecho de modificación – 2007/03

FESTO

Referencias: cabezales para vástagos

Hojas de datos ➔ 1 / 10.3-2

Denominación	Para diámetro	Nº de artículo	Tipo
Cabeza de rótula SGS			
	12	**9 254**	**SGS-M6**
	16	**9 255**	**SGS-M8**
	20	**9 261**	**SGS-M10x1,25**
	25		
	32		
	40		
	50	**9 262**	**SGS-M12x1,25**
	63		
	80	**9 263**	**SGS-M16x1,5**
	100	**9 264**	**SGS-M20x1,5**
	125	**10 774**	**SGS-M27x2**
Horquilla SG			
	12	**3 110**	**SG-M6**
	16	**3 111**	**SG-M8**
	20	**6 144**	**SG-M10x1,25**
	25		
	32		
	40		
	50	**6 145**	**SG-M12x1,25**
	63		
	80	**6 146**	**SG-M16x1,5**
	100	**6 147**	**SG-M20x1,5**
	125	**14 987**	**SG-M27x2-B**
Placa de acoplamiento KSG			
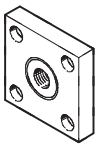	12	–	–
	16		
	20	**32 963**	**KSG-M10x1,25**
	25		
	32		
	40		
	50	**32 964**	**KSG-M12x1,25**
	63		
	80	**32 965**	**KSG-M16x1,5**
	100	**32 966**	**KSG-M20x1,5**
	125	**32 967**	**KSG-M27x2**
Adaptador AD			
	12	**157 328**	**AD-M6-M5**
		157 329	**AD-M6-⅛**
		157 330	**AD-M6-¼**
	16	**157 331**	**AD-M8-⅛**
		157 332	**AD-M8-¼**
	20	**157 333**	**AD-M10x1,25-⅛**
	25	**157 334**	**AD-M10x1,25-¼**
	32		
	40		
	50	**160 256**	**AD-M12x1,25-¼**
	63	**160 257**	**AD-M12x1,25-⅜**

Denominación	Para diámetro	Nº de artículo	Tipo
Horquilla SGA			
	12	–	–
	16		
	20	**32 954**	**SGA-M10x1,25**
	25		
	32		
	40		
	50	**10 767**	**SGA-M12x1,25**
	63		
	80	**10 768**	**SGA-M16x1,5**
	100	**10 769**	**SGA-M20x1,5**
	125	**10 770**	**SGA-M27x2**
Rótula FK			
	12	**2 061**	**FK-M6**
	16	**2 062**	**FK-M8**
	20	**6 140**	**FK-M10x1,25**
	25		
	32		
	40		
	50	**6 141**	**FK-M12x1,25**
	63		
	80	**6 142**	**FK-M16x1,5**
	100	**6 143**	**FK-M20x1,5**
	125	**10 485**	**FK-M27x2**
Placa de acoplamiento KSZ			
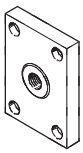	12	**36 123**	**KSZ-M6**
	16	**36 124**	**KSZ-M8**
	20	**36 125**	**KSZ-M10x1,25**
	25		
	32		
	40		
	50	**36 126**	**KSZ-M12x1,25**
	63		
	80	**36 127**	**KSZ-M16x1,5**
	100	**36 128**	**KSZ-M20x1,5**
	125	–	–

FESTO

Referencias: cabezales para vástagos, resistentes a la corrosión y a los ácidos — Hojas de datos ➔ 1 / 10.3-2

Denominación	Para diámetro	Nº de artículo	Tipo	Denominación	Para diámetro	Nº de artículo	Tipo
Cabeza de rótula CRSGS				Horquilla CRSG			
	12	**195 580**	**CRSGS-M6**	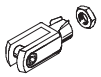	12	**13 567**	**CRSG-M6**
	16	**195 581**	**CRSGS-M8**		16	**13 568**	**CRSG-M8**
	20	**195 582**	**CRSGS-M10x1,25**		20	**13 569**	**CRSG-M10x1,25**
	25				25		
	32				32		
	40				40		
	50	**195 583**	**CRSGS-M12x1,25**		50	**13 570**	**CRSG-M12x1,25**
	63				63		
	80	**195 584**	**CRSGS-M16x1,5**		80	**13 571**	**CRSG-M16x1,5**
	100	**195 585**	**CRSGS-M20x1,5**		100	**13 572**	**CRSG-M20x1,5**
	125	**195 586**	**CRSGS-M27x2**		125	**185 361**	**CRSG-M27x2**

Referencias: válvulas reguladoras de caudal — Hojas de datos ➔ Tomo 2

	Conexión		Material	Nº de artículo	Tipo
	Rosca	Para tubo de diámetro exterior			
Para el aire de escape					
	M5	3	Ejecución en metal	**193 137**	**GRLA-M5-QS-3-D**
		4		**193 138**	**GRLA-M5-QS-4-D**
		6		**193 139**	**GRLA-M5-QS-6-D**
	G⅛	3		**193 142**	**GRLA-⅛-QS-3-D**
		4		**193 143**	**GRLA-⅛-QS-4-D**
		6		**193 144**	**GRLA-⅛-QS-6-D**
		8		**193 145**	**GRLA-⅛-QS-8-D**
	G¼	6		**193 146**	**GRLA-¼-QS-6-D**
		8		**193 147**	**GRLA-¼-QS-8-D**
		10		**193 148**	**GRLA-¼-QS-10-D**
Para el aire de alimentación					
	M5	3	Ejecución en metal	**193 153**	**GRLZ-M5-QS-3-D**
		4		**193 154**	**GRLZ-M5-QS-4-D**
		6		**193 155**	**GRLZ-M5-QS-6-D**
	G⅛	3		**193 156**	**GRLZ-⅛-QS-3-D**
		4		**193 157**	**GRLZ-⅛-QS-4-D**
		6		**193 158**	**GRLZ-⅛-QS-6-D**
		8		**193 159**	**GRLZ-⅛-QS-8-D**

Productos 2007 – Reservado el derecho de modificación – 2007/03

FESTO

Referencias – Sensores de proximidad para ranura en T, magnetorresistivos Hojas de datos ➔ www.festo.com/catalogue/sm

	Tipo de fijación	Salida digital	Conexión eléctrica	Longitud del cable [m]	Nº art.	Tipo
Contacto normalmente abierto						
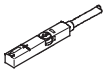	Montaje en la ranura desde la parte superior, a ras con el perfil del cilindro	PNP	Cable, trifilar	2,5	**543 867**	**SMT-8M-PS-24V-K-2,5-OE**
			Conector M8x1, 3 contactos	0,3	**543 866**	**SMT-8M-PS-24V-K-0,3-M8D**
			Conector M12x1, 3 contactos	0,3	**543 869**	**SMT-8M-PS-24V-K-0,3-M12**
		NPN	Cable, trifilar	2,5	**543 870**	**SMT-8M-NS-24V-K-2,5-OE**
			Conector M8x1, 3 contactos	0,3	**543 871**	**SMT-8M-NS-24V-K-0,3-M8D**
	Introducción a lo largo de la ranura, a ras con el perfil del cilindro	PNP	Cable, trifilar	2,5	**175 436**	**SMT-8-PS-K-LED-24-B**
			Conector M8x1, 3 contactos	0,3	**175 484**	**SMT-8-PS-S-LED-24-B**
Contacto normalmente cerrado						
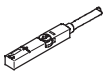	Montaje en la ranura desde la parte superior, a ras con el perfil del cilindro	PNP	Cable, trifilar	7,5	**543 873**	**SMT-8M-PO-24V-K7,5-OE**

Referencias – Sensores de proximidad para ranura en T, Reed magnéticos Hojas de datos ➔ www.festo.com/catalogue/sm

	Tipo de fijación	Salida digital	Conexión eléctrica	Longitud del cable [m]	Nº art.	Tipo
Contacto normalmente abierto						
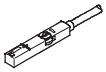	Montaje en la ranura desde la parte superior, a ras con el perfil del cilindro	Con contacto	Cable, trifilar	2,5	**543 862**	**SME-8M-DS-24V-K-2,5-OE**
				5,0	**543 863**	**SME-8M-DS-24V-K-5,0-OE**
			Cable, bifilar	2,5	**543 872**	**SME-8M-ZS-24V-K-2,5-OE**
			Conector M8x1, 3 contactos	0,3	**543 861**	**SME-8M-DS-24V-K-0,3-M8D**
	Introducción a lo largo de la ranura, a ras con el perfil del cilindro	Con contacto	Cable, trifilar	2,5	**150 855**	**SME-8-K-LED-24**
			Conector M8x1, 3 contactos	0,3	**150 857**	**SME-8-S-LED-24**
Contacto normalmente cerrado						
	Introducción a lo largo de la ranura, a ras con el perfil del cilindro	Con contacto	Cable, trifilar	7,5	**160 251**	**SME-8-O-K-LED-24**

Referencias – Cables Hojas de datos ➔ www.festo.com/catalogue/nebu

	Conexión eléctrica en el lado izquierdo	Conexión eléctrica en el lado derecho	Longitud del cable [m]	Nº art.	Tipo
	Conector recto tipo zócalo M8x1, 3 contactos	Cable de 3 hilos, extremo libre	2,5	**541 333**	**NEBU-M8G3-K-2.5-LE3**
			5	**541 334**	**NEBU-M8G3-K-5-LE3**
	Conector recto tipo zócalo M12x1, 5 contactos	Cable de 3 hilos, extremo libre	2,5	**541 363**	**NEBU-M12G5-K-2.5-LE3**
			5	**541 364**	**NEBU-M12G5-K-5-LE3**
	Conector acodado tipo zócalo M8x1, 3 contactos	Cable de 3 hilos, extremo libre	2,5	**541 338**	**NEBU-M8W3-K-2.5-LE3**
			5	**541 341**	**NEBU-M8W3-K-5-LE3**
	Conector acodado tipo zócalo M12x1, 5 contactos	Cable de 3 hilos, extremo libre	2,5	**541 367**	**NEBU-M12W5-K-2.5-LE3**
			5	**541 370**	**NEBU-M12W5-K-5-LE3**

Referencias – Tapa para ranura en T

	Montaje	Longitud [m]	Nº de artículo	Tipo
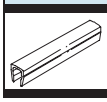	Enchufable	2x 0,5	**151 680**	**ABP-5-S**