Kumanda Bloğu VOFT

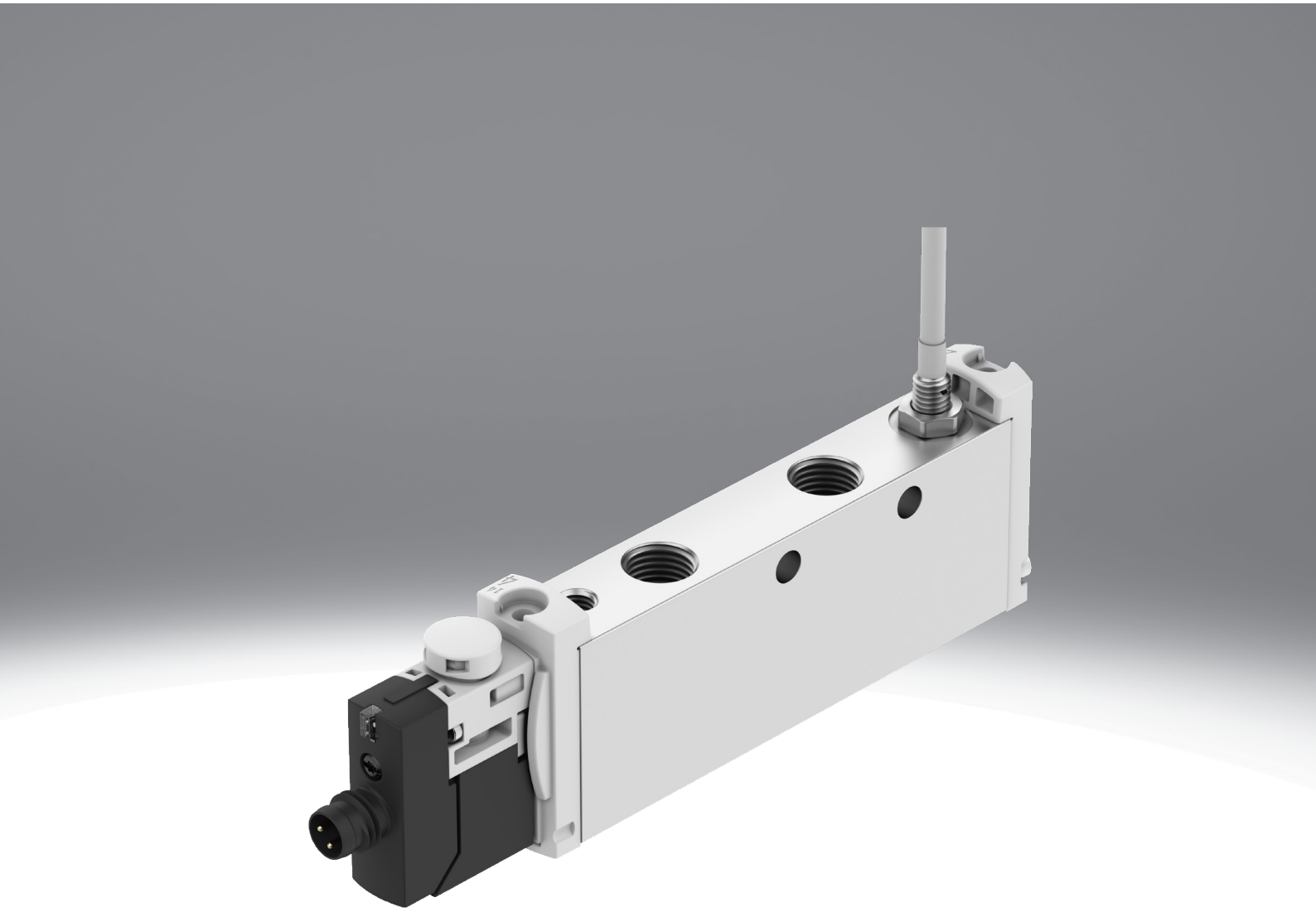

Özellikler

Bir bakışta

VOFT valfi, hat içi kurulum için elektrikli, monostabil 6/2- yollu bir kontrol valfidir. Valf, anahtarlama konumunu sorgulayarak bir teşhis fonksiyonuna sahiptir ve dinlenme konumunda kapalıdır. Piston mekanik bir sıkıştırma yayı tarafından sıfırlanır.
Vana 4 varyantlarında mevcuttur. Tek veya çift kanallı, her biri gizli veya basmalı düğmeli manuel geçersiz kılma özelliğine sahiptir.

Ek işlev

Vana, işlevi, sağlam tasarımı ve güvenilir anahtarlama konumu izleme özelliği sayesinde güvenlik işlevlerinin uygulanması için uygundur:
- STO (Güvenli tork kapatma)
- PUS (Beklenmedik başlatmaya karşı koruma)

Valf fonksiyonu

[M62] 6/2 yollu valf, tek bobinli

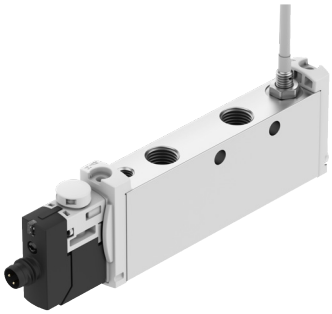

[T62] 6/2 yollu valf, tek bobinli, iki kanallı

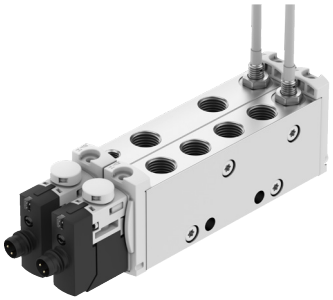

Manuel kumanda

[S] Örtülü

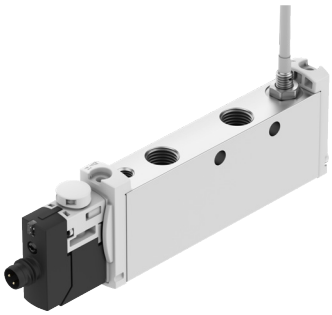

[T2] Basmalı ve kilitlemeli, aksesuarlarla sadece basmalı

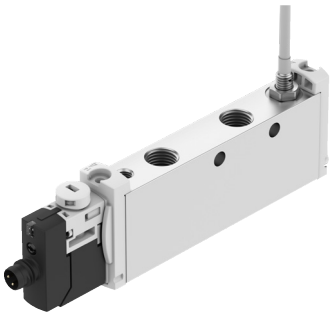

Manuel geçersiz kılma düğmesine basılarak VOFT valfi ana konumdan anahtarlama konumuna getirilir.

Tip anahtarı

001	Seri	
VOFT	Kumanda Bloğu	

002	Yollu valf türü	
L	Hat tipi valf	

003	Konstrüksiyon prensibi	
	Piston sürgüsü	

004	Sızdırmazlık prensibi	
	Yumuşak yalıtımlı	

005	Boyut	
14	Boyut 14	

006	Valf fonksiyonu	
M62	6/2 yollu valf, tek bobinli	
T62	6/2 yollu valf, tek bobinli, iki kanallı	

007	Tek bobinli valfler için geri alma türü	
M	Mekanik yay	

008	Pilot havası	
Z	Harici	

009	Manuel kumanda	
S	Örtülü	
T2	Basmalı ve kilitlemeli, aksesuarlarla sadece basmalı	

010	Pnömatik bağlantı	
G18	G1/8	

011	Nominal çalışma gerilimi	
1	24 V DC	

012	Elektrik bağlantısı	
M8	Soket M8, A kodlu	

013	Kablolama	
R	Entegre koruyucu devre ile tutma akımı azaltma	

014	Gösterge	
L	LED	

015	Konum algılama	
2APC	2 yaklaşım sensörü, açık kablo uçlu PNP	
APC	Yaklaşım sensörü, açık kablo uçlu PNP	

Veri sayfası

Güvenlik teknolojisi parametreleri	
Ters polarite koruması	tüm elektrik bağlantıları için
Ters polarite koruması sensör	tüm elektrik bağlantıları için
Kanıtlanmış bileşen belirleme yöntemi	EN ISO 13894-1:2023, Bölüm 6.1.11'e göre yol c2); geçerli ürün ve uygulama standartlarına uygun olarak güvenlikle ilgili uygulama için uygunluğunu ve güvenilirliğini gösteren ilkelere göre üretilmeli, doğrulanmalı ve onaylanmalıdır. Yöntem: Güvenlik ilkelerine ve testlerine uygunluk Ayrıntılar için bkz. CA-0759
Doğrudan ve dolaylı temasa karşı koruma	PELV
Koruma türü	IP65

Genel teknik veriler				
Manuel kumanda	basmalı		üzeri örtülü	
Valf fonksiyonu	6/2 yollu valf, tek bobinli, iki kanallı	6/2 yollu valf, tek bobinli	6/2 yollu valf, tek bobinli, iki kanallı	6/2 yollu valf, tek bobinli
Yapı genişliği	29 mm	14,5 mm	29 mm	14,5 mm
Çalıştırma türü	elektrikli			
Tasarım	Piston sürgüsü			
Geri alma türü	mekanik yay			
Hava tahliye fonksiyonu	kısılamaz			
Sızdırmazlık prensibi	yumuşak			
Montaj konumu	İstenildiği gibi			
Karşılık geldiği norm	EN 60947-5-2			
Kontrol türü	Pilot kumandalı			
Pilot hava beslemesi	harici			
Akış yönü	tersine çevrilemez			
Ölçüm prensibi	endüktif			
Örtüşme	negatif kapsama			
Zorunlu dinamizasyon hakkında not	Bu konuyla ilgili güncel bilgiler Teknik Rapor V içerisinde bulunabilir.			
Anahtarlama konumu göstergesi	LED			
Anahtarlama durumu göstergesi sensör	LED			
Sinyal durumu göstergesi	Sarı LED, valf kontrolü			
Anahtarlama konumu sorgulama	Sensörlü normal konum			
Devreye girme süresi	100%			
Montaj türü	M4 vida için geçiş deliği ile			
Anahtarlama elemanı işlevi	Normalde kapalı kontakt			
ISO 8778'e göre normalleştirilmiş nominal akış	400 l/dak	830 l/dak	400 l/dak	830 l/dak
Standart nominal debi (DIN 1343'e göre normalleştirilmiş)	360 l/dak	770 l/dak	360 l/dak	770 l/dak
Ürün ağırlığı	280 g	140 g	280 g	140 g
b değeri	0,45	0,42	0,45	0,42
C değeri	1,5 l/sbar	3 l/sbar	1,5 l/sbar	3 l/sbar

Veri sayfası

Çalışma ve çevre koşulları	
Pnömatik bağlantı 1	G1/8
Pnömatik bağlantı 2	G1/8
Pnömatik bağlantı 3	G1/8
Pnömatik bağlantı 4	G1/8
Pnömatik bağlantı 5	G1/8
Pnömatik bağlantı 6	G1/8
Kontrol havası bağlantısı 14	M5
İşletim ortamı	ISO 8573-1:2010 [7:4:4] uyarınca basınçlı hava
Kontrol ortamı	ISO 8573-1:2010 [7:4:4] uyarınca basınçlı hava
İşletim / kontrol ortamı hakkında not	Yağlı işletim mümkün değil
Osilasyon direnci	FN 942017-4 ve EN 60068-2-6 uyarınca şiddet seviyesi 2 ile nakliye uygulama testi
Şok direnci	FN 942017-5 ve EN 60068-2-27'ye göre şiddet seviyesi 2 ile şok testi
CE işareti (bkz. Uygunluk Beyanı)[1)]	AB EMC direktifine göre AB RoHS direktifine göre
UKCA işareti (bkz. Uygunluk Beyanı)[2)]	EMC için Birleşik Krallık düzenlemelerine göre Birleşik Krallık RoHS düzenlemelerine göre
Korozyon direnci sınıfı KBK[3)]	2 - orta derece korozyona maruziyet
Nominal kullanım yüksekliği	VDE 0580'e göre 1000 m
Temiz oda uygunluğu, aşağıdakilere göre ölçülür ISO 14644-14	ISO 14644-1 uyarınca Sınıf 5
Ses basınç seviyesi	64 dB(A)
Depolama sıcaklığı	-10 ... 60°C
Ortam sıcaklığı	-5 ... 50°C
Akışkan sıcaklığı	-5 ... 50°C

1) Lütfen AT uygunluk beyanının kullanım alanına bakın: www.festo.com/catalogue/... → Support/Downloads.
Cihazların konut, iş ve ticari alanlarda ve ayrıca küçük işletmelerde kullanımına ilişkin kısıtlamalar olması durumunda yayılan paraziti azaltmak için daha fazla önlem alınması gerekebilir.
2) Lütfen AT uygunluk beyanının kullanım alanına bakın: www.festo.com/catalogue/... → Support/Downloads.
Cihazların konut, iş ve ticari alanlarda ve ayrıca küçük işletmelerde kullanımına ilişkin kısıtlamalar olması durumunda yayılan paraziti azaltmak için daha fazla önlem alınması gerekebilir.
3) Daha fazla bilgi için bkz. www.festo.com/x/topic/kbk

Elektriksel veriler	
Çalışma gerilimi aralığı DC	24 V
Nominal çalışma gerilimi DC	24 V
Çalışma gerilimi aralığı DC sensör	10 ... 30 V
0 sinyalinde maks. pozitif test palsı	800 µs
1 sinyalide maks. negatif test palsı	400 µs
İzin verilen gerilim dalgalanmaları	%-10
Sensör kısa devre dayanımı	Evet
Boşta çalışma akımı sensör	10 mA
Maks. çıkış akımı sensörü	200 mA
Maks. anahtarlama frekansı sensör	5.000 Hz
Artakalan dalgalanma sensör	±%10
Gerilim düşüşü sensör	2 V
Sensör bağlantısı	Kablo, 3 pinli, 2,5 M
Valf - sensör kapama anahtarlama süresi	70 ms
Valf - sensör açma anahtarlama süresi	11 ms
Elektrik bağlantısı	2x Soket, 3 pinli, M8x1, EN 61076-2-104'e göre A kodlu, Soket
Açma anahtarlama süresi	14 ms
Kapama anahtarlama süresi	65 ms

Veri sayfası

Malzemeler	
Sızdırmazlık elemanları malzemesi	FPM, HNBR, NBR
Gövde malzemesi	Dövme alüminyum alaşım
Kablo kılıfı malzemesi	PVC
Vida malzemesi	Çelik, kimyasal nikel kaplamalı
Malzeme hakkında not	RoHS uyumlu
LABS uygunluğu	VDMA24364 Bölge III

Ölçüler

Ölçüler – Kumanda bloğu, 1 kanallı CAD verilerini indir www.festo.com

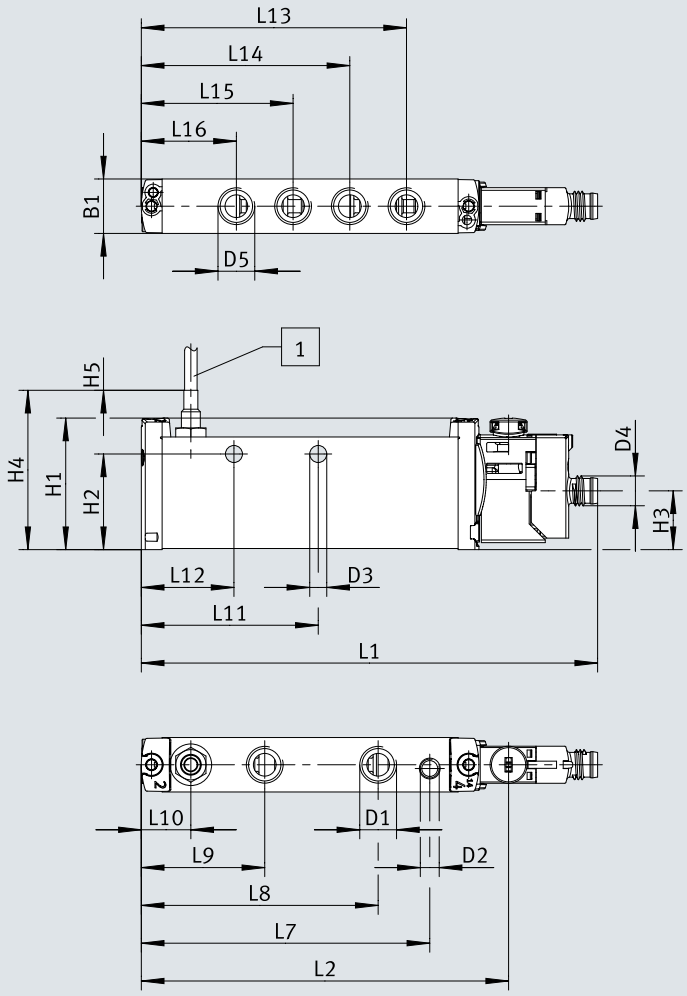

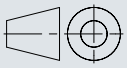

[1] Kablo uzunluğu

	B1	D1	D2	D3 Ø	D4	D5	H1	H2	H3	H4	H5
VOFT-L14-M62-MZT2-G18-1M8RL-APC	14,4	G1/8	M5	4,5	M8	G1/8	34,8	25,3	15,6	15,6	2500
VOFT-L14-M62-MZS-G18-1M8RL-APC											

	L1	L2	L7	L8	L9	L10	L11	L12	L13	L14	L15	L16
VOFT-L14-M62-MZT2-G18-1M8RL-APC	120,7	97,2	76,3	62,6	32,6	13,1	46,8	24,5	70,1	55,1	40,1	25,1
VOFT-L14-M62-MZS-G18-1M8RL-APC												

Ölçüler

Ölçüler – Kumanda bloğu, 2 kanallı CAD verilerini indir www.festo.com

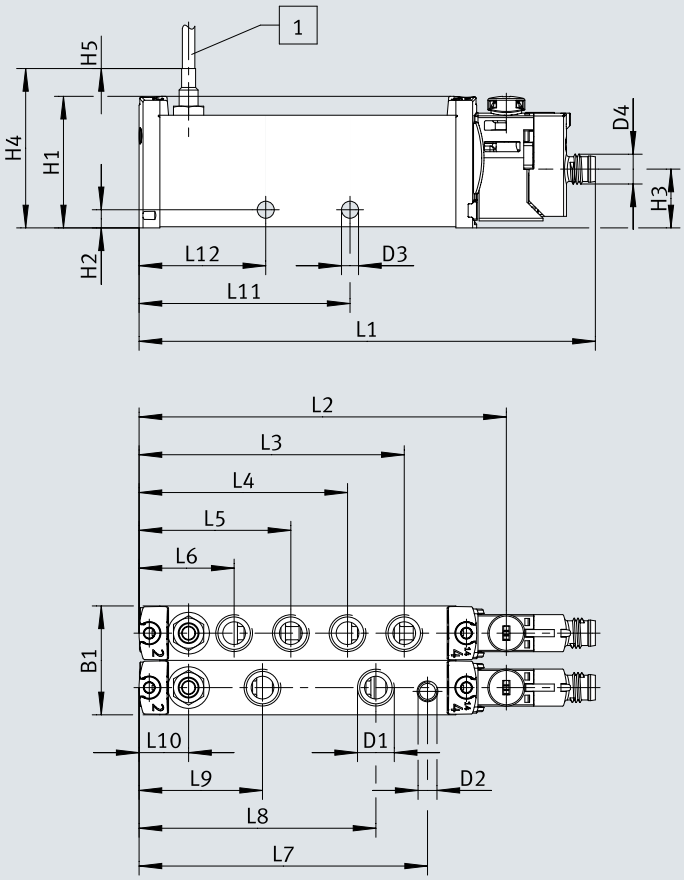

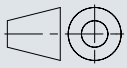

[1] Kablo uzunluğu

	B1	D1	D2	D3 Ø	D4	H1	H2	H3	H4	H5
VOFT-L14-T62-MZT2-G18-1M8RL-2APC VOFT-L14-T62-MZS -G18-1M8RL-2APC	28,8	G1/8	M5	4,5	M8	34,8	4,8	15,6	15,6	2500

	L1	L2	L3	L4	L5	L6	L7	L8	L9	L10	L11	L12
VOFT-L14-T62-MZT2-G18-1M8RL-2APC VOFT-L14-T62-MZS -G18-1M8RL-2APC	120,7	97,2	70,1	55,1	40,1	25,1	76,3	62,6	32,6	13,1	55,8	33,5

Sipariş bilgileri

Kumanda bloğu, 1 kanallı

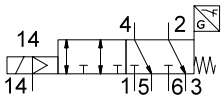

Valf fonksiyonu	Manuel kumanda	Parça no.	Tip
6/2 yollu valf, tek bobinli	basmalı	**8219319**	**VOFT-L14-M62-MZT2-G18-1M8RL-APC**
	üzeri örtülü	**8219320**	**VOFT-L14-M62-MZS-G18-1M8RL-APC**

Kumanda bloğu, 2 kanallı

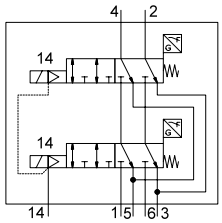

Valf fonksiyonu	Manuel kumanda	Parça no.	Tip
6/2 yollu valf, tek bobinli, iki kanallı	basmalı	**8219317**	**VOFT-L14-T62-MZT2-G18-1M8RL-2APC**
	üzeri örtülü	**8219318**	**VOFT-L14-T62-MZS-G18-1M8RL-2APC**

Aksesuar

Güvenlikle ilgili uygulamalar için susturucu



Pnömatik bağlantı	Darbe emici elemanı malzemesi	Çalışma basıncı [1]	Ortam sıcaklığı	Parça no.	Tip
G1/8	PE	0 ... 8 bar	-10 ... 60 °C	**197583**	**UO-1/8**

1) Güvenlikle ilgili uygulamalar için, istenen güvenlik kategorisine ve performans seviyesine göre açık susturucuların kullanılması zorunludur. Kullanılan susturucuların izin verilen maksimum çalışma basıncı aşılmamalıdır.

Standart uygulamalar için susturucu



Pnömatik bağlantı	Darbe emici elemanı malzemesi	Ses basınç seviyesi	Parça no.	Tip
G1/8	PE	59 dB(A)	**161419**	**UC-1/8**