Su ayırıcı MS6-LWS



Özellikler

Bir bakışta

Su ayırıcı, basınçlı havadaki yoğuşmayı giderir.

- Maksimum akışa kadar sürekli yüksek yoğuşma ayırma (%99)
- Entegre bir metal kavanoz aracılığıyla kavanoz koruması.
- Opsiyonel olarak tam otomatik veya elektrik kontrollü tam otomatik su tahliyesi ile
- Bölge 1, 2, 21 ve 22 potansiyel olarak patlayıcı alanlarında kullanım için isteğe bağlı cihaz modeli EX4
- Ürün, ISO 1179-1 ve ISO 228-1'e uygundur

Sipariş bilgileri - Modüler sistem

ms6-lws

Konfigüre edilebilir ürün
Bu ürün ve tüm ürün seçenekleri, konfigüratör yoluyla sipariş edilebilir.

Çizelgeler

ms6-lws

Bu belgede gösterilen şemalar, çevrimiçi olarak da mevcuttur. Orada kesin değerleri görüntülemek mümkündür.

İşlev

[LWS]	Su ayırıcı

Santrifüj seperatörü, basınçlı havadan yoğuşma suyunu uzaklaştırır. Yüksek bir ayırma derecesine sahiptir ve bu sayede ardıl pnömatik bileşenleri nemden, korozyondan ve arızalardan korur.

Pnömatik bağlantı

Bağlantı plakalarının takılmasıyla, modül gerektiğinde daha kolay değiştirilebilir (örneğin boru hatları kullanıldığında).

Su tahliye

Yoğuşma suyu tahliyesi, şamandıra kumandalı bir tam otomatik bir yoğuşma suyu tahliye valfi veya tam otomatik elektrikli bir yoğuşma suyu tahliye valfi aracılığıyla boşaltılır.

Montaj türü

[WP]	Standart tip montaj braketi



Tek bir cihazın veya bir bakım cihazı kombinasyonunun duvara montajı için

[WPM]	Şartlandırıcı üniteleri takmak için montaj braketi

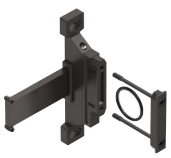

Tek bir cihazın veya bir bakım cihazı kombinasyonunun duvara montajı için

Özellikler

[WB]	Arka merkezde sabitleme (üstten ve alttan duvara montaj), bağlantı plakaları gerekmez



tek bir cihazın duvara montajı için

AB Ex sertifikası

Bölge 1, 2, 21 ve 22 potansiyel olarak patlayıcı alanlarında kullanım için isteğe bağlı cihaz modeli EX4

Ruhsat UL

Kanada ve ABD pazarları için güvenlik gereksinimlerini karşılayan isteğe bağlı cihaz varyantı UL1.

Akış yönü

Ters akış yönü ile teslim edilebilir.

Tip anahtarı

001	Seri	
MS	MS serisi	

002	Boyut	
6	Izgara ölçüsü 62 mm	

003	Diş türü	
	G diş	

004	İşlev	
LWS	Su ayırıcı	

005	Pnömatik bağlantı	
1/4	Dişi diş G1/4	
3/8	Dişi diş G3/8	
1/2	Dişi diş G1/2	
AGB	Bağlantı plakası G1/4	
AGC	Bağlantı plakası G3/8	
AGD	Bağlantı plakası G1 / 2	
AGE	Bağlantı plakası G3/4	
AGF	Bağlantı plakası G1	

006	Hazne tasarımı	
U	Metal hazne	

007	Su tahliye	
E2	Harici tam otomatik su tahliyesi, elektrikli, 110 V AC, bağlantı terminalleri	
E3	Harici tam otomatik su tahliyesi, elektrikli, 230 V AC, bağlantı terminalleri	
E4	Harici tam otomatik yoğuşma suyu tahliyesi, elektrikli, 24 V DC, bağlantı klemensleri	
V	Tam otomatik, dinlenme konumu açık	
VC	Tam otomatik, dinlenme konumu kapalı	

008	Montaj türü	
	Montaj braketi olmadan	
WB	Arka merkezde sabitleme (üstten ve alttan duvara montaj), bağlantı plakaları gerekmez	
WP	Standart tip montaj braketi	
WPM	Şartlandırıcı üniteleri takmak için montaj braketi	

009	AB Ex sertifikası	
	Yok	
EX4	AB patlamaya karşı koruma direktifine (ATEX) göre II 2GD	

010	Ruhsat UL	
	Yok	
UL1	Kanade ve ABD için cULus ordinary location	

011	Akış yönü	
	Akış yönü soldan sağa	
Z	Akış yönü sağdan sola	

Veri sayfası

Genel teknik veriler			
Pnömatik bağlantı 1[1]	G1/4	G3/8	G1/2
Pnömatik bağlantı 2[2]	G1/4	G3/8	G1/2
Boyut	6		
Tasarım	Santrifüj ayırıcı		
Montaj türü	isteğe bağlı olarak: Kablo döşeme Aksesuar kullanılarak		
Montaj konumu	dikey +/- 5°		
Çıkışta hava saflığı sınıfı[3]	ISO 8573-1:2010 [7:7:4] uyarınca basınçlı hava		
Kabuk koruması	metal bir kabuk olarak entegre		
Su tahliye	tam otomatik		
Kondensat ayırma derecesi	99%		
Maks. yoğuşma miktarı	38 ml		

1) Bağlantı plakası üzerinden [AG...]: G1/4, G3/8, G1/2, G3/4 veya G1; [AQ...]: 1/4 NPT, 3/8 NPT, 1/2 NPT veya 3/4 NPT
2) Bağlantı plakası üzerinden [AG...]: G1/4, G3/8, G1/2, G3/4 veya G1; [AQ...]: 1/4 NPT, 3/8 NPT, 1/2 NPT veya 3/4 NPT
3) Varyant E2, E3 veya E4 ile: ISO 8573-1:2010 [–:7:4]

Standart anma debisi qnN			
Pnömatik bağlantı 1	G1/4	G3/8	G1/2
Standart nominal debi (DIN 1343'e göre normalleştirilmiş)	2.400 l/dak	3.500 l/dak	3.800 l/dak

Çalışma ve çevre koşulları – tam otomatik yoğuşma suyu tahliyesi [V]	
Su tahliye	tam otomatik
Çalışma basıncı	2 ... 12 bar
İşletim ortamı	ISO 8573-1:2010 [7:-:-] uyarınca basınçlı hava İnert gazlar
Ortam sıcaklığı	-10 ... 60°C
Akışkan sıcaklığı	-10 ... 60°C
Depolama sıcaklığı	–
Korozyon direnci sınıfı KBK[1]	2 - orta derece korozyona maruziyet
Gıdaya uygunluk[2]	bkz. Gelişmiş yapı malzemesi bilgisi

1) Daha fazla bilgi için bkz. www.festo.com/x/topic/kbk
2) Daha fazla bilgi için bkz. www.festo.com/catalogue/ms6-lws → Support/Downloads.

Çalışma ve çevre koşulları – tam otomatik, elektrik kontrollü yoğuşma suyu tahliyesi [E2], [E3], [E4]	
Su tahliye	tam otomatik, tam otomatik, elektrikli kumanda, elle basmalı
Çalışma basıncı	0,8 ... 16 bar
İşletim ortamı	ISO 8573-1:2010 [-:-:-] uyarınca basınçlı hava ISO 8573-1:2010 [7:-:-] uyarınca basınçlı hava İnert gazlar
Ortam sıcaklığı	-10 ... 60°C
Akışkan sıcaklığı	-10 ... 60°C
Depolama sıcaklığı	–
Korozyon direnci sınıfı KBK[1]	2 - orta derece korozyona maruziyet
Gıdaya uygunluk[2]	bkz. Gelişmiş yapı malzemesi bilgisi
Ruhsat[3]	c UL us - Tanınan (OL)

1) Daha fazla bilgi için bkz. www.festo.com/x/topic/kbk
2) Daha fazla bilgi için bkz. www.festo.com/catalogue/ms6-lws → Support/Downloads.
3) Daha fazla bilgi için bkz. www.festo.com/catalogue/ms6-lws → Support/Downloads.

Veri sayfası

ATEX	
ATEX kategorisi, gaz	II 2G
Ex ateşleme koruma sınıfı	Ex h IIC T6 Gb X
ATEX kategorisi, toz	II 2D
Ex ateşleme koruma sınıfı, toz	Ex h IIIC T60°C Db X
Ex ortam sıcaklığı	-10°C <= Ta <= +60°C
CE işareti (bkz. Uygunluk Beyanı)[1)]	AB patlamaya karşı koruma direktifine (ATEX) göre
UKCA işareti (bkz. Uygunluk Beyanı)[2)]	UK EX düzenlemelerine göre

1) Daha fazla bilgi için www.festo.com/catalogue/ms6-lws → Destek/Downloads.
2) Daha fazla bilgi için www.festo.com/catalogue/ms6-lws → Destek/Downloads.

Ağırlık	
Ürün ağırlığı[1)]	820 g

1) Yoğunlaşma sıvısı tam otomatik boşaltmaya sahip su ayırıcı, elektrik kontrollü [E2], [E3], [E4]: 1800 g

Malzemeler	
Gövde malzemesi	Alüminyum pres döküm
Kabuk malzemesi	Dövme alüminyum alaşım
Kontrol camı malzemesi	PA
Sızdırmazlık elemanları malzemesi	NBR
Malzeme hakkında not	RoHS uyumlu
LABS uygunluğu	VDMA24364-B1/B2-L

Fark basıncı p1-2'ye bağlı normal debi qn – pnömatik bağlantı G1/4, NPT1/4

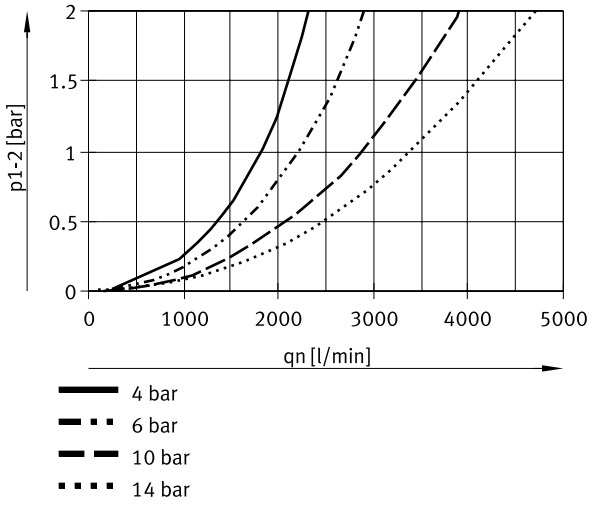

Veri sayfası

Fark basıncı p1-2‘ye bağlı normal debi qn – pnömatik bağlantı G3/8, NPT3/8

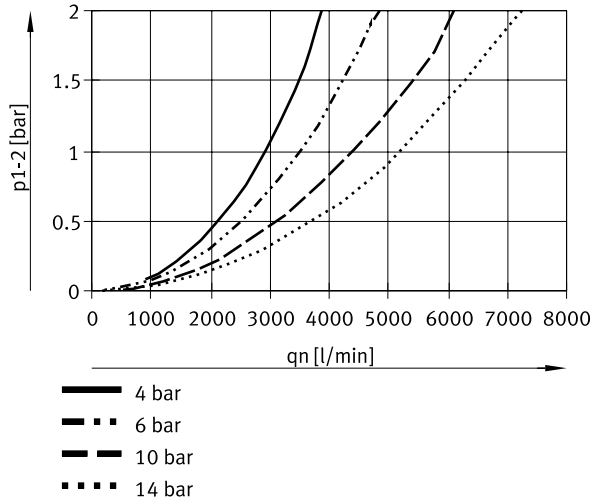

Fark basıncı p1-2‘ye bağlı normal debi qn – pnömatik bağlantı G1/2, NPT1/2

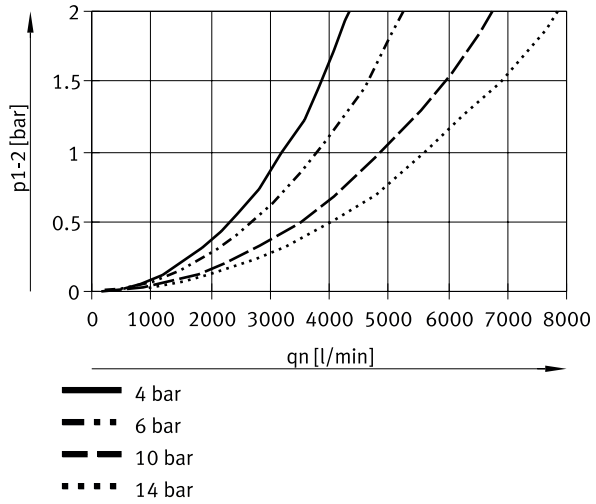

Ölçüler

Ölçüler – [V] Yoğunlaşma sıvısı tam otomatik boşaltma CAD verilerini indir www.festo.com

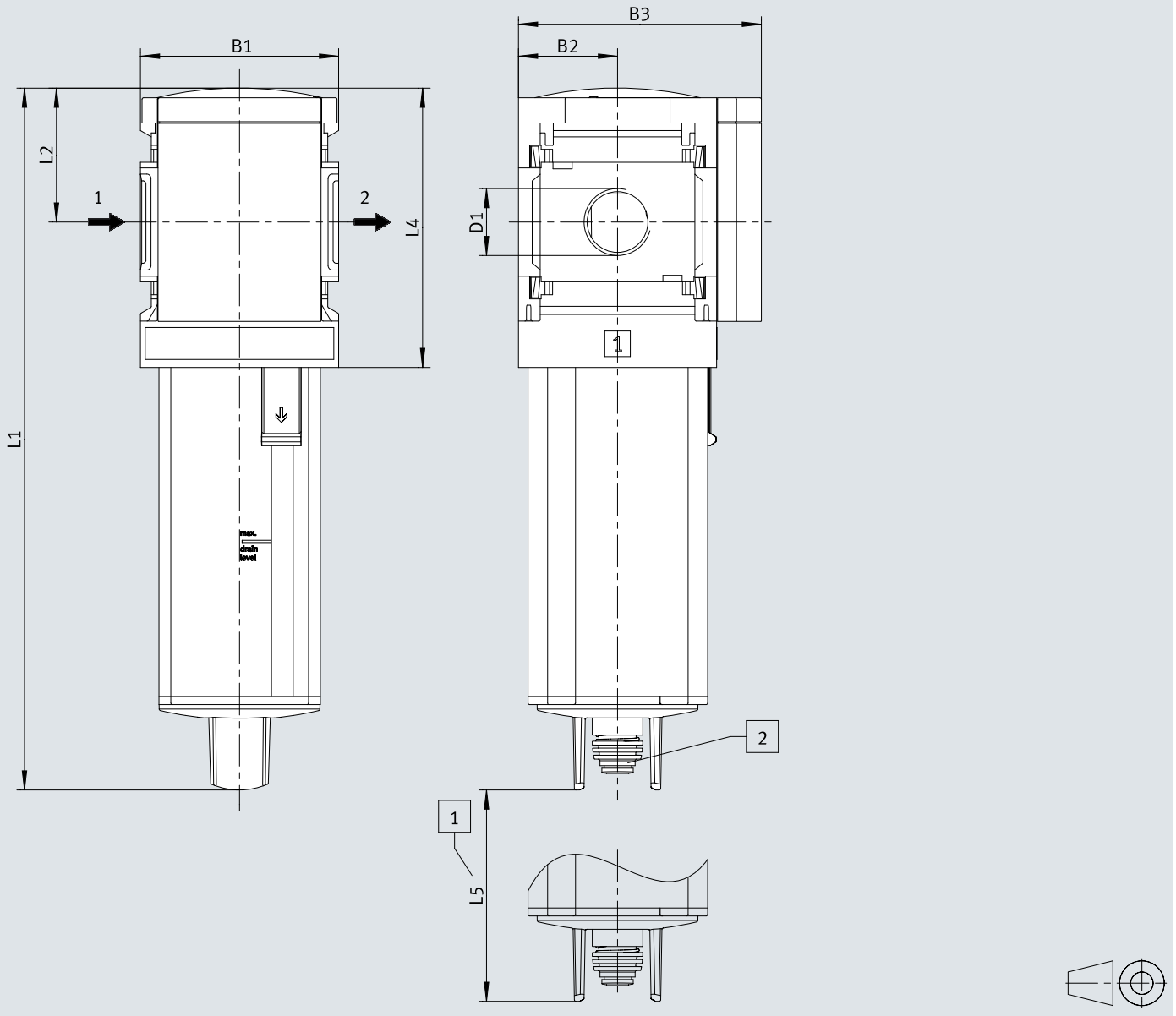

[1] Kurulum boyutu
[2] Plastik hortum için tırnaklı nipel PUN(-H)-8x1,25

	B1	B2	B3	D1	L1	L2	L4	L5
MS6-LWS-1/4-...-V	62	31	76	G1/4	220	42	88	64
MS6-LWS-3/8-...-V				G3/8				
MS6-LWS-1/2-...-V				G1/2				

1) Not: Bu ürün ISO 1179-1 ve ISO 228-1 ile uyumludur.

Ölçüler

Ölçüler – [E2]/[E3]/[E4] tam otomatik, elektrik kontrollü

CAD verilerini indir www.festo.com

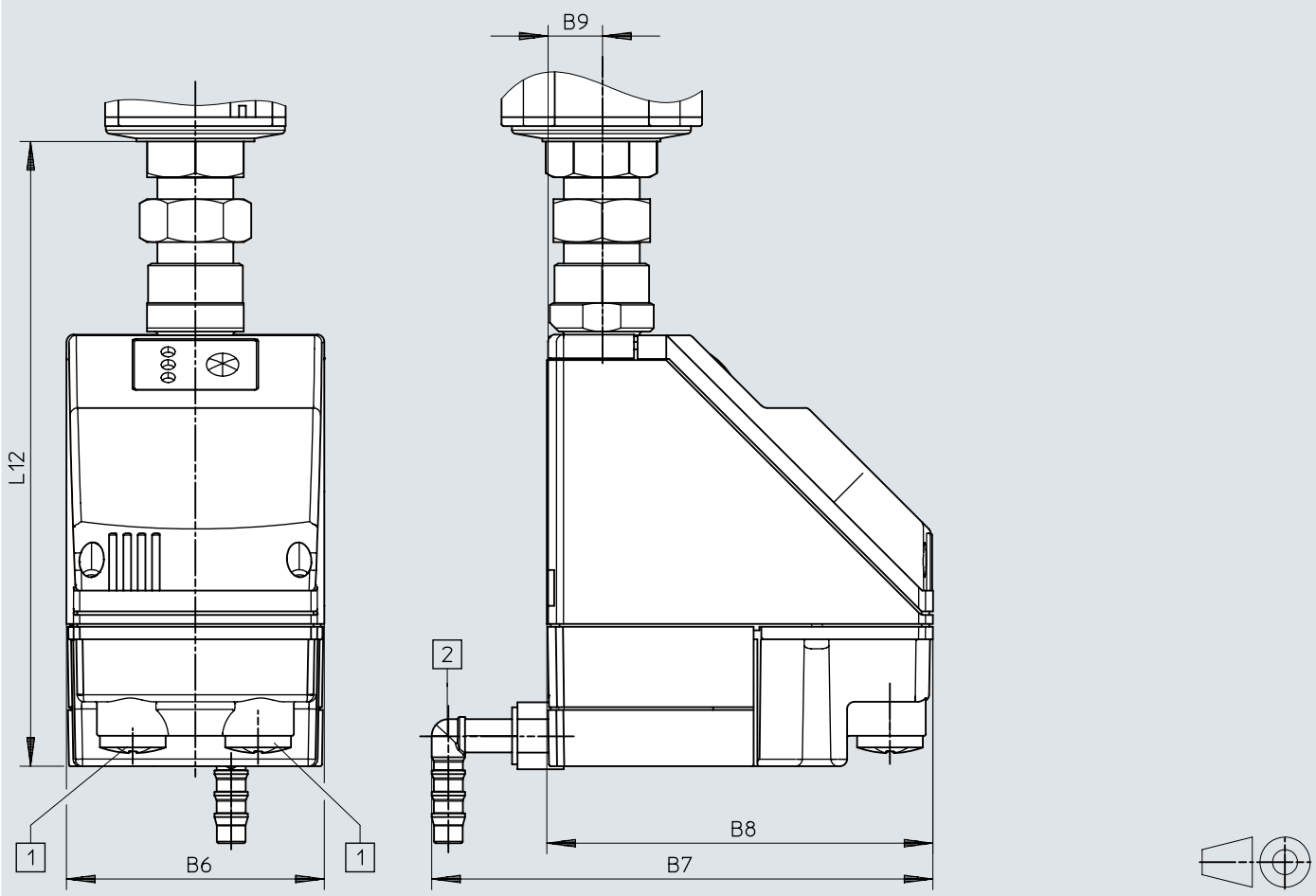

[1] Elektrik bağlantısı: vidalı terminal PG9
[2] PUN-H-12x2 plastik hortum için bağlantı, 360° dönebilir

	B6	B7	B8	B9	L12
MS6-LWS-...-E2/E3/E4	72	140	108	15	174,5

Sipariş bilgileri

Sipariş bilgileri



Boyut	Pnömatik bağlantı 1	Su tahliye	Ürün ağırlığı	Parça no.	Tip
6	G1/4	tam otomatik	820 g	**564868**	**MS6-LWS-1/4-U-V**
	G3/8			**564869**	**MS6-LWS-3/8-U-V**
	G1/2			**564870**	**MS6-LWS-1/2-U-V**

Sipariş bilgileri – Modüler ürün sistemi

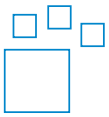

Tip kodu	Parça no.	Tip
MS6-LWS	**564858**	**MS6-LWS**

Çevre birimlerine genel bakış

Çevre birimlerine genel bakış

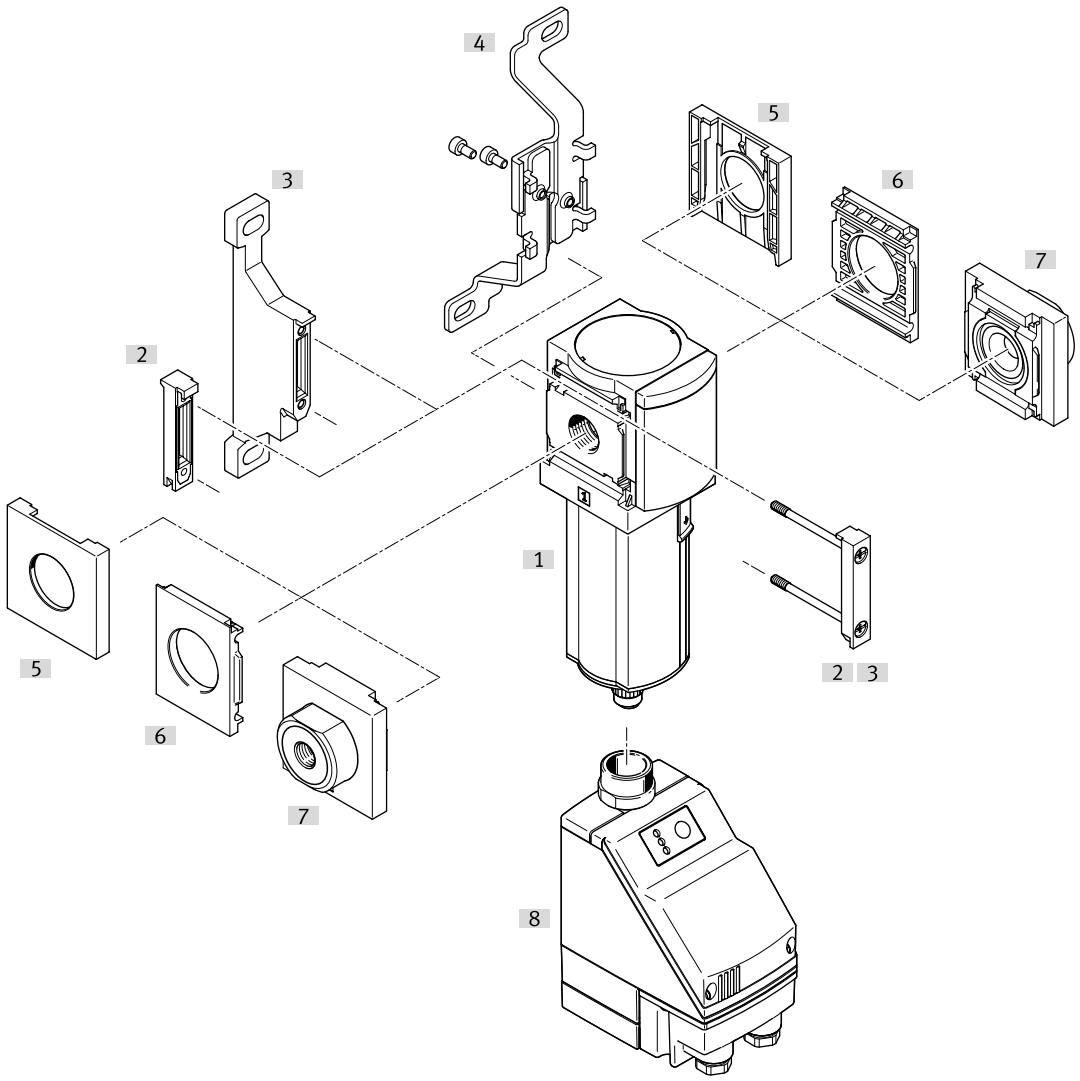

Aksesuar			→ Sayfa/İnternet
	Tip/sipariş kodu	Açıklama	
[1]	Su ayırıcı MS6-LWS		ms6-lws
[2]	Modül bağlantısı MS6-MV1		12
[3]	Montaj braketi MS6-WP	Sipariş kodu [WP]	12
[3]	Montaj braketi MS6-WPB	Resim yok	12
[3]	Montaj braketi MS6-WPE	Resim yok	12
[3]	Montaj braketi MS6-WPM	Sipariş kodu [WPM] (gösterilmiyor)	12
[4]	Montaj braketi MS6-WB	Sipariş kodu [WB]	12
[5]	Kapak MS6-END		12
[6]	Sabitleme plakası MS6-AEND	Montaj için modül bağlantısı MS6-MV1 [2] veya montaj braketi MS4-WP, WPB, WPE, WPM [3] gereklidir.	12
[7]	Bağlantı Plakası-SET MS6-AG.../-AQ...	Sipariş kodu [AG...], [AQ...]; montaj için modül bağlantısı MS6-MV1 [2] veya montaj braketi MS6-WP, WPB, WPE, WPM [3] gereklidir.	13
[8]	Yoğunlaşma sıvısı tam otomatik boşaltma, elektrik kontrollü PWEA	Sipariş kodu [E2], [E3], [E4]	ms6-lws

Aksesuar

Modül bağlantısı MS6-MV1



Modül bağlantının malzemesi	LABS uygunluğu	Ürün ağırlığı	Parça no.	Tip
POM, Yüksek alaşımlı paslanmaz çelik	VDMA24364-B1/B2-L	33 g	**8119204**	**MS6-MV1**

Montaj braketi MS6-WP...



Montaj braketi malzemesi	LABS uygunluğu	Ürün ağırlığı	Parça no.	Tip
	VDMA24364-B1/B2-L		**1025936**	**MS6-WPE**
Alüminyum pres döküm		76 g	**532195**	**MS6-WP**
			541544	**MS6-WP-EX**
		115 g	**526074**	**MS6-WPB**
			541542	**MS6-WPB-EX**
		144 g	**526073**	**MS6-WPM-D**
		154 g	**532186**	**MS6-WPM-2D**

Montaj braketi MS6-WB



Montaj braketi malzemesi	LABS uygunluğu	Ürün ağırlığı	Parça no.	Tip
Çelik	VDMA24364-B1/B2-L	121 g	**532196**	**MS6-WB**

Kapak MS6-END



Gövde malzemesi	LABS uygunluğu	Parça no.	Tip
Polyamid amplifikatörlü	VDMA24364-B1/B2-L	**538780**	**MS6-END**

Sabitleme plakası MS6-AEND



Gövde malzemesi	LABS uygunluğu	Ürün ağırlığı	Parça no.	Tip
Polyamid amplifikatörlü	VDMA24364-B1/B2-L	11,1 g	**535408**	**MS6-AEND1**

Aksesuar

Bağlantı plakası SETİ MS6-AG.../-AQ...



Pnömatik bağlantı 1	Bağlantı plakası malzemesi	LABS uygunluğu	Ürün ağırlığı	Parça no.	Tip
G1/4	Alüminyum pres döküm	VDMA24364-B1/B2-L	300 g	**526080**	**MS6-AGB**
				541538	**MS6-AGB-EX**
G3/8				**526081**	**MS6-AGC**
				541539	**MS6-AGC-EX**
G1/2				**526082**	**MS6-AGD**
				541540	**MS6-AGD-EX**
G3/4				**526083**	**MS6-AGE**
				541541	**MS6-AGE-EX**
1/4 NPT				**526076**	**MS6N-AQN**
3/8 NPT				**526077**	**MS6N-AQP**
1/2 NPT				**526078**	**MS6N-AQR**
3/4 NPT				**526079**	**MS6N-AQS**