Su ayırıcı MS12-LWS



Özellikler

Bir bakışta

Su ayırıcı, basınçlı havadaki yoğuşmayı giderir.
- Maksimum akışa kadar sürekli yüksek yoğuşma ayırma (%99)
- Entegre bir metal kavanoz aracılığıyla kavanoz koruması.
- Opsiyonel olarak tam otomatik veya elektrik kontrollü tam otomatik su tahliyesi ile
- Ürün, ISO 1179-1 ve ISO 228-1'e uygundur

Sipariş bilgileri - Modüler sistem

ms12-lws

Konfigüre edilebilir ürün
Bu ürün ve tüm ürün seçenekleri, konfigüratör yoluyla sipariş edilebilir.

Çizelgeler

ms12-lws

Bu belgede gösterilen şemalar, çevrimiçi olarak da mevcuttur. Orada kesin değerleri görüntülemek mümkündür.

İşlev

[LWS]	Su ayırıcı

Santrifüj seperatörü, basınçlı havadan yoğuşma suyunu uzaklaştırır. Yüksek bir ayırma derecesine sahiptir ve bu sayede ardıl pnömatik bileşenleri nemden, korozyondan ve arızalardan korur.

Pnömatik bağlantı

Boyuta bağlı olarak farklı bağlantı türleri seçilebilir:
- Dişi diş bağlantılı bağlantı plakaları
- Modül, bağlantı dişi yok, bağlantı plakası yok

Su tahliye

Yoğuşma suyu tahliyesi, şamandıra kumandalı bir tam otomatik bir yoğuşma suyu tahliye valfi veya tam otomatik elektrikli bir yoğuşma suyu tahliye valfi aracılığıyla boşaltılır.

Montaj türü

[WP]	Standart tip montaj braketi



- Tek bir cihazın veya bir bakım cihazı kombinasyonunun duvara montajı için

Akış yönü

Ters akış yönü ile teslim edilebilir.

Tip anahtarı

001	Seri	
MS	MS serisi	

002	Boyut	
12	Izgara ölçüsü 124 mm	

003	İşlev	
LWS	Su ayırıcı	

004	Pnömatik bağlantı	
AGF	Bağlantı plakası G1	
AGG	Bağlantı plakası G1 1/4	
AGH	Bağlantı plakası G1 1/2	
AGI	Bağlantı plakası G2	
AQT	Bağlantı plakası 1 NPT	
AQU	Bağlantı plakası 1 1/4 NPT	
AQV	Bağlantı plakası 1 1/2 NPT	
AQW	Bağlantı plakası 2 NPT	
G	Bağlantı dişlisiz modül, bağlantı plakasız	

005	Hazne tasarımı	
U	Metal hazne	

006	Su tahliye	
E2	Harici tam otomatik su tahliyesi, elektrikli, 110 V AC, bağlantı terminalleri	
E3	Harici tam otomatik su tahliyesi, elektrikli, 230 V AC, bağlantı terminalleri	
E4	Harici tam otomatik yoğuşma suyu tahliyesi, elektrikli, 24 V DC, bağlantı klemensleri	
V	Tam otomatik, dinlenme konumu açık	
VC	Tam otomatik, dinlenme konumu kapalı	

007	Montaj türü	
	Montaj braketi olmadan	
WP	Standart tip montaj braketi	

008	Akış yönü	
	Akış yönü soldan sağa	
Z	Akış yönü sağdan sola	

Veri sayfası

Genel teknik veriler

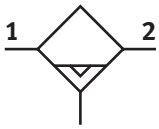

Pnömatik bağlantı 1[1)]	–
Pnömatik bağlantı 2[2)]	–
Boyut	12
Tasarım	Santrifüj ayırıcı
Montaj türü	isteğe bağlı olarak: Kablo döşeme montaj braketi ile Aksesuar kullanılarak
Montaj konumu	dikey +/- 5°
Çıkışta hava saflığı sınıfı[3)]	ISO 8573-1:2010 [-:7:4] uyarınca basınçlı hava, ISO 8573-1:2010 [7:7:4] uyarınca basınçlı hava
Kabuk koruması	metal bir kabuk olarak entegre
Su tahliye	tam otomatik, tam otomatik, elektrikli kumanda
Kondensat ayırma derecesi	99%
Maks. yoğuşma miktarı	400 ml

1) Bağlantı plakası üzerinden [AG...]: G1, G1 1/4, G1 1/2 veya G2; [AQ...]: NPT1, NPT1 1/4, NPT1 1/2 veya NPT2; bağlantı dişsiz/bağlantı plakasız modül [G]: -
2) Bağlantı plakası üzerinden [AG...]: G1, G1 1/4, G1 1/2 veya G2; [AQ...]: NPT1, NPT1 1/4, NPT1 1/2 veya NPT2; bağlantı dişsiz/bağlantı plakasız modül [G]: -
3) Varyant E2, E3 veya E4 ile: ISO 8573-1:2010 [–:7:4]

Debi değerleri

Standart nominal debi (DIN 1343'e göre normalleştirilmiş)[1)]	25.000 l/dak
Maks. normal debi[2)]	40.000 l/dak

1) Tolerans: ±%15; Ölçüm p1 = 6 bar ve Δp = 0,5 bar değerinde yapılmıştır
2) Tolerans: ±%15; Ölçüm p1 = 6 bar ve Δp = 0,5 bar değerinde yapılmıştır

Çalışma ve çevre koşulları

Su tahliye	tam otomatik
Çalışma basıncı	2 ... 12 bar
İşletim ortamı	ISO 8573-1:2010 [7:-:-] uyarınca basınçlı hava
Ortam sıcaklığı	5 ... 60°C
Akışkan sıcaklığı	5 ... 60°C
Korozyon direnci sınıfı KBK[1)]	2 - orta derece korozyona maruziyet

1) Daha fazla bilgi için bkz. www.festo.com/x/topic/kbk

Çalışma ve çevre koşulları

Su tahliye	tam otomatik, tam otomatik, elektrikli kumanda
Çalışma basıncı	1 ... 16 bar
İşletim ortamı	ISO 8573-1:2010 [-:-:-] uyarınca basınçlı hava ISO 8573-1:2010 [7:-:-] uyarınca basınçlı hava
Ortam sıcaklığı	1 ... 60°C
Akışkan sıcaklığı	1 ... 60°C
Korozyon direnci sınıfı KBK[1)]	2 - orta derece korozyona maruziyet

1) Daha fazla bilgi için bkz. www.festo.com/x/topic/kbk

Ağırlıklar

Ürün ağırlığı[1)]	6,3 g

1) Yoğunlaşma sıvısı tam otomatik boşaltmaya sahip su ayırıcı, elektrik kontrollü [E2], [E3], [E4]: 7000 g

Veri sayfası

Malzemeler	
Gövde malzemesi	Alüminyum pres döküm
Kabuk malzemesi	Dövme alüminyum alaşım
Kontrol camı malzemesi	PA
Volan malzemesi	POM
Kapak malzemesi	Polyamid amplifikatörlü
Bağlantı plakası malzemesi	Alüminyum pres döküm
Montaj braketi malzemesi	Alüminyum pres döküm
Modül bağlantının malzemesi	Alüminyum pres döküm
Kabuk conta malzemesi	NBR
Ayırma tablası malzemesi	POM
Malzeme hakkında not	RoHS uyumlu
LABS uygunluğu	VDMA24364-B1/B2-L

Fark basıncı p1-2‘nin bir fonksiyonu olarak normal akış hızı qn - Pnömatik bilimi G1 1/2, G2, NPT1 1/2, NPT2

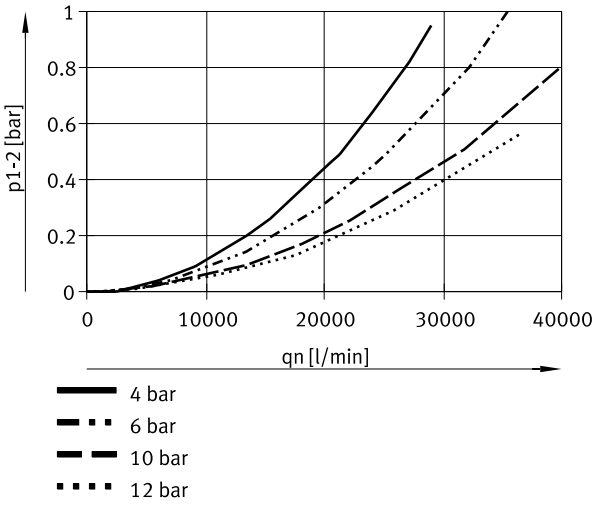

Ölçüler

Ölçüler – Modül, bağlantı dişi yok, G bağlantı plakası yok, [V] yoğunlaşma sı-vısı tam otomatik boşaltma

CAD verilerini indir www.festo.com

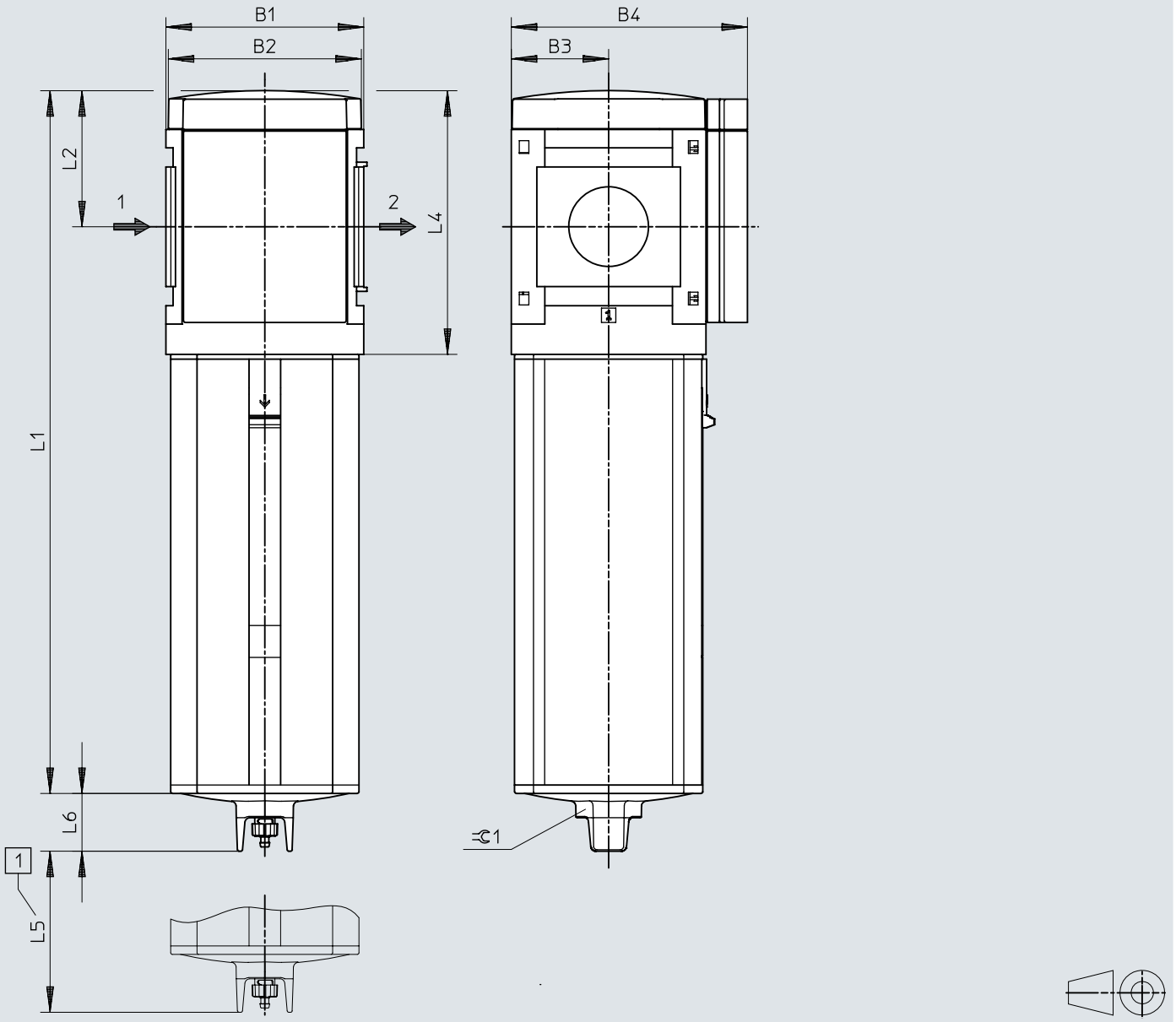

[1] Kurulum boyutu
[2] Not: Bağlantı plakası ile ölçüler → ms12-ag; Montaj braketi → ms12-wp

	B1	B2	B3	B4	L1	L2	L4	L5	L6	⌀ 1
MS12-LWS-G	124	122	61	148	441	85	165	60	36	36

Ölçüler

Ölçüler – [V] Yoğunlaşma sıvısı tam otomatik boşaltma

CAD verilerini indir www.festo.com

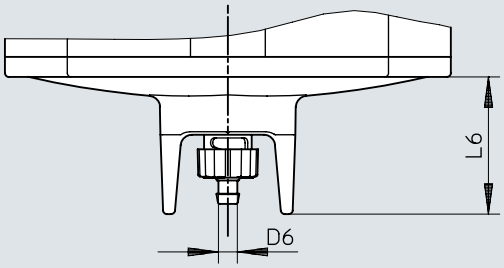

	D6	L6
MS12-LWS-...-V	5,6	36

Ölçüler

Ölçüler – [E2]/[E3]/[E4] tam otomatik, elektrik kontrollü

CAD verilerini indir www.festo.com

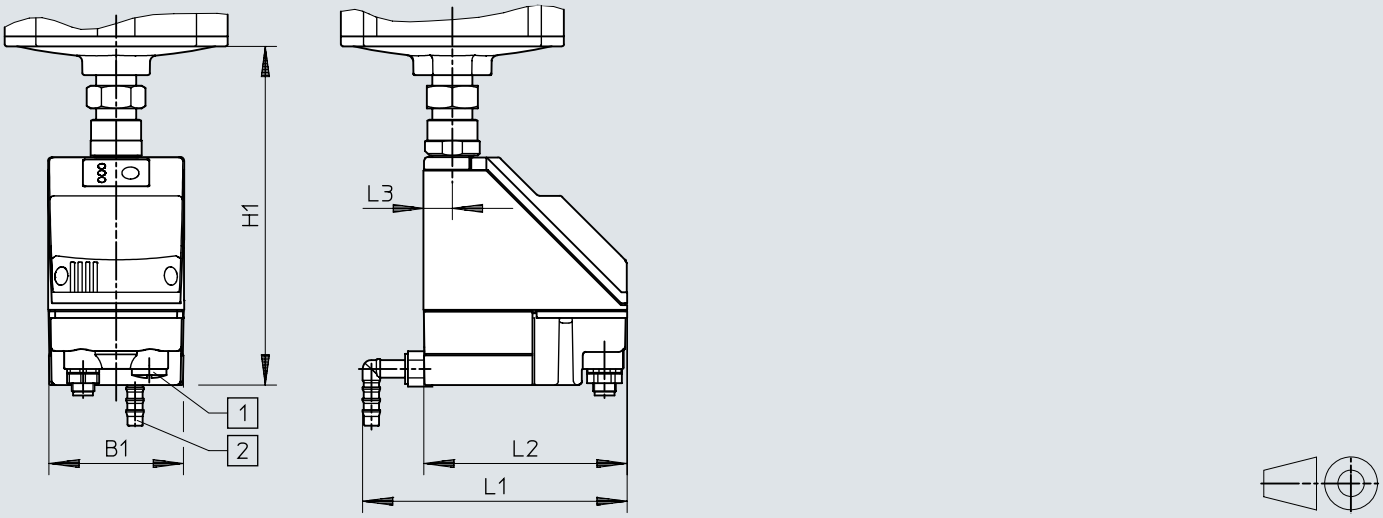

[1] Elektrik bağlantısı: vidalı terminal PG9
[2] PUN-H-12x2 plastik hortum için bağlantı, 360° dönebilir

	B1	H1	L1	L2	L3
MS12-LWS-...-E2/E3/E4	72	179	140	108	15

Sipariş bilgileri

Sipariş bilgileri



Boyut	Su tahliye	Ürün ağırlığı	Parça no.	Tip
12	tam otomatik	6,3 g	**8005550**	**MS12-LWS-G-U-V**

Sipariş bilgileri – Modüler ürün sistemi

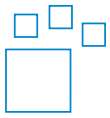

Tip kodu	Parça no.	Tip
MS12-LWS	**569827**	**MS12-LWS**

Çevre birimlerine genel bakış

Çevre birimlerine genel bakış

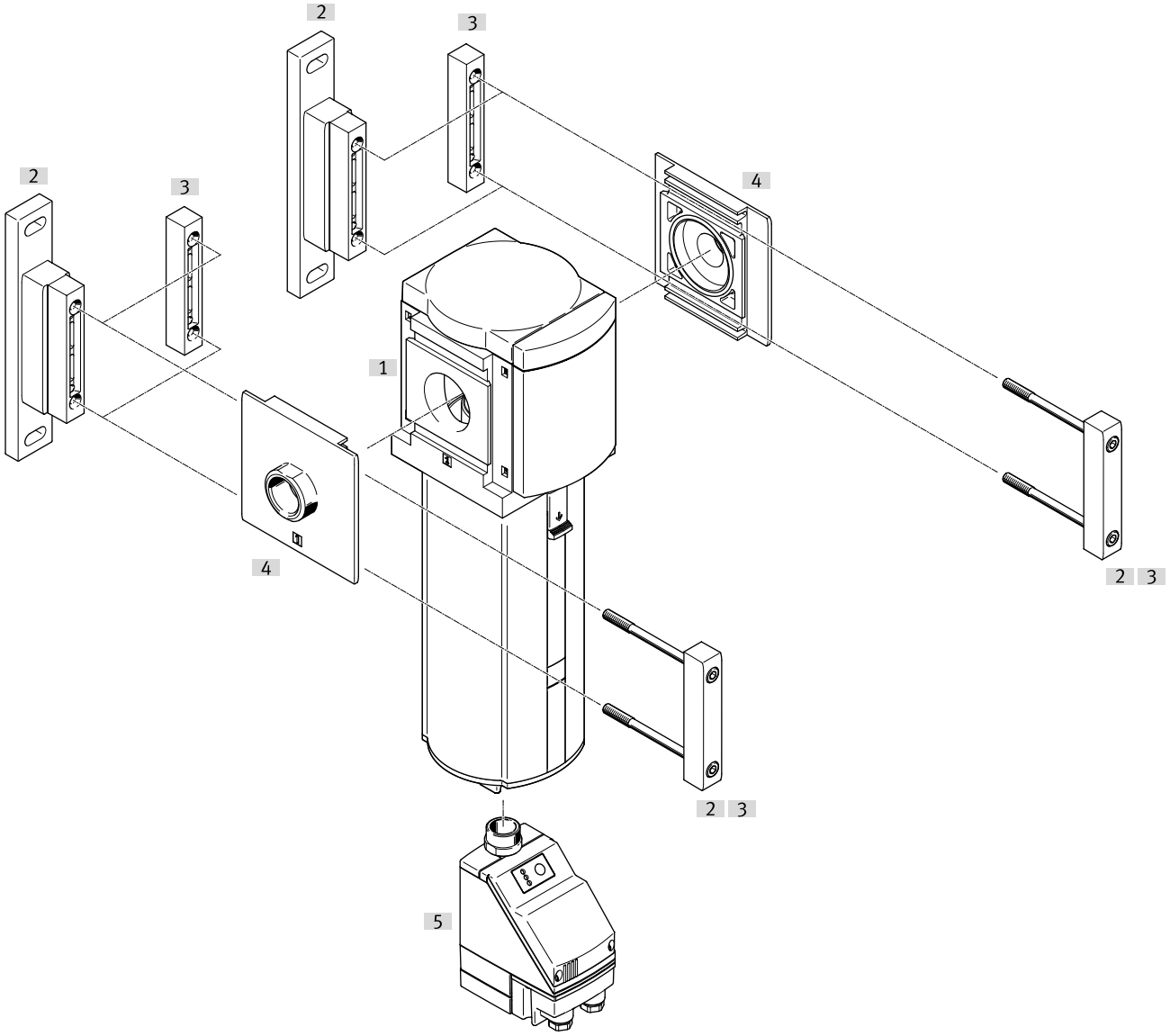

Aksesuar			→ Sayfa/İnternet
	Tip/sipariş kodu	Açıklama	
[1]	Su ayırıcı MS12-LWS		ms12-lws
[2]	Montaj braketi MS12-WP	Sipariş kodu [WP]; tek cihaz veya bakım cihazı kombinasyonları için	11
[3]	Modül bağlantısı MS12-MV	Bağlantı plakalı cihaz kombinasyonları ve tek cihazlar için	11
[4]	Bağlantı plakası SET MS12-AG.../-AQ...	Sipariş kodu [AG...]; cihaz kombinasyonları için	11
[5]	Yoğunlaşma sıvısı tam otomatik boşaltma, elektrik kontrollü PWEA	Sipariş kodu [E2], [E3], [E4]	ms12-lws

Aksesuar

Modül bağlantısı MS6-MV1



Boyut	Ürün ağırlığı	Parça no.	Tip
12	500 g	**537134**	**MS12-MV**

Montaj braketi MS6-WP...



Boyut	Ürün ağırlığı	Parça no.	Tip
12	700 g	**537133**	**MS12-WP**

Bağlantı plakası-SET MS12-AG...

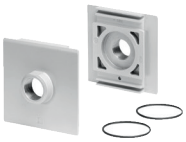

Boyut	Pnömatik bağlantı 1	Ürün ağırlığı	Parça no.	Tip
12	G1	1.300 g	**537135**	**MS12-AGF**
	G1 1/4		**537136**	**MS12-AGG**
	G1 1/2		**537137**	**MS12-AGH**
	G2		**537138**	**MS12-AGI**
	1 NPT		**537139**	**MS12-AQT**
	1 1/4 NPT		**537140**	**MS12-AQU**
	1 1/2 NPT		**537141**	**MS12-AQV**
	2 NPT		**537142**	**MS12-AQW**