Riadiaci blok VOFT

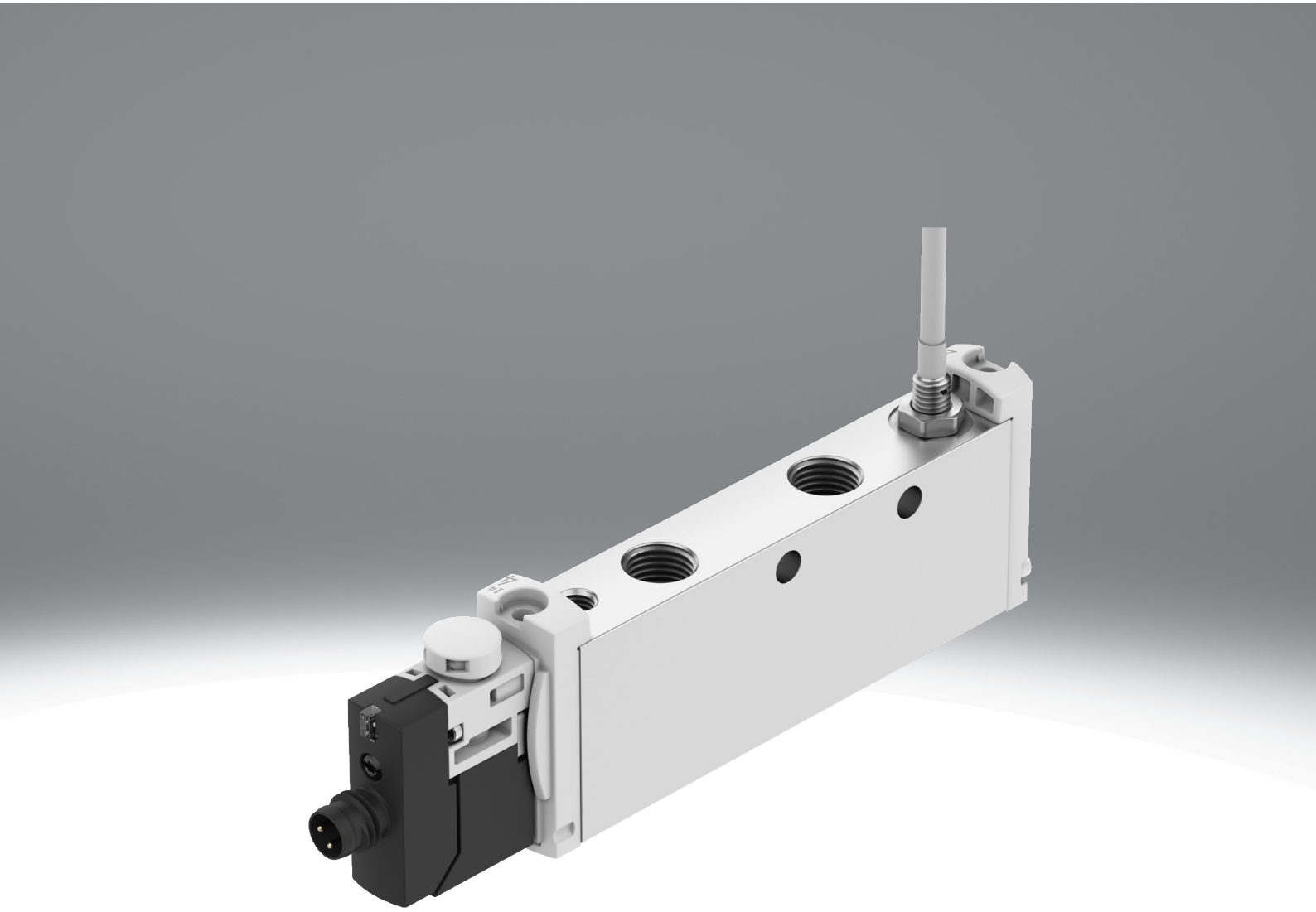

Vlastnosti

Na jeden pohľad

Ventil VOFT je elektrický, monostabilný 6/2-cestný regulačný ventil na zabudovanie do potrubia. Ventil má diagnostickú funkciu prostredníctvom dotazu na spínaciu polohu a v pokojovej polohe je uzavretý. Piest sa resetuje mechanickou kompresnou pružinou.
Ventil je k dispozícii vo variantoch 4. Jednokanálové alebo dvojkanálové, každé so skrytým alebo tlačidlovým manuálnym ovládaním.

Prídavná funkcia

Ventil je vhodný na realizáciu bezpečnostných funkcií vďaka svojej funkcii, robustnej konštrukcii a spoľahlivému monitorovaniu spínacej polohy:
- STO (bezpečné vypnutie krútiaceho momentu)
- PUS (ochrana proti neočakávanému spusteniu)

Funkcia ventilu

[M62]	6/2-cestný ventil, monostabilný

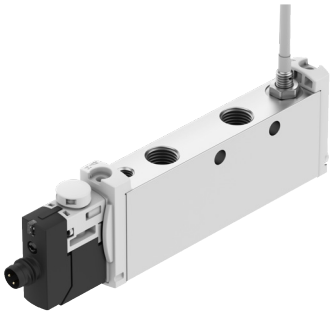

[T62]	6/2 rozvádzací ventil, monostabilný, dvojkanálový

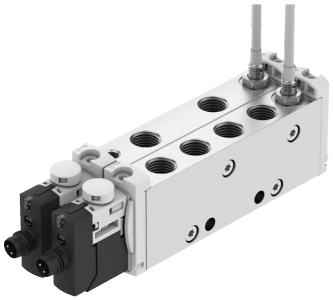

Pomocné ručné ovládanie

[S]	Zakryté

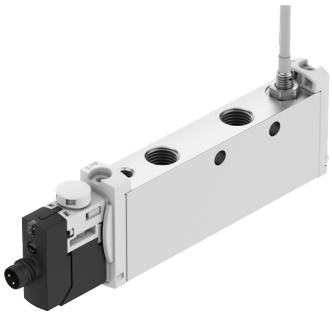

[T2]	Momentové a západkové, s príslušenstvom len momentové

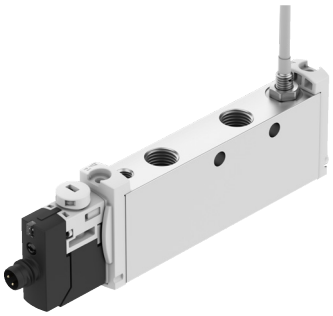

Stlačením ručného ovládania sa ventil VOFT presunie z východiskovej polohy do spínacej polohy.

Legenda k typovému označeniu

001	Konštrukčný rad	
VOFT	Riadiaci blok	

002	Druh rozvádzacieho ventilu	
L	Samostatný ventil	

003	Konštrukčný princíp	
	Piestový posúvač	

004	Princíp tesnenia	
	Mäkko tesniaci	

005	Veľkosť	
14	Veľkosť 14	

006	Funkcia ventilu	
M62	6/2-cestný ventil, monostabilný	
T62	6/2 rozvádzací ventil, monostabilný, dvojkanálový	

007	Spôsob návratu do základnej polohy pre monostabilné ventily	
M	Mechanická pružina	

008	Prívod riadiaceho vzduchu	
Z	Externý	

009	Pomocné ručné ovládanie	
S	Zakryté	
T2	Momentové a západkové, s príslušenstvom len momentové	

010	Pneumatický prípoj	
G18	G1/8	

011	Menovité prevádzkové napätie	
1	24 V DC	

012	Elektrický prípoj	
M8	Zástrčka M8, kódovanie A	

013	Zapojenie	
R	Obmedzovanie trvalého prúdu s ochranným obvodom	

014	Zobrazovacie zariadenie	
L	LED	

015	Snímanie polohy	
2APC	2 bezdotykové spínače, PNP, s voľným koncom vedenia	
APC	Bezdotykový spínač, PNP, s otvoreným koncom vedenia	

Údajový list

Bezpečnostné parametre	
Ochrana proti prepólovaniu	pre všetky elektrické prípoje
Ochrana proti prepólovaniu, snímač	pre všetky elektrické prípoje
Metóda zisťovania osvedčeného komponentu	Postup c2) podľa normy EN ISO 13894-1:2023, kapitola 6.1.11; musí byť vyrobená, overená a validovaná podľa zásad, ktoré preukazujú jej vhodnosť a spoľahlivosť pre aplikácie súvisiace s bezpečnosťou v súlade s platnými normami pre výrobky a aplikácie. Metóda: Súlad s bezpečnostnými zásadami a skúškami Podrobnosti nájdete na CA-0759
Ochrana pred priamym a nepriamym kontaktom	PELV
Druh krytia	IP65

Všeobecné technické údaje				
Pomocné ručné ovládanie	tlačidlom		zakryté	
Funkcia ventilu	6/2 rozvádzací ventil, monostabilný, dvojkanálový	6/2 prietokový ventil, monostabilný	6/2 rozvádzací ventil, monostabilný, dvojkanálový	6/2 prietokový ventil, monostabilný
Konštrukčná šírka	29 mm	14,5 mm	29 mm	14,5 mm
Spôsob ovládania	elektrický			
Konštrukcia	Piestový posúvač			
Spôsob návratu do základnej polohy	mechanická pružina			
Funkcia odvetrávania	bez možnosti škrtenia			
Princíp tesnenia	mäkký			
Montážna poloha	ľubovoľná			
Zodpovedá norme	EN 60947-5-2			
Spôsob riadenia	nepriamo riadený			
Napájanie riadiacim vzduchom	externý			
Smer prietoku	nereverzibilné			
Princíp merania	indukčný			
Prekrytie	Negatívne prekrytie			
Pokyny k nútenej dynamizácii	Aktuálne informácie o tejto téme nájdete v technickej správe V			
Indikátor spínacej polohy	LED			
Snímač pre indikáciu spínacieho stavu	Svetelná dióda			
Indikácia stavu signálu	Žltá LED dióda, ovládanie ventilov			
Snímanie spínacej polohy	Kľudová poloha so snímačom			
Doba zopnutia	100%			
Spôsob upevnenia	s priebežným otvorom pre skrutku M4			
Funkcia spínacieho prvku	Rozpínač			
Menovitý prietok normalizovaný podľa normy ISO 8778	400 l/min	830 l/min	400 l/min	830 l/min
Štandardný menovitý prietok (normalizovaný podľa DIN 1343)	360 l/min	770 l/min	360 l/min	770 l/min
Hmotnosť výrobku	280 g	140 g	280 g	140 g
Hodnota b	0,45	0,42	0,45	0,42
Hodnota C	1,5 l/sbar	3 l/sbar	1,5 l/sbar	3 l/sbar

Údajový list

Prevádzkové podmienky a podmienky prostredia	
Pneumatický prípoj 1	G1/8
Pneumatický prípoj 2	G1/8
Pneumatický prípoj 3	G1/8
Pneumatický prípoj 4	G1/8
Pneumatický prípoj 5	G1/8
Pneumatický prípoj 6	G1/8
Prípoj riadiaceho vzduchu 14	M5
Prevádzkové médium	Stlačený vzduch podľa ISO 8573-1:2010 [7:4:4]
Riadiace médium	Stlačený vzduch podľa ISO 8573-1:2010 [7:4:4]
Poznámka o prevádzkovom/ riadiacom médiu	Prevádzka s mazaním nie je možná
Odolnosť proti vibráciám	Test použitia pre transport so stupňom 2 podľa FN 942017-4 a EN 60068-2-6
Odolnosť proti nárazom	Test nárazov so stupňom intenzity 2 podľa FN 942017-5 a EN 60068-2-27
Značka CE (pozri prehlásenie o zhode)[1)]	podľa smernice EU-EMV podľa smernice EÚ RoHS
Značka UKCA (pozri prehlásenie o zhode)[2)]	podľa predpisov UK RoHS pre EMV podľa predpisov UK RoHS
Trieda odolnosti proti korózii KBK[3)]	2- mierne nároky na odolnosť proti korózii
Menovitá aplikačná výška	1 000 m podľa VDE 0580
Vhodnosť čistých priestorov meraná podľa ISO 14644-14	Trieda 5 podľa normy ISO 14644-1
Hladina akustického tlaku	64 dB(A)
Skladovacia teplota	-10 ... 60°C
Teplota okolia	-5 ... 50°C
Teplota média	-5 ... 50°C

1) Pozrite si prosím EU vyhlásenie o zhode pre oblasť použitia: www.festo.sk/catalogue/... -> Podpora/Sťahovanie.
V prípade obmedzenia používania zariadení v obytných, obchodných a komerčných oblastiach, ako aj v malých podnikoch, môžu byť potrebné ďalšie opatrenia na zníženie vyžarovaného rušenia.
2) Pozrite si prosím EU vyhlásenie o zhode pre oblasť použitia: www.festo.sk/catalogue/... -> Podpora/Sťahovanie.
V prípade obmedzenia používania zariadení v obytných, obchodných a komerčných oblastiach, ako aj v malých podnikoch, môžu byť potrebné ďalšie opatrenia na zníženie vyžarovaného rušenia.
3) Ďalšie informácie www.festo.com/x/topic/kbk

Elektrické údaje	
Rozsah prevádzkového napätia DC	24 V
Menovité prevádzkové napätie DC	24 V
Snímač rozsahu prevádzkového napätia DC	10 ... 30 V
Max. kladný skúšobný impulz pri 0 signáli	800 µs
Max. negatívny skúšobný impulz pri 1 signále	400 µs
Prípustné výkyvy napätia	-10%
Odolnosti proti skratu, snímač	áno
Prúd naprázdno, snímač	10 mA
Max. výstupný prúd snímača	200 mA
Max. frekvencia spínania snímača	5 000 Hz
Zvyškové vlnenie snímača	± 10%
Pokles napätia snímača	2 V
Prípoj snímača	Kábel, 3-pólový, 2,5 m
Ventil - čas vypnutia snímača	70 ms
Ventil - čas zapnutia snímača	11 ms
Elektrický prípoj	2x zástrčka, 3-pólový, M8x1, kódovanie A podľa EN 61076- 2-104, Zástrčka
Čas zapnutia	14 ms
Čas vypnutia	65 ms

Údajový list

Materiály	
Materiál tesnení	FPM, HNBR, NBR
Materiál telesa	Hliníková tvárna zliatina
Materiál plášťa kábla	PVC
Materiál skrutiek	Oceľ, chemicky poniklovaná
Pokyny k materiálu	V zhode s RoHS
Zhoda s LABS	VDMA24364 zóna III

Rozmery

Rozmery – Riadiaci blok, 1-kanálový Stiahnuť CAD modely www.festo.com

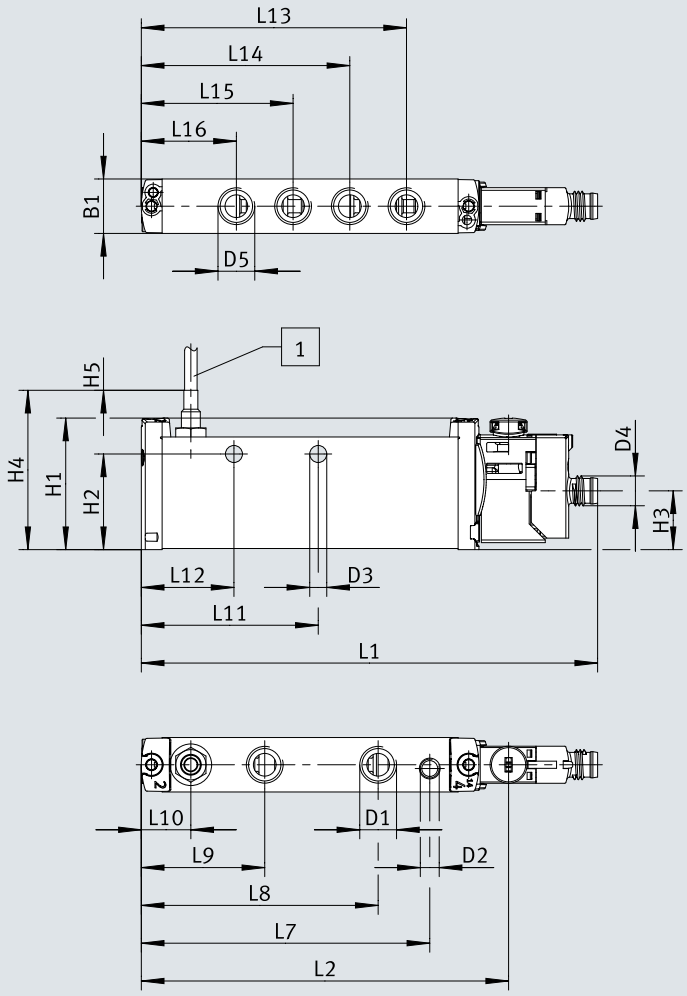

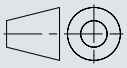

[1] Dĺžka kábla

	B1	D1	D2	D3 Ø	D4	D5	H1	H2	H3	H4	H5
VOFT-L14-M62-MZT2-G18-1M8RL-APC	14,4	G1/8	M5	4,5	M8	G1/8	34,8	25,3	15,6	15,6	2500
VOFT-L14-M62-MZS-G18-1M8RL-APC											

	L1	L2	L7	L8	L9	L10	L11	L12	L13	L14	L15	L16
VOFT-L14-M62-MZT2-G18-1M8RL-APC	120,7	97,2	76,3	62,6	32,6	13,1	46,8	24,5	70,1	55,1	40,1	25,1
VOFT-L14-M62-MZS-G18-1M8RL-APC												

Rozmery

Rozmery – Riadiaci blok, 2-kanálový Stiahnuť CAD modely www.festo.com

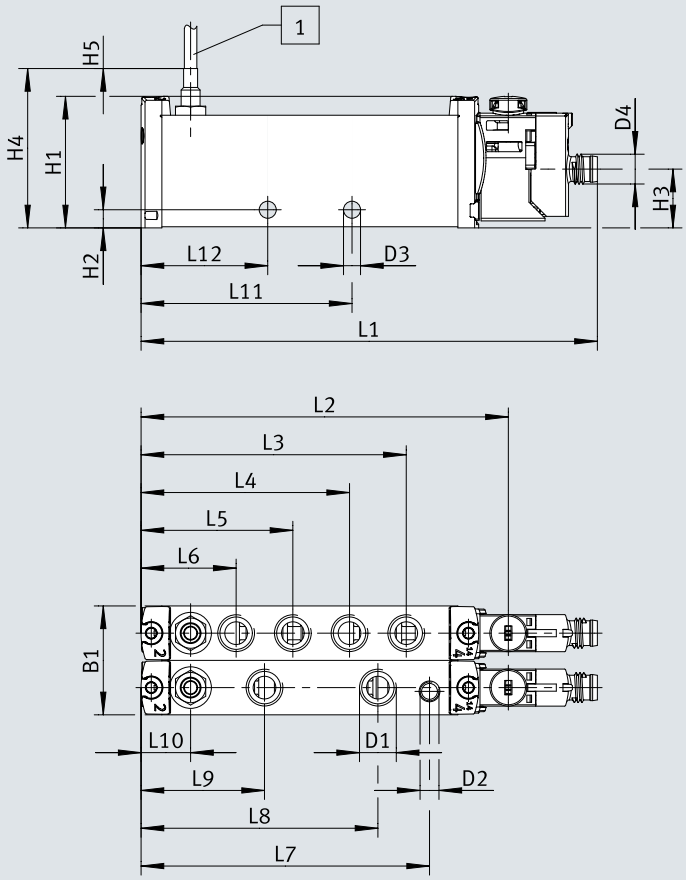

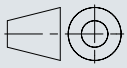

[1] Dĺžka kábla

	B1	D1	D2	D3 Ø	D4	H1	H2	H3	H4	H5
VOFT-L14-T62-MZT2-G18-1M8RL-2APC VOFT-L14-T62-MZS -G18-1M8RL-2APC	28,8	G1/8	M5	4,5	M8	34,8	4,8	15,6	15,6	2500

	L1	L2	L3	L4	L5	L6	L7	L8	L9	L10	L11	L12
VOFT-L14-T62-MZT2-G18-1M8RL-2APC VOFT-L14-T62-MZS -G18-1M8RL-2APC	120,7	97,2	70,1	55,1	40,1	25,1	76,3	62,6	32,6	13,1	55,8	33,5

Typové označenie

Riadiaci blok, 1-kanálový

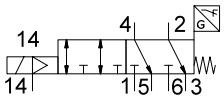

Funkcia ventilu	Pomocné ručné ovládanie	Č. dielu	Typ
6/2 prietokový ventil, monostabilný	tlačidlom	**8219319**	**VOFT-L14-M62-MZT2-G18-1M8RL-APC**
	zakryté	**8219320**	**VOFT-L14-M62-MZS-G18-1M8RL-APC**

Riadiaci blok, 2-kanálový

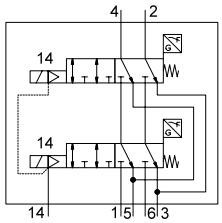

Funkcia ventilu	Pomocné ručné ovládanie	Č. dielu	Typ
6/2 rozvádzací ventil, monostabilný, dvojkanálový	tlačidlom	**8219317**	**VOFT-L14-T62-MZT2-G18-1M8RL-2APC**
	zakryté	**8219318**	**VOFT-L14-T62-MZS-G18-1M8RL-2APC**

Príslušenstvo

Tlmiče hluku pre bezpečnostné aplikácie



Pneumatický prípoj	Materiál tlmiacej vložky	Prevádzkový tlak [1]	Teplota okolia	Č. dielu	Typ
G1/8	PE	0 ... 8 bar	-10 ... 60 °C	**197583**	**UO-1/8**

1) Pre aplikácie súvisiace s bezpečnosťou, v závislosti od požadovanej bezpečnostnej kategórie a Výkonnostnej úrovne je používanie otvorených tlmičov povinné.
Maximálny prípustný pracovný tlak použitých tlmičov nesmie byť prekročený.

Tlmiče pre štandardné aplikácie



Pneumatický prípoj	Materiál tlmiacej vložky	Hladina akustického tlaku	Č. dielu	Typ
G1/8	PE	59 dB(A)	**161419**	**UC-1/8**