Nadstavba koncových snímačov SRBK

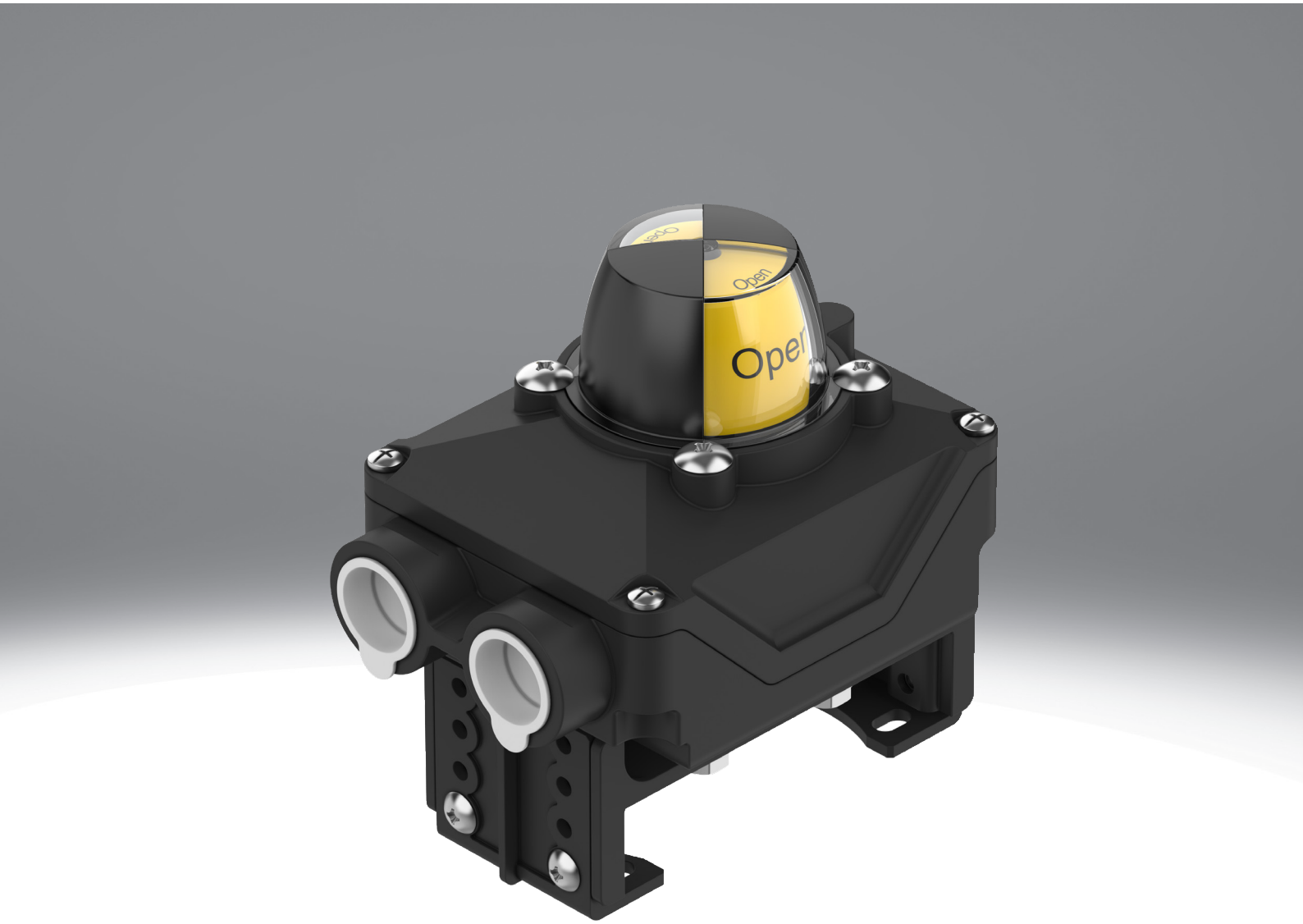

Vlastnosti

Na jeden pohľad

- Nová nadstavba koncových snímačov SRBK je binárny systém spätnej väzby polohy z vysoko zosilneného plastu s optickým indikátorom pre ručné alebo automatizované procesné systémy. Môže sa používať univerzálne v interiéri aj exteriéri v extrémnych podmienkach, či už ide o UV žiarenie, chemicky náročné podmienky prostredia alebo teplotné výkyvy.
- Robustná konštrukcia odolná proti korózii, ideálna pre drsné podmienky
- Teleso odolné proti poveternostným vplyvom aj na vonkajšie použitie
- Vopred zmontovaný montážny mostík pre jednoduchú inštaláciu
- Jednoduché nastavenie spínacej vačky bez dodatočného náradia
- 3D indikátor polohy OPEN/CLOSED
- Mechanické, indukčné alebo magnetické spínače pre takmer všetky oblasti použitia
- Sil 3 podľa IEC 61508

Mechanické rozhranie

- Vopred zmontovaný montážny mostík pre jednoduchú inštaláciu
- Priama montáž na kyvné pohony podľa VDI/VDE 3845
- Varianty bez montážneho mostíka pre iné rozhrania a výrobky, ako sú armatúry alebo prevodovky

[A4]	Flexibilný montážny mostík podľa normy VDI/VDE 3845



[A5]	EN ISO 5211 / F05



Typ indikácie



Dobre viditeľný 3D indikátor polohy umožňuje rýchlu identifikáciu aktuálnej polohy kyvného pohonu

Ďalšie verzie ukazovateľa polohy (šípka 180°, verzia I, verzia T, verzia L) je možné objednať samostatne ako príslušenstvo, pozri kapitolu - prehľad periférií

Elektrický prípoj

[M12]	Zástrčka M12, kódovanie A

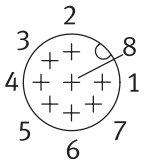

Vlastnosti

Princíp snímača

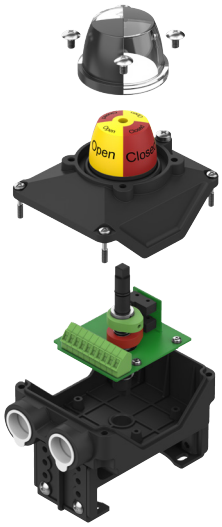

[MW]	Bezpotenciálový kontakt, prepínač

- Typ spínača Omron SS-5

SRBK-...-MW-22A-1W-..
SRBK-...-MW-1-1W-...
Spínací výstup, kontaktný, prepínač, jednopólový (SPDT)

- Typ spínača Omron SS-01

SRBK-...-MW-1-1WG-...
Spínací výstup, kontaktný (zlatý), prepínač, jednopólový (SPDT)

[R]	S kontaktom (jazýčkové relé)

- Typ spínača Hamlin 59140-030

SRBK-...-R-2A-1W-...
Spínací výstup, kontaktný, prepínač, jednopólový (SPDT)

[N]	Snímač polohy, indukčný

- Typ spínača P&F NBB2-V3-E2

SRBK-...-N-1-P-...
Spínací výstup PNP, spínač

- Typ spínača P&F NBB3-V3-Z4

SRBK-...-N-1-TO...
Spínací výstup bezkontaktný 2-vodičový, spínač

Schválenie Ex pre EÚ

[_]	Žiadne
[EX6]	II 1GD

Legenda k typovému označeniu

001	Konštrukčný rad	
SRBK	Nadstavba koncových snímačov SRBK	

002	Konštrukcia	
C	Nadstavba koncových snímačov	

003	Mechanické rozhranie	
A4	Flexibilný montážny mostík podľa normy VDI/VDE 3845	
A5	EN ISO 5211 / F05	

004	Typ indikácie	
YR	Indikátor polohy žltá/červená	

005	Rozsah merania	
90	0 ... 90°	

006	Princíp snímača	
MW	Bezpotenciálový kontakt, prepínač	
N	Snímač polohy, indukčný	
R	S kontaktom (jazýčkové relé)	

007	Menovité prevádzkové napätie	
1	24 V DC	
2A	110 V AC/50-60 Hz	
22A	230 V AC	

008	Elektrický výstup 1	
1W	1-pólový prepínač	
1WG	1-pólový prepínač (zlatý kontakt)	
P	PNP	
ZU	2-vodičový spínač	

009	Elektrický prípoj	
C2	Skrutkovacia svorkovnica	
M12	Zástrčka M12, kódovanie A	

010	Schválenie Ex pre EÚ	
	Žiadne	
EX6	II 1GD	

Údajový list

Všeobecné technické údaje						
Elektrický prípoj	M12x1		Skrutkovacia svorkovnica			
Elektrický výstup 1	1-pólový prepínač	PNP	1-pólový prepínač	1-pólový prepínač (zlatý kontakt)	PNP	2-vodičový spínač
Mikrospínač - typ	Omron SS-5	P&F NBB2-V3-E2	Hamlin 59140-030, Omron SS-5	Omron SS-01	P&F NBB2-V3-E2	P&F NBB3-V3-Z4
Spôsob upevnenia	–		na prírubu podľa ISO 5211	na prírubu podľa ISO 5211, podľa VDI/VDE 3845	na prírubu podľa ISO 5211	
Miesto pripojenia pre polohovač a snímač polohy zodpovedá norme	VDI/VDE 3845 veľkosť AA 1 VDI/VDE 3845 veľkosť AA 2 VDI/VDE 3845 veľkosť AA 3					
Montážna poloha	ľubovoľná					
Farba telesa	čierna					
Indikácia spínacieho stavu	optický					
Indikátor polohy	žltá / červená					
Nastavovací rozsah snímania uhla	0 ... 90 stupeň					
Hmotnosť výrobku	500 g		360 g, 460 g			

Elektromechanika						
Elektrický prípoj	M12x1		Skrutkovacia svorkovnica			
Elektrický výstup 1	1-pólový prepínač	PNP	1-pólový prepínač	1-pólový prepínač (zlatý kontakt)	PNP	2-vodičový spínač
Elektrický prípoj 1, typ prípoja	Zástrčka		Svorkovnica			
Elektrický prípoj 1, pripojovacia technika	M12x1, kódovanie A v zmysle EN 61076- 2-101		Skrutkovacia svorkovnica			
Elektrický prípoj 1, počet pinov/žíl	8		10			
Pripojiteľný menovitý prierez vodiča	–		0,25 ... 2,5 mm²			
Elektrický prípoj 1, káblový výstup	priamy					

Elektrické charakteristiky - princíp snímača [MW] Kontakt bezpotenciálový, prepínací kontakt a princíp snímača [N] Bezdotykový spínač, indukčný						
Elektrický prípoj	M12x1		Skrutkovacia svorkovnica			
Elektrický výstup 1	1-pólový prepínač	PNP	1-pólový prepínač	1-pólový prepínač (zlatý kontakt)	PNP	2-vodičový spínač
Spínací výstup	kontaktný	PNP	kontaktný	kontaktný (zlatý)	PNP	bezkontaktné 2-žilové
Princíp merania	mechanicky/elektricky	indukčný	mechanicky/elektricky		indukčný	
Merané hodnoty	Poloha					
Funkcia spínacieho prvku	Prepínač, jednopólový	Spínač	Prepínač, jednopólový		Spínač	
Rozsah prevádzkového napätia AC	–		0 ... 230 V	–		
Rozsah prevádzkového napätia DC	0 ... 30 V	10 ... 30 V	0 ... 30 V		10 ... 30 V	5 ... 60 V
Max. výstupný prúd AC	–		3 000 mA	–		
Max. výstupný prúd DC	1 000 mA	100 mA	1 000 mA	100 mA		
Max. napätie spínacích výstupov DC	30 V	–	30 V		–	
Max. spínací výkon AC	–					
Max. spínací výkon DC	30 W	–		3 W	–	
Pokles napätia	–	≤3 V	–		≤3 V	≤4 V
Najmenší zaťažovací prúd	–					4 mA
Zvyškový prúd	–	0 ... 0,5 mA	–		0 ... 0,5 mA	0,4 ... 0,55 mA
Odolnosť proti skratu	–	taktovacia	–		taktovacia	–
Prúd naprázdno	–	≤15 mA	–		≤15 mA	–
Ochrana proti prepólovaniu	–	pre všetky elektrické prípoje	–		pre všetky elektrické prípoje	

Údajový list

Elektrické vlastnosti - princíp snímača [R] kontaktný (jazýčkové relé)	
Elektrický prípoj	Skrutkovacia svorkovnica
Elektrický výstup 1	1-pólový prepínač
Spínací výstup	kontaktný
Princíp merania	magnetické jazýčkové relé
Merané hodnoty	Poloha
Funkcia spínacieho prvku	Prepínač, jednopólový
Rozsah prevádzkového napätia AC	0 ... 120 V
Rozsah prevádzkového napätia DC	0 ... 175 V
Max. výstupný prúd AC	180 mA
Max. výstupný prúd DC	250 mA
Max. spínací výkon AC[1)]	5 W
Max. spínací výkon DC[2)]	5 W

1) Použitie indukčnej a kapacitnej záťaže na požiadanie

2) Použitie indukčnej a kapacitnej záťaže na požiadanie

Údajový list

Prevádzkové podmienky a podmienky prostredia						
Elektrický prípoj	M12x1		Skrutkovacia svorkovnica			
Elektrický výstup 1	1-pólový prepínač	PNP	1-pólový prepínač	1-pólový prepínač (zlatý kontakt)	PNP	2-vodičový spínač
Teplota okolia	-20 ... 70°C					
Skladovacia teplota	-20 ... 50°C					
Druh krytia	IP66, IP67					
Odolnosť proti nárazom	Test nárazov so stupňom intenzity 1 podľa FN 942017-5 a EN 60068-2-27					
Odolnosť proti vibráciám	Test použitia pre transport so stupňom 1 podľa FN 942017-4 a EN 60068-2-6					
Stupeň znečistenia	3					
Trieda krytia	–		II	–		
Povolenie	–		c CSA us (OL)			
Rozsah snímania	0 ... 90 stupeň					
Trieda odolnosti proti korózii KBK	3 - vysoké nároky na odolnosť proti korózii					
Značka CE (pozri prehlásenie o zhode)	podľa smernice EU-EMV, smernica EÚ k nízkemu napätiu, podľa smernice EÚ RoHS			podľa smernice EU-EMV, podľa smernice EÚ o ochrane pred výbuchmi (ATEX), smernica EÚ k nízkemu napätiu, podľa smernice EÚ RoHS	podľa smernice EU-EMV, smernica EÚ k nízkemu napätiu, podľa smernice EÚ RoHS	
Značka UKCA (pozri prehlásenie o zhode)	podľa predpisov UK RoHS pre EMV, podľa predpisov UK RoHS, podľa predpisov UK pre elektrické prevádzkové médiá			podľa predpisov UK RoHS pre EMV, podľa predpisov UK proti výbuchom, podľa predpisov UK RoHS, podľa predpisov UK pre elektrické prevádzkové médiá	podľa predpisov UK RoHS pre EMV, podľa predpisov UK RoHS, podľa predpisov UK pre elektrické prevádzkové médiá	
Kategória ATEX pre plyn	–			II 1G	–	
Typ ochrany proti vznieteniu plynov	–			Ex ia IIC T6...T4 Ga, Ex ia IIC T6/T5/T4 Gb	–	
Kategória ATEX prach	–			II 1D	–	
Ochrana proti zapáleniu a výbuchu, prach	–			Ex ia IIIC T135°C Db, Ex ia IIIC T200 135°C Da	–	
Ochrana proti výbuchu, certifikát mimo EU	–			EPL Da (GB), EPL Da (IEC-EX), EPL Db (GB), EPL Db (IEC-EX), EPL Ga (GB), EPL Ga (IEC-EX), EPL Gb (GB), EPL Gb (IEC-EX)	–	
Ex-teplota okolia	–			-20°C <= Ta <= +80°C	–	
Max. vstupné napätie Ui	–			pozri certifikát IECEx	–	
účinná vnútorná indukčnosť Li	–			pozri certifikát IECEx	–	
účinná vnútorná kapacita Ci	–			pozri certifikát IECEx	–	
Max. vstupný parameter iskrovo bezpečného elektrického obvodu	–			pozri certifikát IECEx	–	
Max. vstupný prúd Ii	–			pozri certifikát IECEx	–	
Max. vstupný výkon Pi	–			pozri certifikát IECEx	–	
Orgán, ktorý vydáva certifikát	Eurocert. 93927			Eurocert. 93927, FTZU 24 ATEX 0075, IECEx FTZU 24.0024	Eurocert. 93927	
Safety Integrity Level (SIL)	SIL 3					

Údajový list

Materiály		
Schválenie Ex pre EÚ	Žiadne	II 1GD
Pokyny k materiálu	V zhode s RoHS	
Materiál telesa	PA	PA66, elektricky vodivý
Materiál tesnení	NBR	
Materiál hriadeľa	PA	
Materiál skrutiek	Ušľachtilá oceľ	
Materiál upevňovacieho uholníka	PA	PA66, elektricky vodivý
Materiál rozperného krúžka	vysokolegovaná oceľ, nehrdzavejúca	
Materiál ochranného krytu	Makrolon®	
Zhoda s LABS	VDMA24364 zóna III	

Rozmery

Rozmery – Variant M12 s montážnym mostíkom a upevňovacími uholníkmi namontovanými smerom dovnútra

Stiahnuť CAD modely www.festo.com

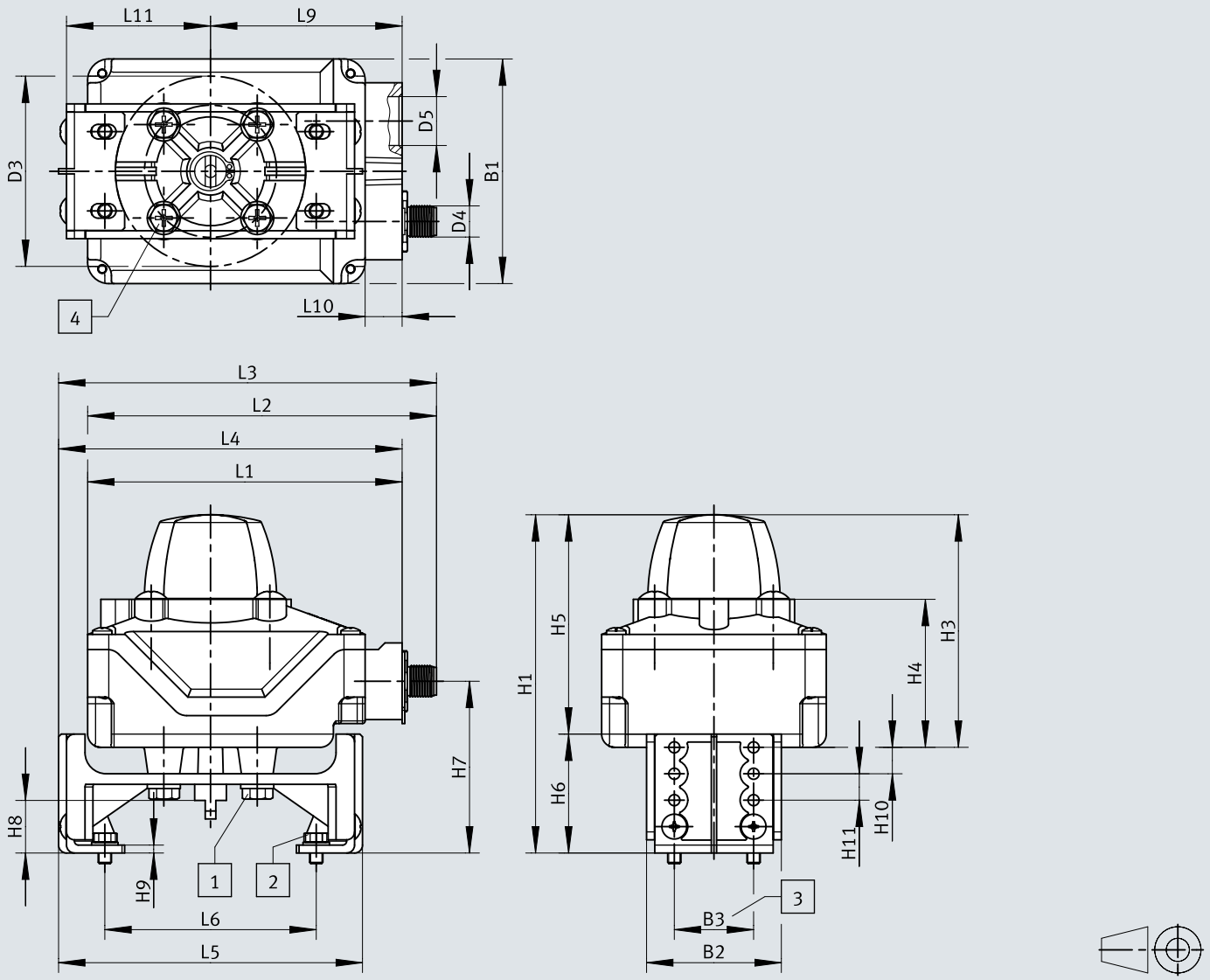

[1] Skrutka M6x10
[2] Skrutka M5x10
[3] Pripojovací obrazec podľa VDI/VDE 3845
[4] Pripojovací obrazec F05 podľa EN ISO 5211

Rozmery

	B1	B2	B3	D3 ø	D4	D5	H3	H4	H5	H9	H10
SRBK-CA4-YR90-MW-1-1W-M12 SRBK-CA4-YR90-N-1-P-M12	85	51	30	72	M12x1	M20x1,5	88	56	83	3	10

	H11	L1	L2	L3	L4	L5	L6	L9	L10	L11
SRBK-CA4-YR90-MW-1-1W-M12 SRBK-CA4-YR90-N-1-P-M12	10	119	132	143	130	115	80	72,5	14	57,5

	H1	H6	H7	H8	H1	H6	H7	H8	H1	H6	H7	H8
	80x30x20				80x30x30				80x30x50			
SRBK-CA4-YR90-MW-1-1W-M12 SRBK-CA4-YR90-N-1-P-M12	128	45	65	20	138	55	75	30	158	75	95	50

Rozmery

Rozmery – Variant M12 s montážnym mostíkom a upevňovacími uholníkmi namontovanými smerom von

Stiahnuť CAD modely www.festo.com

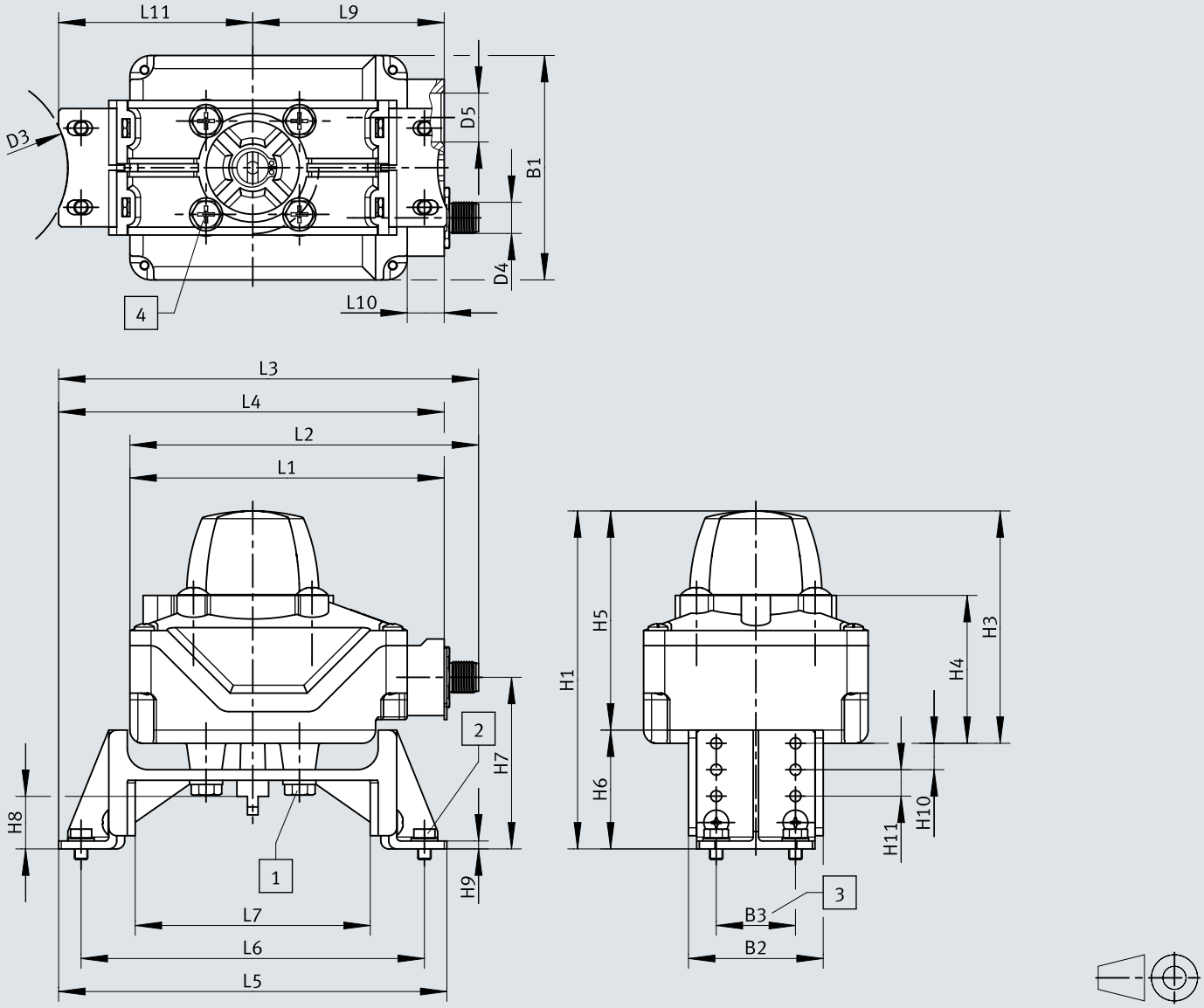

[1] Skrutka M6x10
[2] Skrutka M5x10
[3] Pripojovací obrazec podľa VDI/VDE 3845
[4] Pripojovací obrazec F05 podľa EN ISO 5211

Rozmery

	B1	B2	B3	D3 ø	D4	D5	H3	H4	H5	H9	H10
SRBK-CA4-YR90-MW-1-1W-M12 SRBK-CA4-YR90-N-1-P-M12	85	51	30	72	M12x1	M20x1,5	88	56	83	3	10

	H11	L1	L2	L3	L4	L5	L6	L7	L9	L10	L11
SRBK-CA4-YR90-MW-1-1W-M12 SRBK-CA4-YR90-N-1-P-M12	10	119	132	159	146	147	130	89	72,5	14	73,5

	H1	H6	H7	H8	H1	H6	H7	H8	H1	H6	H7	H8
	130x30x20				130x30x30				130x30x50			
SRBK-CA4-YR90-MW-1-1W-M12 SRBK-CA4-YR90-N-1-P-M12	128	45	65	20	138	55	75	30	158	75	95	50

Rozmery

Rozmery – Variant C2 s montážnym mostíkom a upevňovacími uholníkmi namontovanými smerom dovnútra

Stiahnuť CAD modely www.festo.com

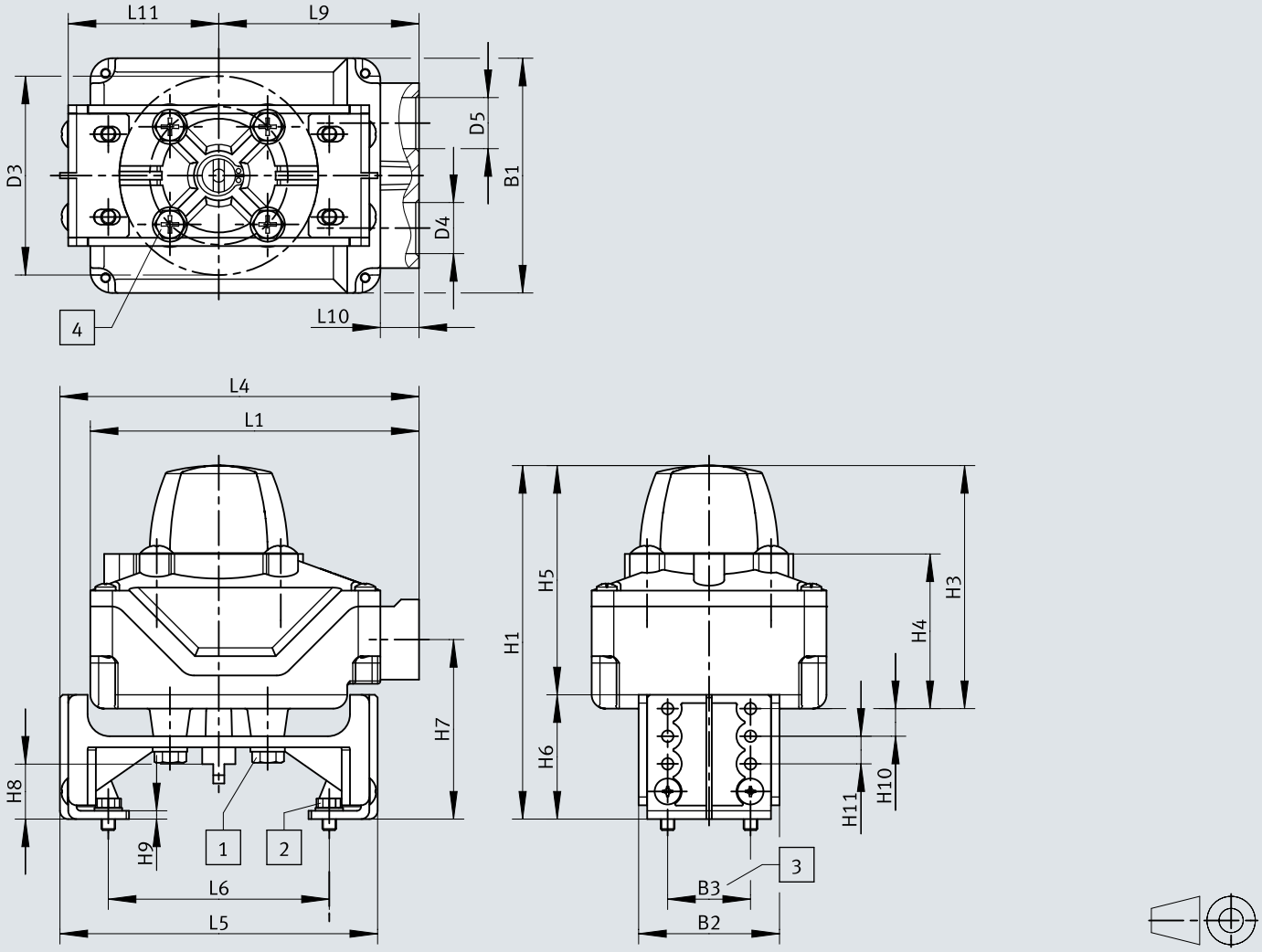

[1] Skrutka M6x10
[2] Skrutka M5x10
[3] Pripojovací obrazec podľa VDI/VDE 3845
[4] Pripojovací obrazec F05 podľa EN ISO 5211

Rozmery

	B1	B2	B3	D3 ⌀	D4	D5	H3	H4	H5
SRBK-CA4-YR90-MW-1-1WG-C2	85	51	30	72	M20x1,5	M20x1,5	88	56	83
SRBK-CA4-YR90-MW-22A-1W-C2									
SRBK-CA4-YR90-R-2A-1W-C2									
SRBK-CA4-YR90-N-1-P-C2									
SRBK-CA4-YR90-N-1-ZU-C2									
SRBK-CA4-YR90-MW-1-1WG-C2-EX6									

	H9	H10	H11	L1	L4	L5	L6	L9	L10	L11
SRBK-CA4-YR90-MW-1-1WG-C2	3	10	10	119	130	115	80	72,5	14	57,5
SRBK-CA4-YR90-MW-22A-1W-C2										
SRBK-CA4-YR90-R-2A-1W-C2										
SRBK-CA4-YR90-N-1-P-C2										
SRBK-CA4-YR90-N-1-ZU-C2										
SRBK-CA4-YR90-MW-1-1WG-C2-EX6										

	H1	H6	H7	H8	H1	H6	H7	H8	H1	H6	H7	H8
	80x30x20				80x30x30				80x30x50			
SRBK-CA4-YR90-MW-1-1WG-C2	128	45	65	20	138	55	75	30	158	75	95	50
SRBK-CA4-YR90-MW-22A-1W-C2												
SRBK-CA4-YR90-R-2A-1W-C2												
SRBK-CA4-YR90-N-1-P-C2												
SRBK-CA4-YR90-N-1-ZU-C2												
SRBK-CA4-YR90-MW-1-1WG-C2-EX6												

Rozmery

Rozmery – Variant C2 s adaptérom montážnej príruby a montážnymi konzolami namontovanými smerom von

Stiahnuť CAD modely www.festo.com

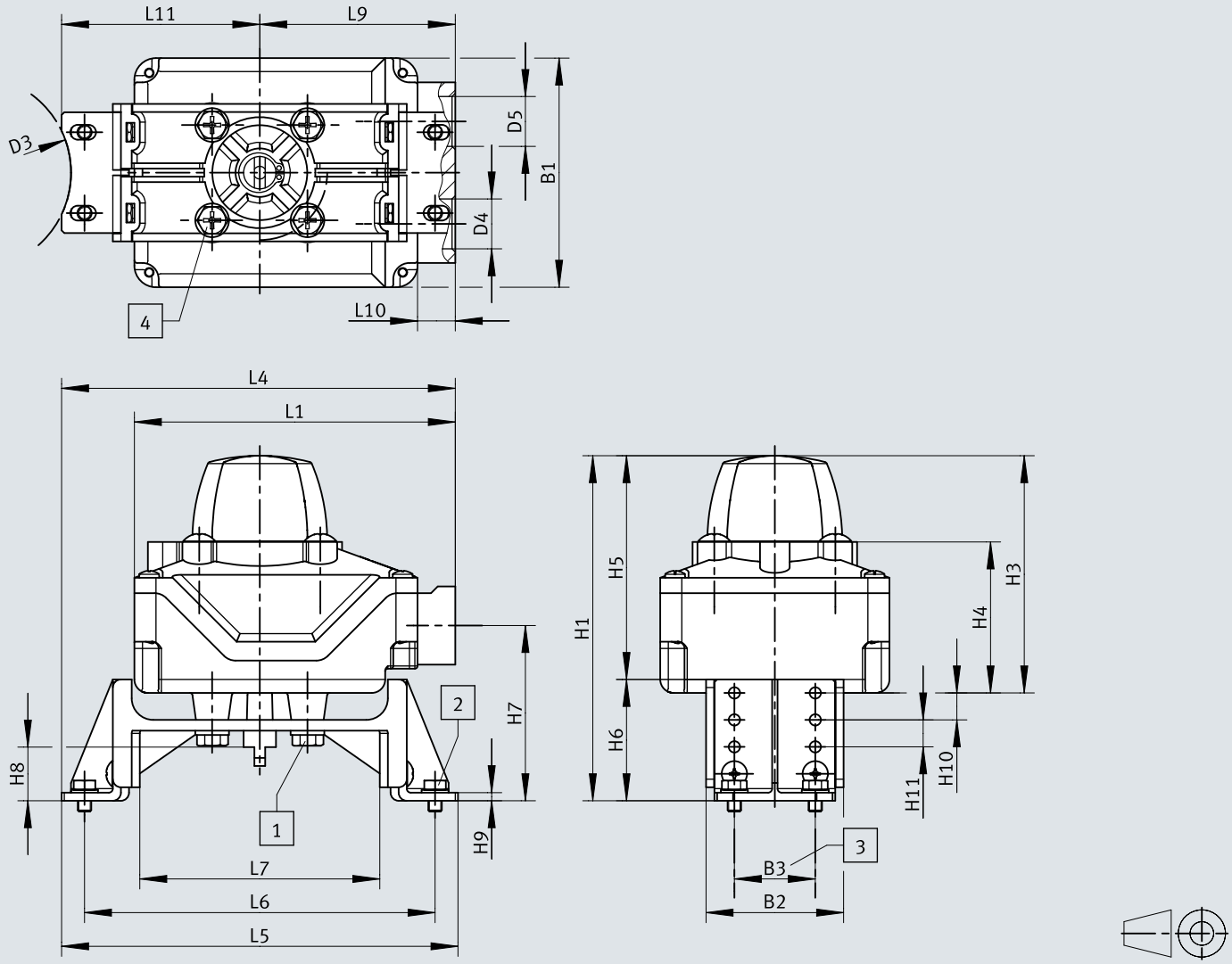

[1] Skrutka M6x10
[2] Skrutka M5x10
[3] Pripojovací obrazec podľa VDI/VDE 3845
[4] Pripojovací obrazec F05 podľa EN ISO 5211

Rozmery

	B1	B2	B3	D3 Ø	D4	D5	H3	H4	H5	H9	H10
SRBK-CA4-YR90-MW-1-1WG-C2	85	51	30	72	M20x1,5	M20x1,5	88	56	83	3	10
SRBK-CA4-YR90-MW-22A-1W-C2											
SRBK-CA4-YR90-R-2A-1W-C2											
SRBK-CA4-YR90-N-1-P-C2											
SRBK-CA4-YR90-N-1-ZU-C2											
SRBK-CA4-YR90-MW-1-1WG-C2-EX6											

	H11	L1	L4	L5	L6	L7	L9	L10	L11
SRBK-CA4-YR90-MW-1-1WG-C2	10	119	146	147	130	89	72,5	14	73,5
SRBK-CA4-YR90-MW-22A-1W-C2									
SRBK-CA4-YR90-R-2A-1W-C2									
SRBK-CA4-YR90-N-1-P-C2									
SRBK-CA4-YR90-N-1-ZU-C2									
SRBK-CA4-YR90-MW-1-1WG-C2-EX6									

	H1	H6	H7	H8	H1	H6	H7	H8	H1	H6	H7	H8
	130x30x20				130x30x30				130x30x50			
SRBK-CA4-YR90-MW-1-1WG-C2	128	45	65	20	138	55	75	30	158	75	95	50
SRBK-CA4-YR90-MW-22A-1W-C2												
SRBK-CA4-YR90-R-2A-1W-C2												
SRBK-CA4-YR90-N-1-P-C2												
SRBK-CA4-YR90-N-1-ZU-C2												
SRBK-CA4-YR90-MW-1-1WG-C2-EX6												

Rozmery

Rozmery – SRBK-CA5-..., mechanické rozhranie podľa ISO 5211/obrazec pre pripojenie príruby F05

Stiahnuť CAD modely www.festo.com

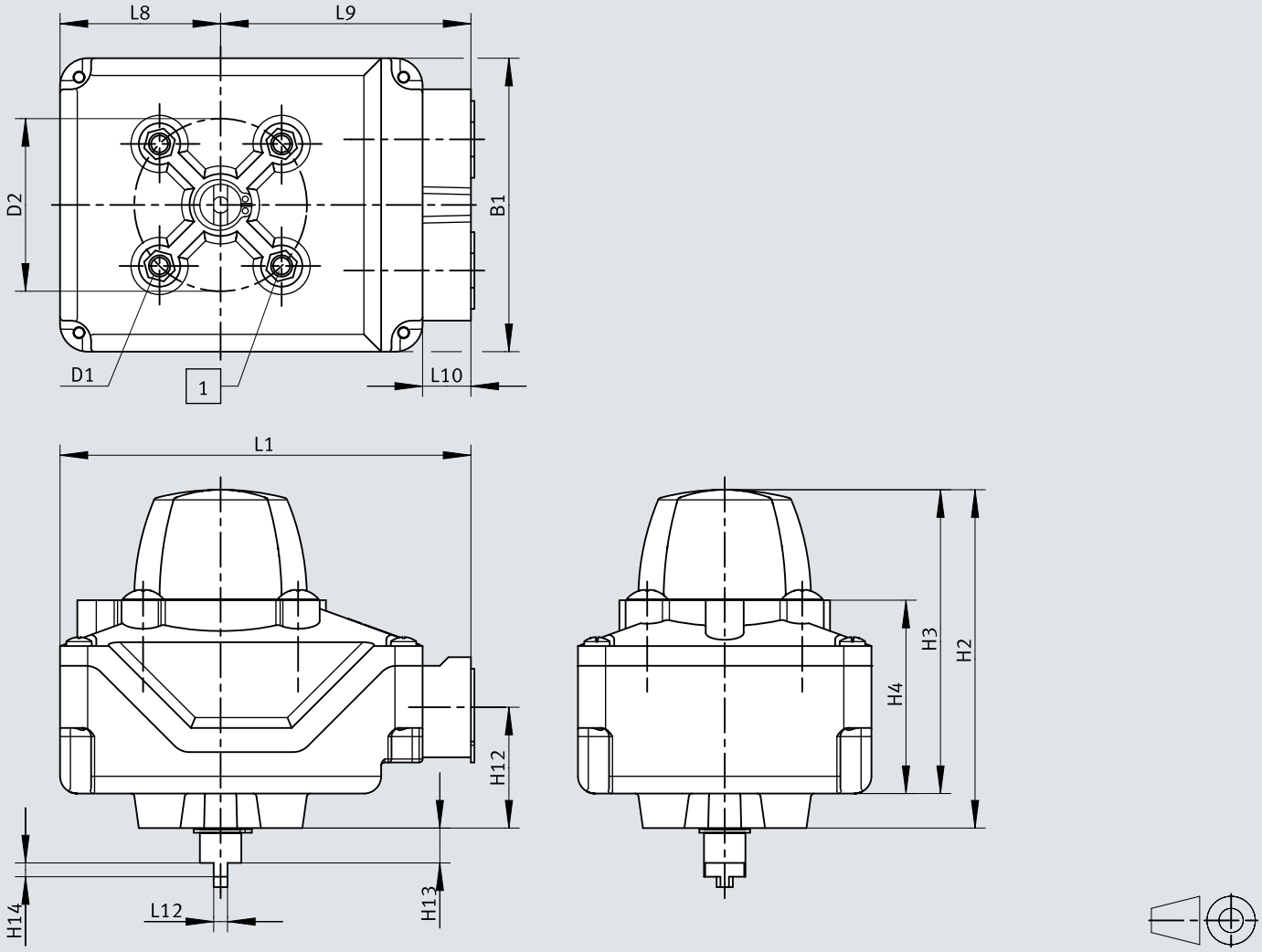

[1] Pripojovací obrazec F05 podľa EN ISO 5211

	B1	D1	D2 ø	H2	H3	H4	H12	H13	H14	L1	L8	L9	L10	L12
SRBK-CA5-YR90-MW-1-1WG-C2	85	M6	50	98	88	56	35	10	4	119	46,5	72,5	14	4
SRBK-CA5-YR90-MW-22A-1W-C2														
SRBK-CA5-YR90-P-2A-1W-C2														
SRBK-CA5-YR90-N-1-P-C2														
SRBK-CA5-YR90-N-1-ZU-C2														
SRBK-CA5-YR90-MW-1-1WG-C2-EX6														

Rozmery

Rozmery – Montážny mostík DARQ s upevňovacími uholníkmi namontovanými smerom dovnútra

Stiahnuť CAD modely www.festo.com

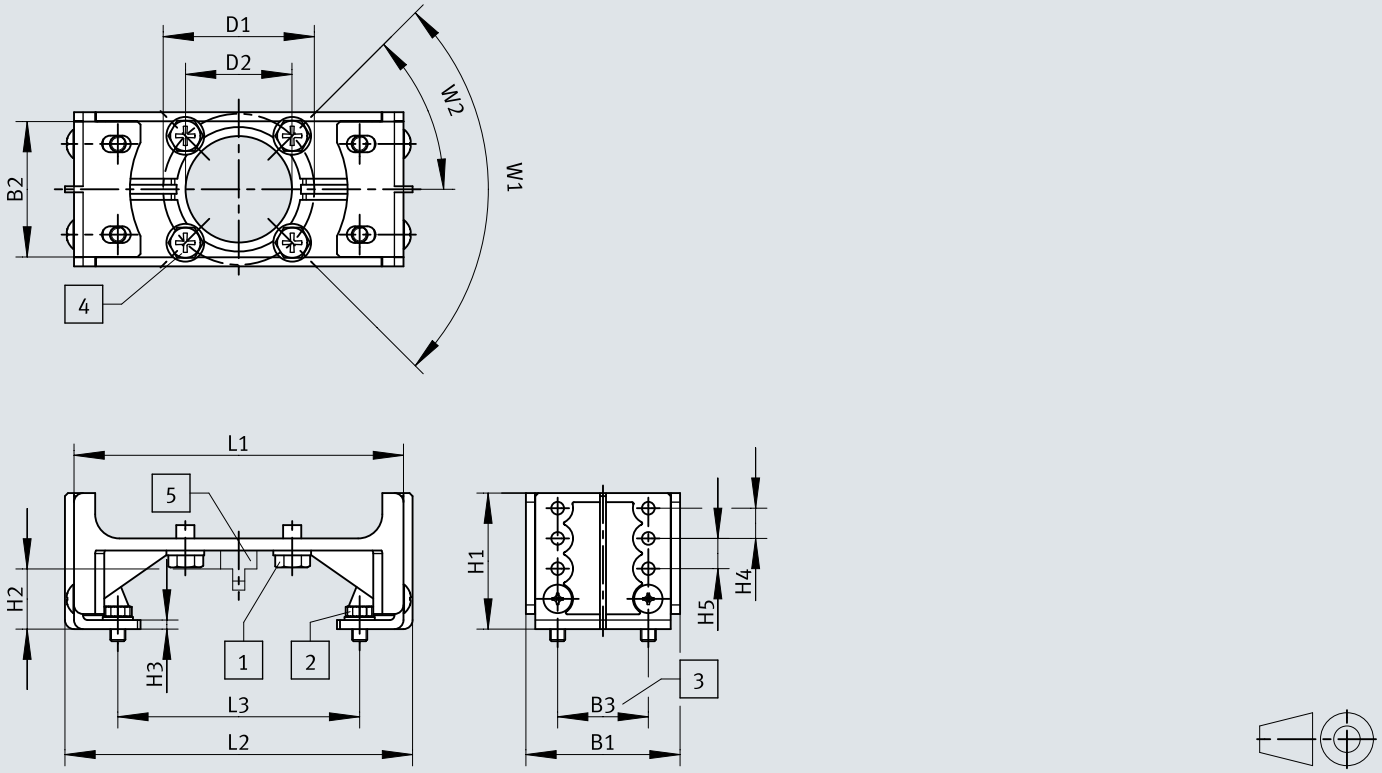

[1] Skrutka M6x10
[2] Skrutka M5x10
[3] Pripojovací obrazec podľa VDI/VDE 3845
[4] Pripojovací obrazec F05 podľa EN ISO 5211
[5] Nadstavba skrinky koncového spínača

	B1	B2	B3	D1 ø	D2 ø	H3	H4	H5	L1	L2
DARQ-K-X1-A3-F05-R14 DARQ-K-X1-A3-F05-R15	51	44,8	30	50	35,2	3	10	10	109	115

	L3	W1	W2	H1	H2	H1	H2	H1	H2
				80x30x20		80x30x30		80x30x50	
DARQ-K-X1-A3-F05-R14 DARQ-K-X1-A3-F05-R15	80	90°	45°	45	20	55	30	75	50

Rozmery

Rozmery – Montážny mostík DARQ s upevňovacími uholníkmi namontovanými smerom von

Stiahnuť CAD modely www.festo.com

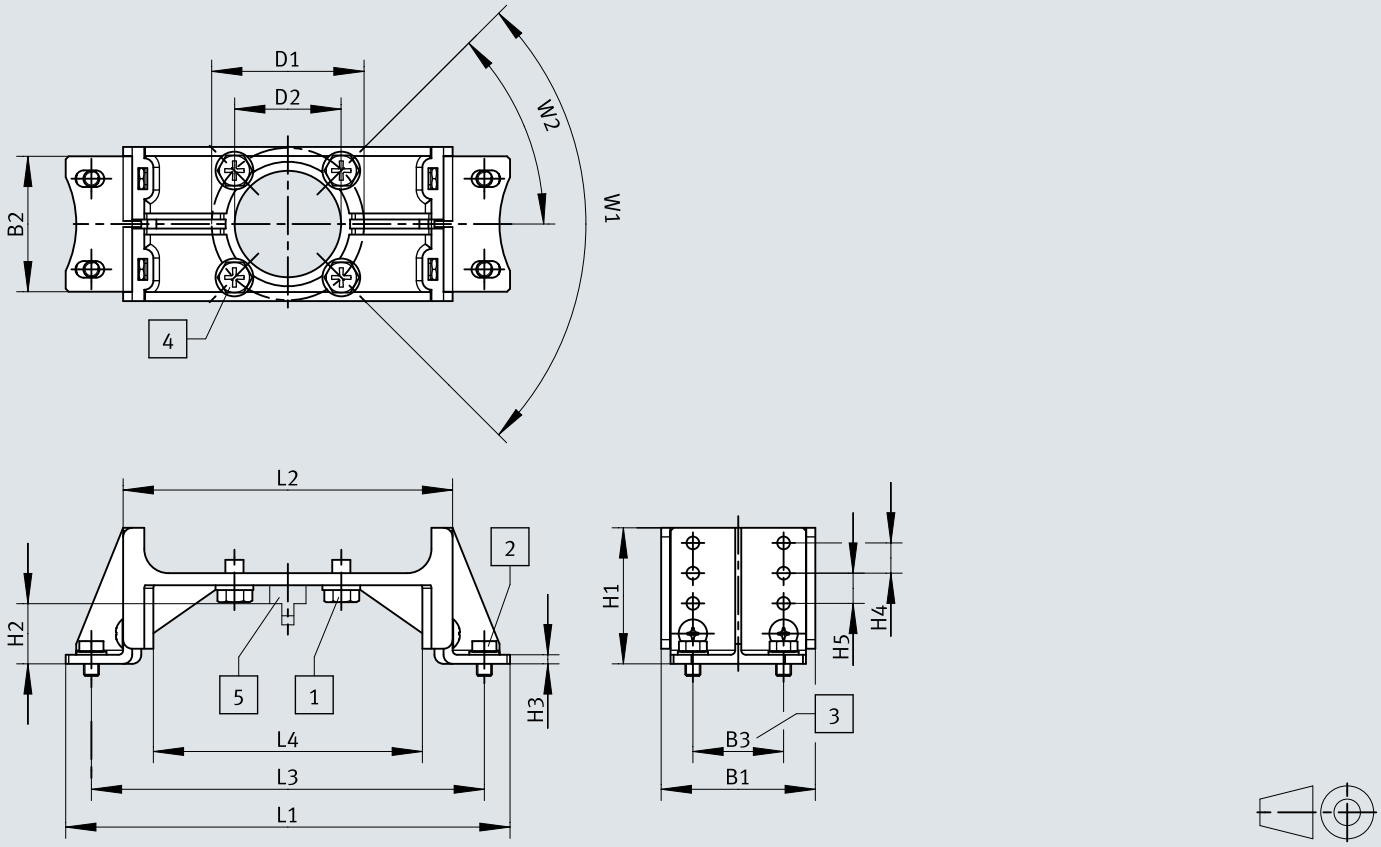

[1] Skrutka M6x10
[2] Skrutka M5x10
[3] Pripojovací obrazec podľa VDI/VDE 3845
[4] Pripojovací obrazec F05 podľa EN ISO 5211
[5] Nadstavba skrinky koncového spínača

	B1	B2	B3	D1 ø	D2 ø	H3	H4	H5	L1	L2
DARQ-K-X1-A3-F05-R14	51	44,8	30	50	35,2	3	10	10	147	115
DARQ-K-X1-A3-F05-R15										

	L3	L4	W1	W2	H1	H2	H1	H2	H1	H2
					130x30x20		130x30x30		130x30x50	
DARQ-K-X1-A3-F05-R14	130	89	90°	45°	45	20	55	30	75	50
DARQ-K-X1-A3-F05-R15										

Typové označenie

Elektrický prípoj so skrutkovou svorkou, s montážnym mostíkom

	Menovité prevádzkové napätie	Elektrický výstup 1	Č. dielu	Typ
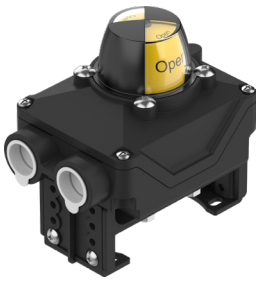	24 V DC	1-pólový prepínač (zlatý kontakt)	**8191216**	**SRBK-CA4-YR90-MW-1-1WG-C2-EX6**
			8191214	**SRBK-CA4-YR90-MW-1-1WG-C2**
		PNP	**8182178**	**SRBK-CA4-YR90-N-1-P-C2**
		2-vodičový spínač	**8182179**	**SRBK-CA4-YR90-N-1-ZU-C2**
	110 V AC/50-60 Hz	1-pólový prepínač	**8182180**	**SRBK-CA4-YR90-R-2A-1W-C2**
	230 V AC		**8182177**	**SRBK-CA4-YR90-MW-22A-1W-C2**

Elektrický prípoj so skrutkovou svorkou, bez montážneho mostíka

	Menovité prevádzkové napätie	Elektrický výstup 1	Č. dielu	Typ
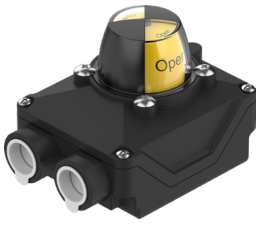	24 V DC	1-pólový prepínač (zlatý kontakt)	**8191220**	**SRBK-CA5-YR90-MW-1-1WG-C2-EX6**
			8191215	**SRBK-CA5-YR90-MW-1-1WG-C2**
		PNP	**8182184**	**SRBK-CA5-YR90-N-1-P-C2**
		2-vodičový spínač	**8182185**	**SRBK-CA5-YR90-N-1-ZU-C2**
	110 V AC/50-60 Hz	1-pólový prepínač	**8182186**	**SRBK-CA5-YR90-R-2A-1W-C2**
	230 V AC		**8182183**	**SRBK-CA5-YR90-MW-22A-1W-C2**

Elektrický prípoj so zástrčkou M12, kódovanie A

	Menovité prevádzkové napätie	Elektrický výstup 1	Č. dielu	Typ
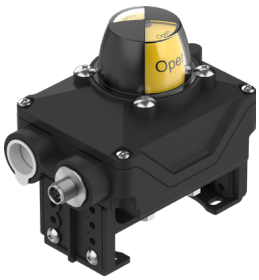	24 V DC	1-pólový prepínač	**8182181**	**SRBK-CA4-YR90-MW-1-1W-M12**
		PNP	**8182182**	**SRBK-CA4-YR90-N-1-P-M12**

Prehľad periférií

Prehľad periférií

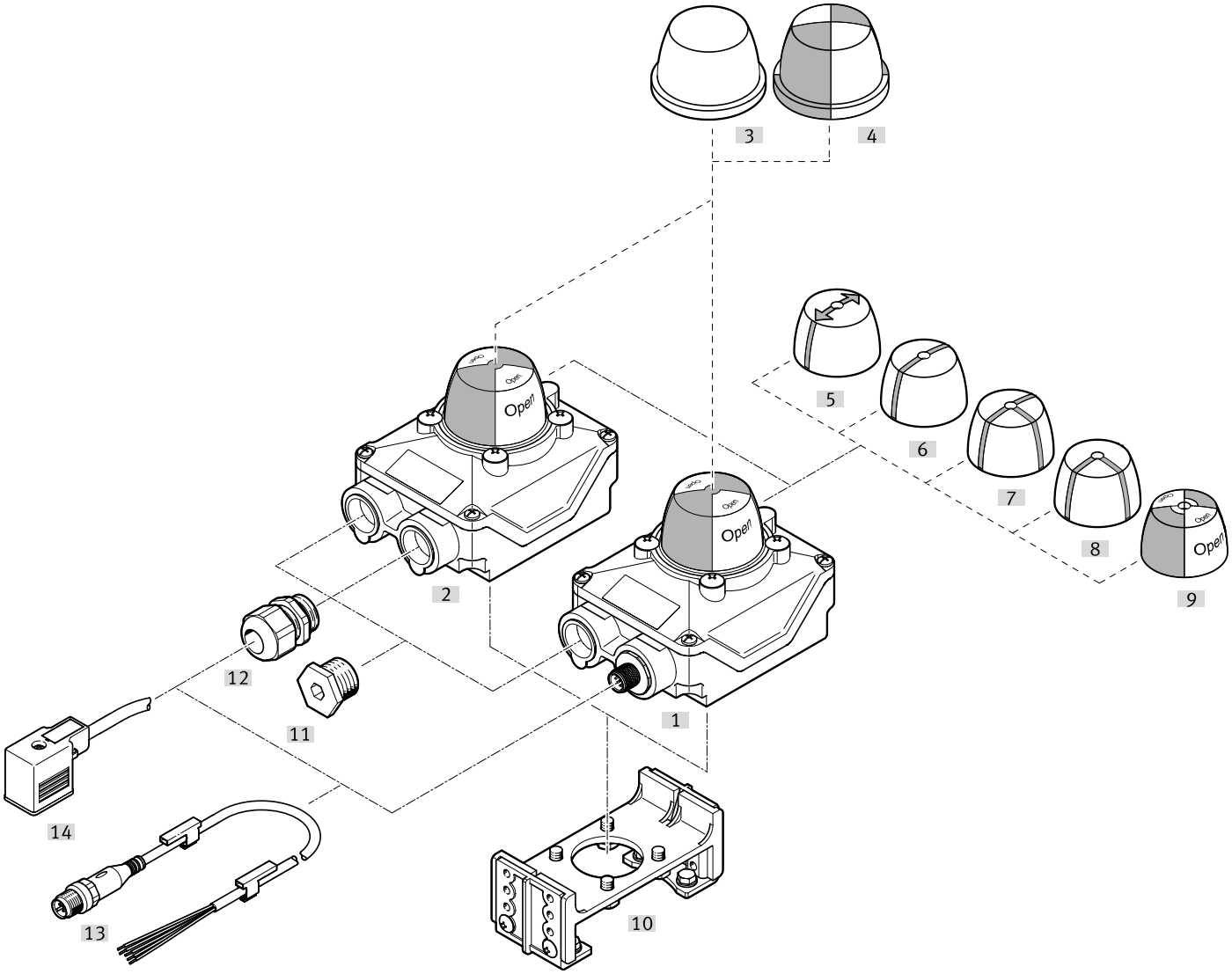

Príslušenstvo			→ Stránka/internet
	Typ/Objednávací kód	Popis	
[1]	Nadstavba koncových snímačov SRBK-...-M12	Elektrický prípoj, zástrčka M12, kódovanie A	srbk
[2]	Nadstavba koncových snímačov SRBK-...-C2	Elektrický prípoj so skrutkovou svorkou	srbk
[3]	Ochranný kryt SACC-S4-T-T	Montuje sa na SRBK a chráni indikátor polohy SASF	23
[4]	Ochranný kryt SACC-S4-T	Montuje sa na SRBK a chráni indikátor polohy SASF	22
[5]	Indikátor polohy SASF-S4-DE-A1	Šípka, 180°	22
[6]	Indikátor polohy SASF-S4-DE-A2	Vyhotovenie I	22
[7]	Indikátor polohy SASF-S4-DE-A3	Vyhotovenie T	22
[8]	Indikátor polohy SASF-S4-DE-A4	Vyhotovenie L	22
[9]	Indikátor polohy SASF-S4-DE	Žltá/červená	22
[10]	Montážny mostík DARQ-K-X1-A3-F05-R14	Pre varianty nadstavieb koncových snínačov SRBK-CA4-...	23
[10]	Montážny mostík DARQ-K-X1-A3-F05-R15	Pre varianty nadstavieb koncových snínačov SRBK-CA5-...-EX6	23
[11]	Uzatváracia skrutka NETC	Uzatváracia skrutka nie je súčasťou dodávky	23
[12]	Káblová priechodka NETC	• Konektor kábla M20x1,5 z polyméru • Možno objednať samostatne ako príslušenstvo	23
[13]	Spojovacie vedenia NEBV	• Pre pripojenie ventilu pre nadstavby koncových snínačov s pripojením svorkovnicou • Uhlová zásuvka, pripojovací obrazec tvar A, EN 175301-803 alebo pripojovací obrazec tvar B, podľa priemyselného štandardu 11 mm • Možno objednať samostatne ako príslušenstvo	24
[14]	Spojovacie vedenia NEBU	• Pre pripojenie ventilu pre nadstavby koncových snínačov s pripojením svorkovnicou • Uhlová zásuvka, pripojovací obrazec tvar B podľa priemyselného štandardu 11 mm • Možno objednať samostatne ako príslušenstvo	24

Príslušenstvo

Indikátor polohy SASF-S4-DE

	Indikátor polohy	Teplota okolia	Materiál krytu	Pokyny k materiálu	Č. dielu	Typ
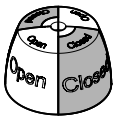	žltá / červená	-40 ... 80 °C	PA	V zhode s RoHS	**8137192**	**SASF-S4-DE**

Indikátor polohy SASF-S4-DE-A1

	Indikátor polohy	Teplota okolia	Materiál krytu	Pokyny k materiálu	Č. dielu	Typ
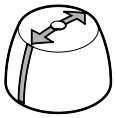	Šípka, 180°	-40 ... 80 °C	PA	V zhode s RoHS	**8137191**	**SASF-S4-DE-A1**

Indikátor polohy SASF-S4-DE-A2

	Indikátor polohy	Teplota okolia	Materiál krytu	Pokyny k materiálu	Č. dielu	Typ
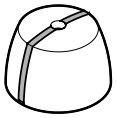	Vyhotovenie I	-40 ... 80 °C	PA	V zhode s RoHS	**8137190**	**SASF-S4-DE-A2**

Indikátor polohy SASF-S4-DE-A3

	Indikátor polohy	Teplota okolia	Materiál krytu	Pokyny k materiálu	Č. dielu	Typ
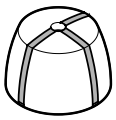	Vyhotovenie T	-40 ... 80 °C	PA	V zhode s RoHS	**8137195**	**SASF-S4-DE-A3**

Indikátor polohy SASF-S4-DE-A4

	Indikátor polohy	Teplota okolia	Materiál krytu	Pokyny k materiálu	Č. dielu	Typ
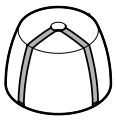	Vyhotovenie L	-40 ... 80 °C	PA	V zhode s RoHS	**8137189**	**SASF-S4-DE-A4**

Ochranný kryt SACC-S4-T

	Farba	Teplota okolia	Materiál uzatváracieho krytu	Pokyny k materiálu	Č. dielu	Typ
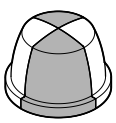	transparentná čierna	-40 ... 80 °C	Makrolon®	V zhode s RoHS	**8137193**	**SACC-S4-T**

Príslušenstvo

Ochranný kryt SACC-S4-T-T

	Farba	Teplota okolia	Materiál uzatvá-racieho krytu	Pokyny k materi-álu	Č. dielu	Typ
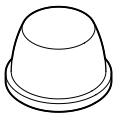	priehľadná	-40 ... 80 °C	Makrolon®	V zhode s RoHS	**8137194**	**SACC-S4-T-T**

Montážny mostík DARQ pre varianty montáže skrine koncového spínača SRBK-...-C2

	Popis	Teplota okolia	Spôsob upevne-nia	Pokyny k materi-álu	Č. dielu	Typ
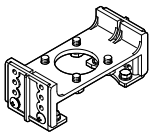	Pripojovacie roz-hranie pre pozi-cionér a indikátor polohy zodpove-dá norme VDI/ VDE 3845, veľko-sť AA 1, veľkosť AA 2, veľkosť AA 3	-20 ... 70 °C	na prírubu podľa ISO 5211	V zhode s RoHS	**8183116**	**DARQ-K-X1-A3-F05-R14**

Montážny mostík DARQ pre varianty skrine koncového spínača SRBK-...-C2-EX6

	Popis	Teplota okolia	Spôsob upevne-nia	Pokyny k materi-álu	Č. dielu	Typ
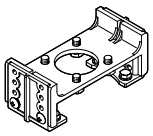	Pripojovacie roz-hranie pre pozi-cionér a indikátor polohy zodpove-dá norme VDI/ VDE 3845, veľko-sť AA 1, veľkosť AA 2, veľkosť AA 3	-20 ... 70 °C	na prírubu podľa ISO 5211	V zhode s RoHS	**8183117**	**DARQ-K-X1-A3-F05-R15**

Káblová priechodka NETC

	Pripojovacia technika 1	Teplota okolia	Pokyny k materiálu	Č. dielu	Typ
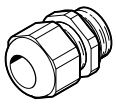	M20x1,5	-40 ... 75 °C	V zhode s RoHS	**8151588**	**NETC-M20-PBK-T26-EX4-E**

Uzatváracia skrutka NETC

	Pripojovacia technika 1	Teplota okolia	Pokyny k materiálu	Č. dielu	Typ
	M20x1,5	-40 ... 75 °C	V zhode s RoHS	**8151589**	**NETC-P-M20-PBK-T26-EX4-E**

Príslušenstvo

Označovací štítok KM

	Popis	Č. dielu	Typ
	Na nasadenie na kábel s priemerom 5 ... 8 mm	**33361**	**KM-BZ**

Spojovacie vedenia NEBV

	Elektrický prípoj 1, pripojovacia technika	Prídavné funkcie	Teplota okolia	Pokyny k materiálu	Č. dielu	Typ
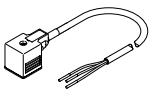	Pripojovací obrazec tvar A založené na EN 175301-803		-25 ... 80 °C	V zhode s RoHS	**3579466**	**NEBV-A1W3-K-0.6-N-LE3**
		Ochranné zapojenie			**3679776**	**NEBV-A1W3F-P-K-0.6-N-LE3**
	Pripojovací obrazec tvar B podľa priemyselného štandardu 11 mm				**3579468**	**NEBV-B2W3-K-0.6-N-LE3**
		Ochranné zapojenie			**3679778**	**NEBV-B2W3F-P-K-0.6-N-LE3**

Zásuvka s káblom 8-pin, M12 - otvorený koniec kábla, 8-žilový

	Dĺžka kábla	Elektrický prípoj 1, káblový výstup [1]	Teplota okolia	Pokyny k materiálu	Č. dielu	Typ
	2 m	priamy	-25 ... 80 °C	V zhode s RoHS	**525616**	**SIM-M12-8GD-2-PU**
		uhlový			**542256**	**NEBU-M12W8-K-2-N-LE8**
	5 m	priamy			**525618**	**SIM-M12-8GD-5-PU**
		uhlový			**542257**	**NEBU-M12W8-K-5-N-LE8**
	10 m	priamy			**570008**	**SIM-M12-8GD-10-PU**
		uhlový			**570007**	**NEBU-M12W8-K-10-N-LE8**
	15 m	priamy			**5105631**	**SIM-M12-8GD-15-PU**
		uhlový			**8048086**	**NEBU-M12W8-K-15-N-LE8**
	20 m	priamy			**5105632**	**SIM-M12-8GD-20-PU**
	25 m				**5105633**	**SIM-M12-8GD-25-PU**

1) Dodržujte rozsah prevádzkového napätia a teplotu okolia!

Zásuvka s káblom 8-pin, M12 - zástrčka, 8-pin, M12

	Dĺžka kábla	Elektrický prípoj 1, káblový výstup [1]	Teplota okolia	Pokyny k materiálu	Č. dielu	Typ
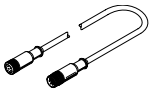	2 m	priamy	-25 ... 80 °C	V zhode s RoHS	**525617**	**KM12-8GD8GS-2-PU**

1) Dodržujte rozsah prevádzkového napätia a teplotu okolia!