Maznica MS12-LOE



Vlastnosti

Na jeden pohľad

Veľmi kompaktný rad pre použitie priamo na stroji
- Rozmer rastra: 124 mm
- Proporcionálna maznica s presným dávkovaním oleja
- Znižuje opotrebenie vysoko namáhaných pohonov
- Vysoký prietok
- Jednoduché a rýchle dopĺňanie oleja aj počas prevádzky (pod tlakom)

Pre zariadenia Festo sa odporúčajú nasledujúce oleje (rozsah viskozity podľa ISO 3448, trieda ISO VG 32, 32 mm2/s (= cSt) pri 40 °C):
- Špeciálny olej Festo OFSW-32 (pozri príslušenstvo)
- Castrol HySpin ZZ 32
- BP Energol HLP 32
- Mobil Nuto H 32
- Mobil DTE 24
- Shell Tellus S2 MA 32

Údaje pre objednávku - stavebnica

Link ms12-loe

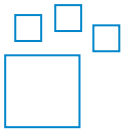

Konfigurovateľný produkt
Tento produkt ako aj všetky jeho verzie je možné objednať cez konfigurátor.

Diagramy

Link ms12-loe



Diagramy uvedené v tomto dokumente sú k dispozícii aj na internete. Tam je možné zobraziť presné hodnoty.

Funkcia

Proporcionálna maznica dodáva do stlačeného vzduchu presne dávkované množstvo oleja. Pokles tlaku, ktorý vzniká pri prúdení oleja cez Venturiho dýzu, sa využíva na dopravu oleja z nádoby do dávkovača. Odtiaľ prúdia kvapky oleja za proporcionálny ventil do vzduchového kanála, kde sa rozprašujú. Množstvo olejovej hmly je úmerné prietoku stlačeného vzduchu.

Pneumatický prípoj

Vďaka inštalácii pripojovacích dosiek je možné modul v prípade potreby jednoduchšie vymeniť (napr. pri použití potrubia).

Vyhotovenie nádobky

Ochrana nádobky pomocou integrovaného kovového plášťa.

Spôsob upevnenia

[WP]	Upevňovací uholník v základom prevedení



- Upevňovací a spájací prvok pre kombináciu údržbových zariadení alebo pre samostatné zariadenie s pripájacími platňami
- Pre konštrukčnú veľkosť 4, 6, 9 alebo 12

Vlastnosti

Smer prietoku

Dodateľné s opačným smerom prúdenia.

Legenda k typovému označeniu

001	Rad	
MS	Rada MS	

002	Veľkosť	
12	Rozmer rastra 124 mm	

003	Funkcia	
LOE	Maznica stlačeného vzduchu	

004	Pneumatický prípoj	
AGF	Pripojovacia doska G1	
AGG	Pripojovacia doska G1 1/4	
AGH	Pripojovacia doska G1 1/2	
AGI	Pripojovacia doska G2	
G	Modul bez pripojovacieho závitu, bez pripojovacej dosky	

005	Vyhotovenie nádobky	
U	Kovová nádobka	

006	Spôsob upevnenia	
	Bez upevňovacieho uholníka	
WP	Upevňovací uholník v základom prevedení	

007	Smer prietoku	
	Smer prietoku zľava doprava	
Z	Smer prietoku zprava doľava	

Údajový list

Všeobecné technické údaje

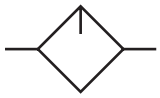

Pneumatický prípoj 1	interný
Pneumatický prípoj 2	interný
Konštrukcia	Štandardná proporcionálna maznica s olejovou hmlou
Spôsob upevnenia	voliteľne: Montáž do vedenia s upevňovacím uholníkom s príslušenstvom
Montážna poloha	zvislo +/- 5°
Ochrana nádobiek	zabudovaný ako kovová nádoba
Minimálny prietok pre funkciu maznice	400 l/min
Max. množstvo naplnenia oleja	1 500 cm³

Štandardný menovitý prietok qnN

Štandardný menovitý prietok (normalizovaný podľa DIN 1343)[1)]	20 000 ... 22 000 l/min

1) v hlavnom smere prúdenia 1->2;
Merané pri p1 = 6 bar a Δp = 1 bar.
V závislosti od zvolenej pripojovacej dosky sa musí objednať samostatne ako príslušenstvo → Ďalšie informácie www.festo.sk/catalogue/ms12-ag

Prevádzkové podmienky a podmienky prostredia

Prevádzkový tlak	1 ... 16 bar
Prevádzkové médium	Stlačený vzduch podľa ISO 8573-1:2010 [7:4:4]
Teplota okolia	0 ... 60°C
Teplota média	0 ... 60°C
Skladovacia teplota	-10 ... 60°C
Trieda odolnosti proti korózii KBK[2)]	2- mierne nároky na odolnosť proti korózii

2) Ďalšie informácie www.festo.sk/x/topic/kbk

Materiály

Vyhotovenie nádobky	Kovová nádobka
Materiál telesa	Hliníkový tlakový odliatok
Materiál nádobky	Hliníková tvárna zliatina
Materiál tesnení	NBR
Zhoda s LABS	VDMA24364-B1/B2-L

Údajový list

Štandardný prietok qn v závislosti od diferenčného tlaku p1-2 (pneumatický prípoj G1 s pripojovacou doskou MS12-AGF)

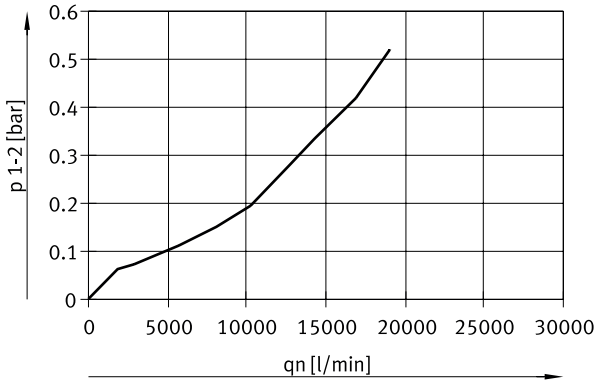

Štandardný prietok qn v závislosti od diferenčného tlaku p1-2 (pneumatický prípoj G1 1/4 s pripojovacou doskou MS12-AGG)

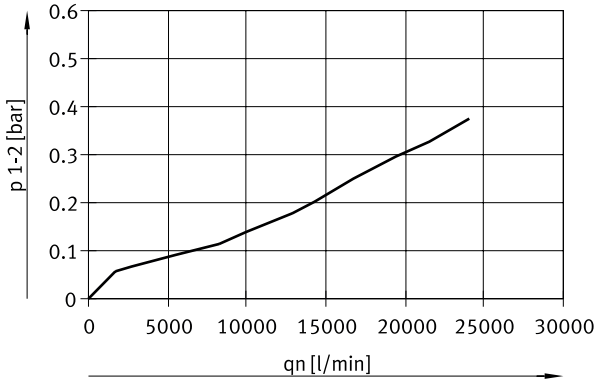

Štandardný prietok qn v závislosti od diferenčného tlaku p1-2 (pneumatický prípoj G1 1/2 s pripojovacou doskou MS12-AGH)

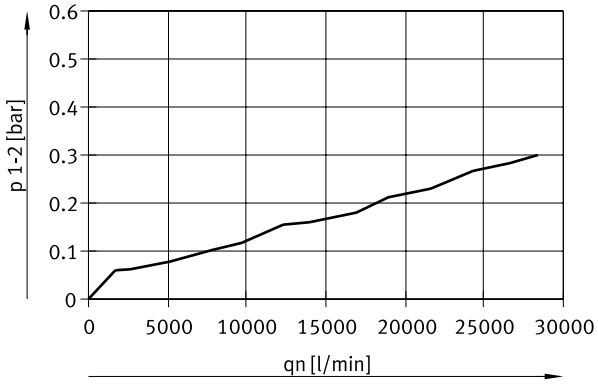

Údajový list

Štandardný prietok qn v závislosti od diferenčného tlaku p1-2 (pneumatický prípoj G2 s pripojovacou doskou MS12-AGI)

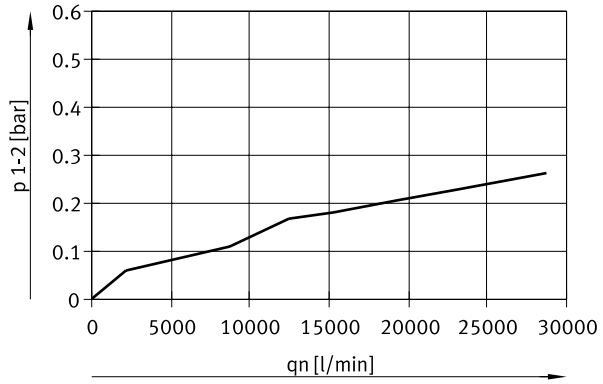

Rozmery

Rozmery – Základný typ Stiahnuť CAD modely www.festo.com

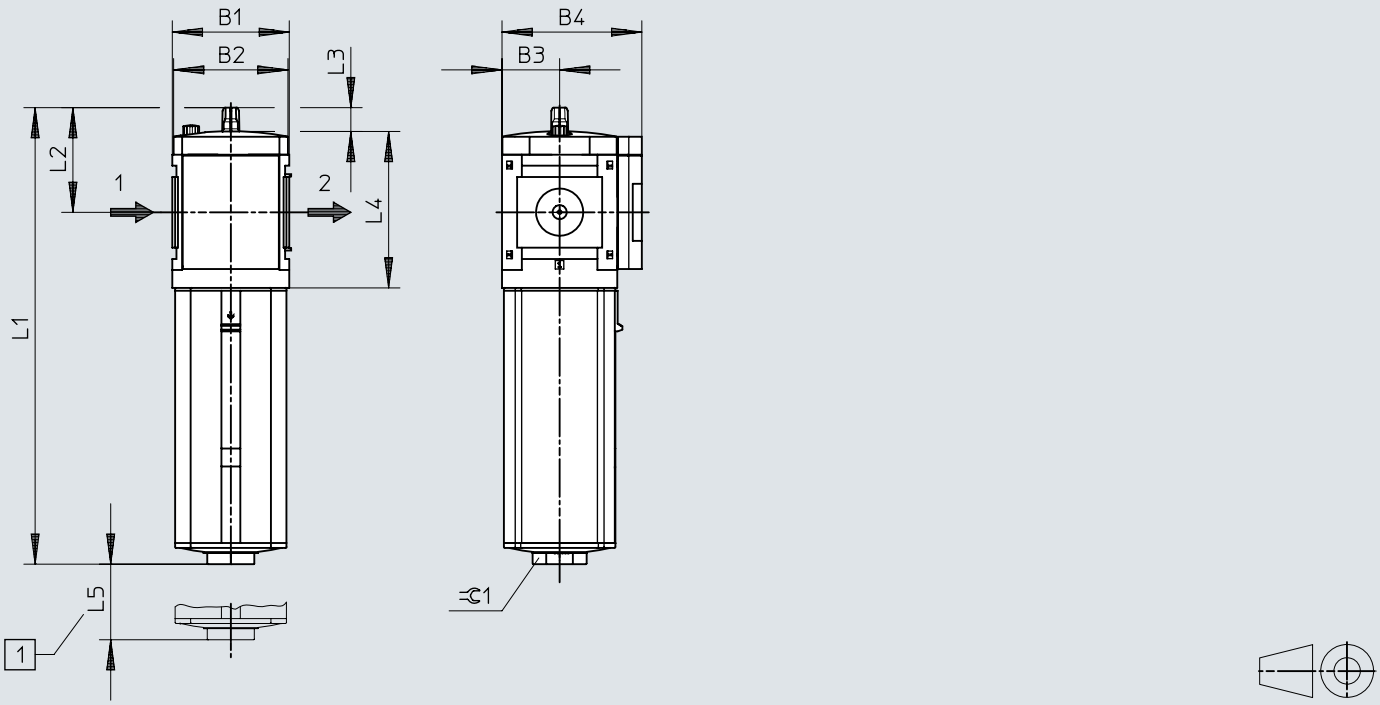

[1] Montážny rozmer

	B1	B2	B3	B4	L1	L2	L3	L4	L5	⊂1
MS12-LOE	124	122	61	148	483	111	25	166	300	50

Typové označenie

Údaje pre objednávku



Pneumatický prípoj 1	Vyhotovenie nádobky	Smer prietoku	Hmotnosť výrobku	Č. dielu	Typ
interný	Kovová nádobka	Smer prietoku zľava doprava	6 500 g	**537156**	**MS12-LOE-G-U**

Údaje pre objednávku - stavebnica výrobkov

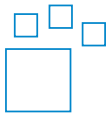

Skratka typu	Č. dielu	Typ
MS12	**535041**	**MS12-LOE**

Prehľad periférií

Prehľad periférií

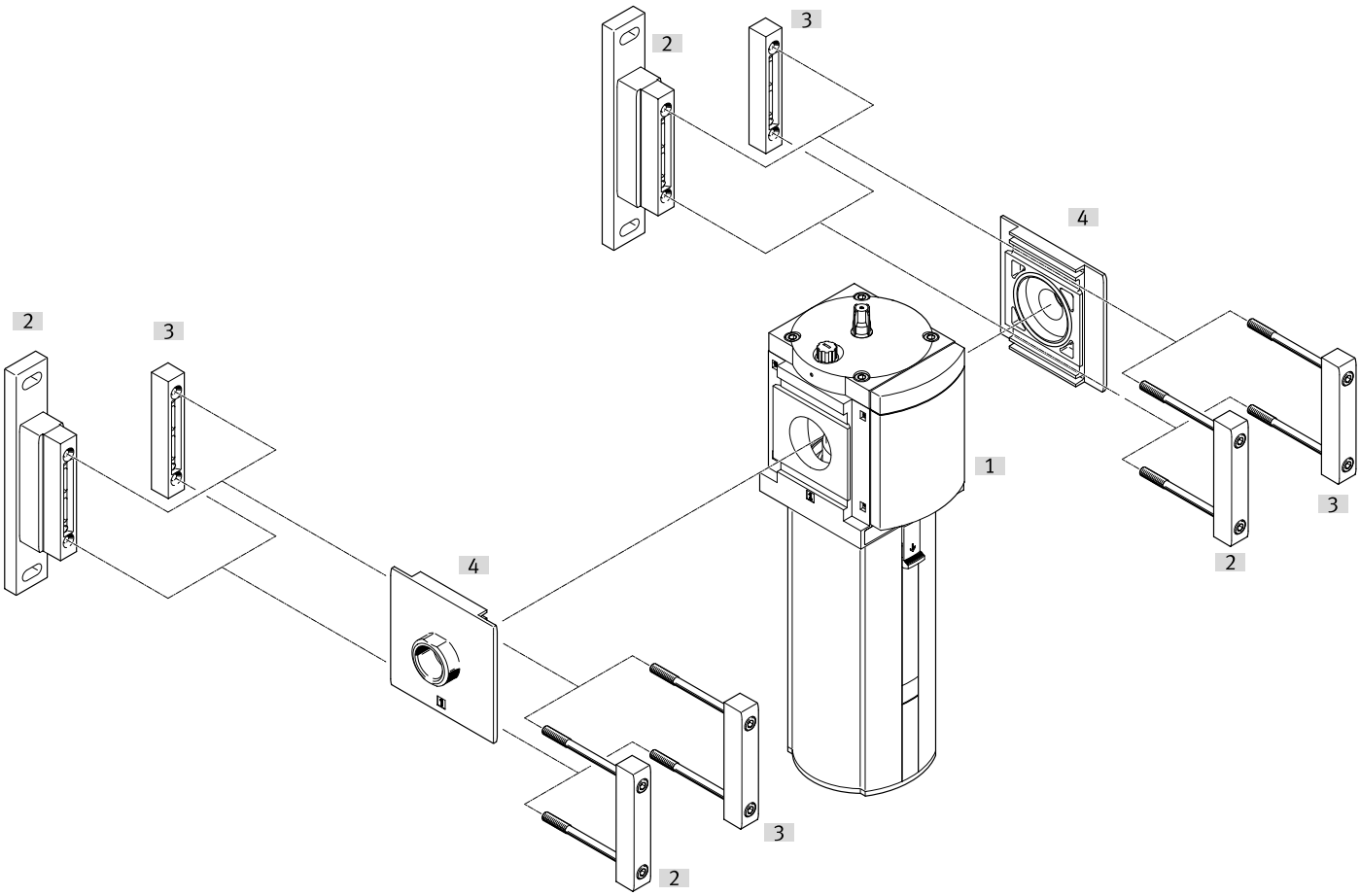

Príslušenstvo			→ Stránka/internet
	Typ/Objednávací kód	Popis	
[1]	Maznica MS12-LOE		ms12-loe
[2]	Pripojovacia doska SET MS12-AG...	pre kombinácie jednotiek	11
[3]	Modulový konektor MS12-MV	pre kombinácie jednotiek a samostatné jednotky s pripojovacou doskou	11
[4]	Upevňovací uholník MS12-WP	pre samostatné zariadenie	11

Príslušenstvo

Modulový konektor MS6-MV1



Veľkosť	Hmotnosť výrobku	Č. dielu	Typ
12	500 g	**537134**	**MS12-MV**

Upevňovací uholník MS6-WP...



Veľkosť	Hmotnosť výrobku	Č. dielu	Typ
12	700 g	**537133**	**MS12-WP**

Pripojovacia doska SET MS12-AG...

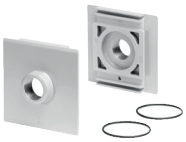

Veľkosť	Pneumatický prípoj 1	Hmotnosť výrobku	Č. dielu	Typ
12	G1	1 300 g	**537135**	**MS12-AGF**
	G1 1/4		**537136**	**MS12-AGG**
	G1 1/2		**537137**	**MS12-AGH**
	G2		**537138**	**MS12-AGI**

Špeciálny olej OFSW (1 liter)



Skratka typu	Zhoda s LABS	Č. dielu	Typ
OFSW	VDMA24364-B2-L	**152811**	**OFSW-32**