Akumulátor stlačeného vzduchu ARVA

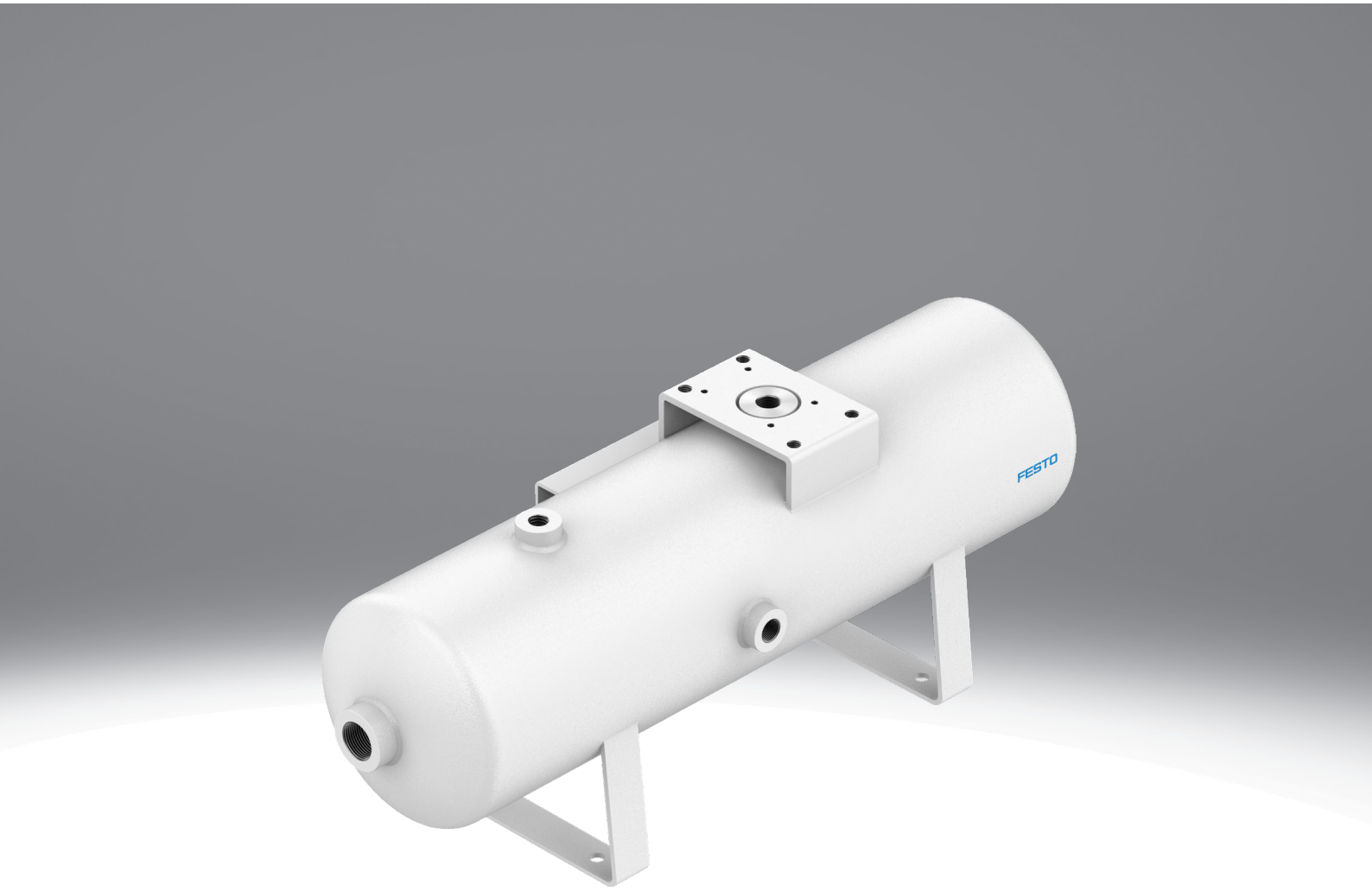

Vlastnosti

Na jeden pohľad

Akumulátor stlačeného vzduchu pre tlakový multiplikátor PBPA, ktoré možno spojiť do jedného kompaktného celku.

- Na kompenzáciu kolísania tlaku a ako zásobník pri náhlej spotrebe vzduchu
- Na zabezpečenie väčších množstiev stlačeného vzduchu pre napájanie pohonov s rýchlym taktom.
- V spojení so škrtiacimi ventilmi je možné dosiahnuť oneskorenie nárastu tlaku.

Spôsob montáže

[_]	Štandard
[P1]	s doskou na priamu montáž na tlakový multiplikátor PBPA

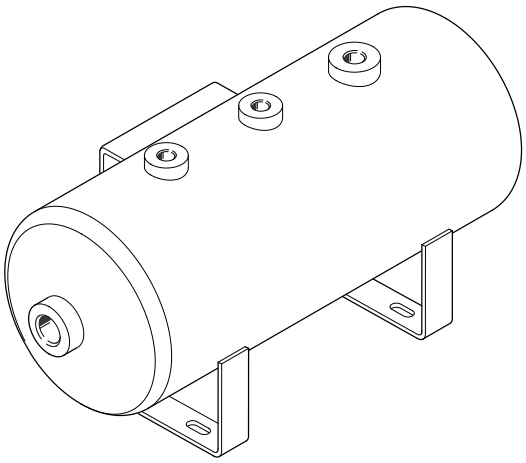

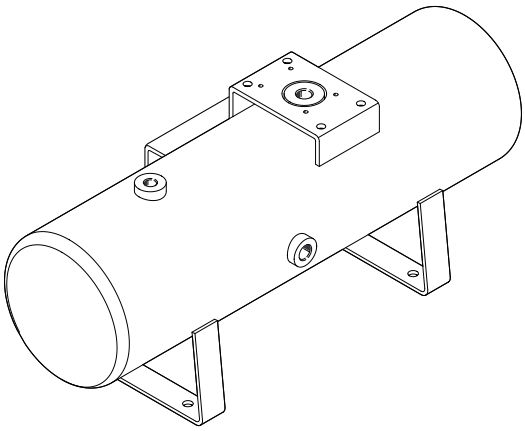

Legenda k typovému označeniu

001	Konštrukčný rad	
ARVA	Akumulátor stlačeného vzduchu	

002	Objem [l]	
5	5	
10	10	
20	20	

003	Spôsob montáže	
	Štandard	
P1	s doskou na priamu montáž na tlakový multiplikátor PBPA	

Údajový list

Všeobecné technické údaje

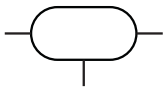

Objem	5 l	10 l	20 l
Spôsob upevnenia	s priechodným otvorom		
Montážna poloha	ľubovoľná		

Prevádzkové podmienky a podmienky životného prostredia

Prevádzkový tlak	-95 ... 2 MPa
Prevádzkový tlak	-950 ... 20 bar
Prevádzkový tlak	-13 775 ... 290 psi
Prevádzkové médium	Vzduch
Teplota okolia	0 ... 100°C
Teplota média	0 ... 100°C
Trieda odolnosti proti korózii KBK[1)]	3 - vysoké nároky na odolnosť proti korózii
Značka CE (pozri prehlásenie o zhode)	podľa smernice EÚ o tlakových zariadeniach
Povolenie	CRN

1) Ďalšie informácie www.festo.sk/x/topic/kbk

Materiály

Materiál akumulátora stlačeného vzduchu	Oceľ, s práškovou povrchovou úpravou
Pokyny k materiálu	V zhode s RoHS
Zhoda s LABS	VDMA24364 zóna III

Rozmery

Rozmery – ARVA-...-P1 Stiahnuť CAD modely www.festo.com

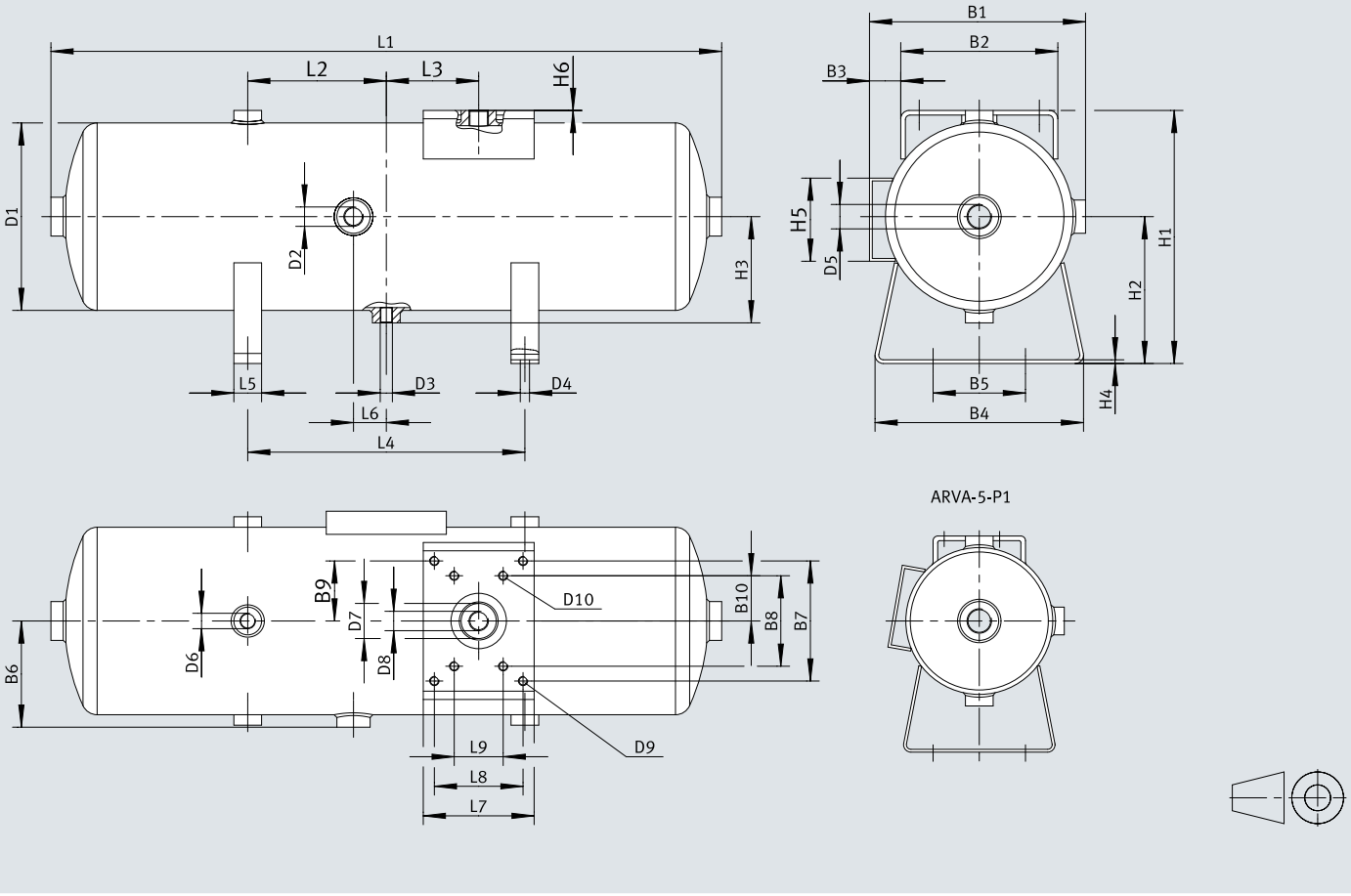

	B1	B2	B3	B4 ±2	B5 ±1	B6	B7 ±0,3	B8 ±0,3	B9 ±0,5	B10 ±0,5	D1 ø
ARVA- 5-P1	190,9	100	48,9	164	100	92	60	–	38	–	159 ±2
ARVA-10-P1	185	120	32,5	166	100	92	60	98	65	49	159 ±2
ARVA-20-P1	233,8	170	33,8	226	100	115	130	98	65	49	203 ±3

	D2 [1]	D3 [1]	D4 ø	D5 [1]	D6 [1]	D7 ø	D8 [1]	D9	D10	H1 ±3	H2
ARVA- 5-P1	Rc 3/8	Rc 1/4	10 +1/0	Rc 3/4	Rc 1/4	30	Rc 3/8	M5	–	234	142 ±1,5
ARVA-10-P1	Rc 3/8	Rc 1/4	10	Rc 3/4	Rc 1/4	38	Rc 3/8	M10	M5	234	142
ARVA-20-P1	Rc 1/2	Rc 1/4	10	Rc 3/4	Rc 3/8	38	Rc 1/2	M10	M10	274	159 ±1,5

	H3	H4	H5	H6	L1 ±3	L2	L3	L4 ±1,5	L5	L6	L7	L8 ±0,3	L9 ±0,3
ARVA- 5-P1	92	3	90	0 ±0.35	340	70	40	150	30	18	60	40	–
ARVA-10-P1	92	4	90	0 ±0.4	616	150	55	300	30	35,5	80	53	40
ARVA-20-P1	115	4	90	0 ±0.45	726	150	100	300	30	35,5	120	96	53

Rozmery

Rozmery – ARVA-... Stiahnuť CAD modely www.festo.com

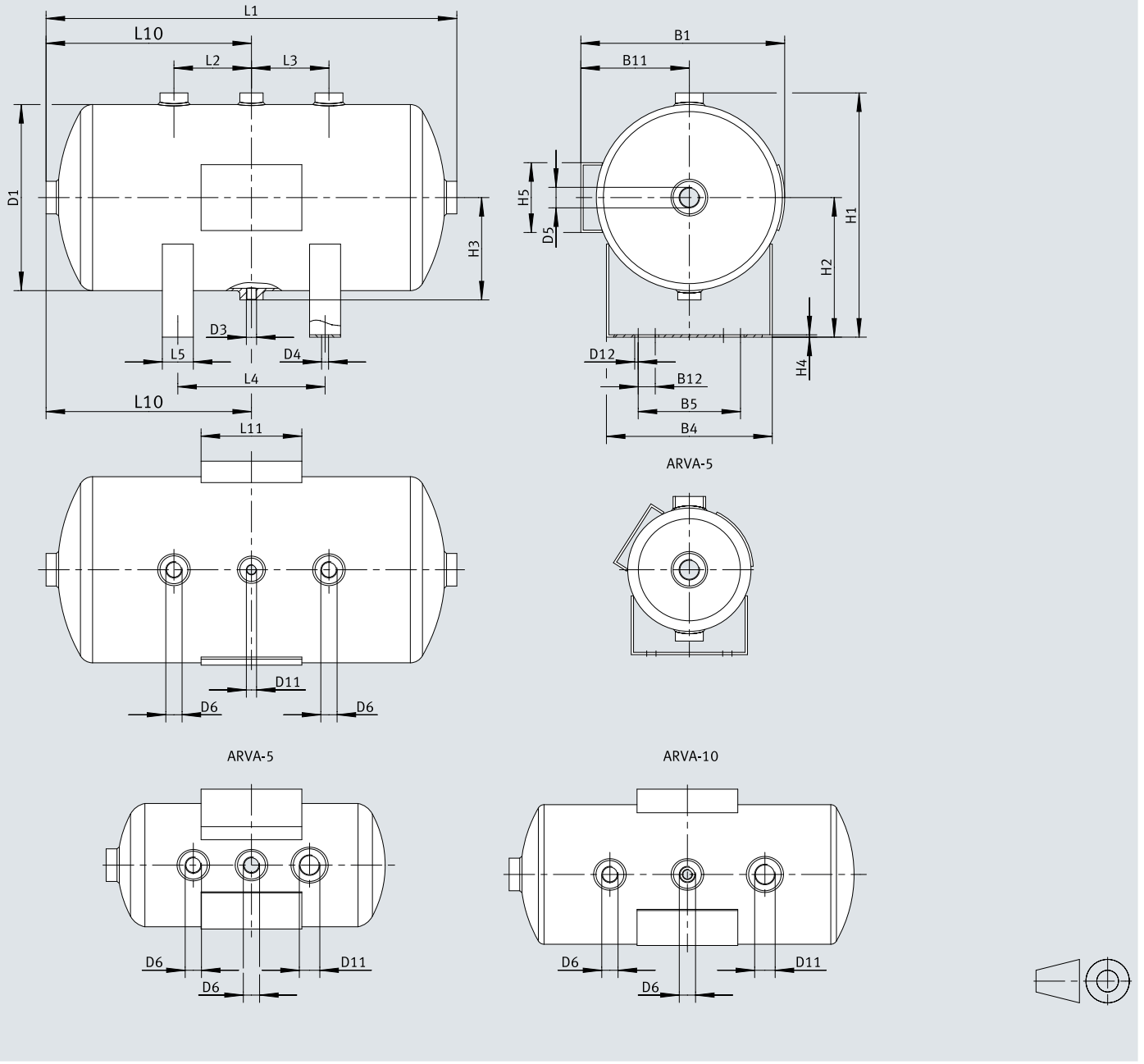

	B1	B4 ±2	B5	B11	B12	D1 ø	D3 [1]	D4 ø	D5 [1]	D6 [1]	D11 [1]	D12
ARVA- 5	180,4	150	110	~98	12	159 ±2	Rc 1/2	9	Rc 3/4	Rc 1/2	Rc 3/4	4,5
ARVA-10	201,6	160	121	110	21	180 ±2	Rc 1/4	9	Rc 3/4	Rc 1/2	Rc 3/4	4,5
ARVA-20	263	214	132	140	22	240 ±3	Rc 1/4	9	Rc 3/4	Rc 1/2	Rc 1/4	4,5

	H1	H2	H3	H4	H5	L1	L2	L3	L4 ±1,5	L5	L10	L11
ARVA- 5	204	109,5	92	3	90	360	75	75	170	30	180	130
ARVA-10	230 ±3	125	102	3	90	445 ±3	100	100	220	30	230	130
ARVA-20	315 ±3	180 ±1,5	132	3	90	530 ±3	100	100	190	40	265	130

Rozmery

Rozmery – ARVA-...-P1 s tlakovým multiplikátorom PBPA

Stiahnuť CAD modely www.festo.com

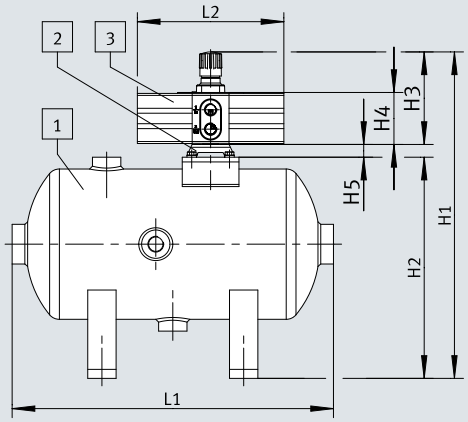

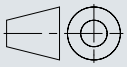

[1] Akumulátor stlačeného vzduchu ARVA
[2] Držiak PAMA
[3] Tlakový multiplikátor PBPA

			H1	H2 ±3	H3	H4	H5	L1 ±3	L2
ARVA- 5-P1	PAMA-P1-MB-40	PBPA-40-...-A	345,5	234	98	55	13,5	340	155
ARVA-10-P1	PAMA-P1-MB-63	PBPA-63-...-A	411	234	159	77	18	616	249
ARVA-20-P1	PAMA-P1-MB-100	PBPA-100-...-A	525,5	274	233	117	18,5	726	333,4

Typové označenie

Údaje pre objednávku – štandard

	Objem	Hmotnosť výrobku	Č. dielu	Typ
	5 l	5 980 g	**8240348**	**ARVA-5**
	10 l	7 960 g	**8240349**	**ARVA-10**
	20 l	11 720 g	**8240350**	**ARVA-20**

Údaje k objednávke – s doskou na priamu montáž na tlakový multiplikátor PBPA

	Objem	Hmotnosť výrobku	Č. dielu	Typ
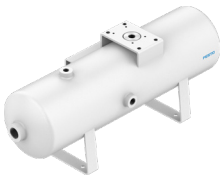	5 l	6 100 g	**8240345**	**ARVA-5-P1**
	10 l	9 400 g	**8240346**	**ARVA-10-P1**
	20 l	14 350 g	**8240347**	**ARVA-20-P1**