Coletor de água MS12-LWS



Características

Resumo

Com o separador de água extrai-se o condensado do ar comprimido.
- Separação constante do condensado (99%), também com caudal máximo
- Proteção do corpo por meio do corpo metálico integrado.
- Disponível com dreno totalmente automático ou totalmente automático com controlo elétrico
- O produto está em conformidade com as normas ISO 1179-1 e ISO 228-1

Dados do pedido - Conjunto de construção

ms12-lws

Produto configurável
Este produto e as respetivas versões podem ser pedidos através do configurador.

Diagramas

ms12-lws

Os diagramas mostrados neste documento estão também disponíveis online, onde é possível exibir valores precisos.

Função

[LWS]	Coletor de água

O separador centrífugo remove a água condensada do ar comprimido. Possui um alto grau de separação que protege os componentes pneumáticos subsequentes contra humidade, corrosão e falhas.

Conexão pneumática

Dependendo do tamanho, é possível selecionar vários tipo de conexão:
- Placas base de rosca interior
- Módulo sem rosca de conexão, sem placa de ligação

Drenagem do condensador

O dreno de condensados é realizado por meio de uma válvula de drenagem de condensados totalmente automática com acionamento por flutuador ou uma válvula de drenagem de condensados elétrica totalmente automática.

Tipo de montagem

[WP]	Desenho padrão do suporte de montagem



- Para montagem em parede de um único dispositivo ou de uma unidade de tratamento de ar combinada

Direção do fluxo

Disponível com direção de fluxo oposta.

Código do tipo

001	Série	
MS	Série MS	

002	Tamanho	
12	Dimensão de grelha 124 mm	

003	Função	
LWS	Coletor de água	

004	Conexão pneumática	
AGF	Base de apoio G1	
AGG	Base de apoio G1 1/4	
AGH	Base de apoio G1 1/2	
AGI	Base de apoio G2	
AQT	Base de apoio 1 NPT	
AQU	Base de apoio 1 1/4 NPT	
AQV	Base de apoio 1 1/2 NPT	
AQW	Base de apoio 2 NPT	
G	Módulo sem rosca de conexão, sem base de apoio	

005	Tipo de bacia	
U	Bacia metálica	

006	Drenagem do condensador	
E2	Dreno de condensado externo totalmente automático, elétrico, 110 V AC, com terminais de ligação	
E3	Dreno de condensado externo totalmente automático, elétrico, 230 V AC, com terminais de ligação	
E4	Dreno de condensado externo totalmente automático, elétrico, 24 V DC, com terminais de ligação	
V	Totalmente automático, normalmente aberto	
VC	Totalmente automático, normalmente fechado	

007	Tipo de montagem	
	Sem suporte de montagem	
WP	Desenho padrão do suporte de montagem	

008	Direção do fluxo	
	Direção do fluxo da esquerda à direita	
Z	Direção do fluxo da direita para a esquerda	

Ficha técnica

Especificações técnicas gerais

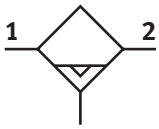

Conexão pneumática 1[1)]	–
Conexão pneumática 2[2)]	–
Tamanho	12
Construção	Separador centrífugo
Tipo de montagem	Alternativa: Instalação em linha Pelo suporte de montagem Através dos acessórios
Posição de montagem	Vertical +/-5º
Qualidade do ar na saída[3)]	Ar comprimido de acordo com ISO 8573-1:2010 [-7:4], Ar comprimido de acordo com ISO 8573-1:2010 [7:7:4]
Proteção da bacia	Integrado como bacia metálica
Drenagem do condensador	completamente automático, Completamente automático, eletricamente controlado
Nivel de separação do condensado	99%
Volume de condensado máx.	400 ml

1) Sobre placa de conexão [AG...]: G1, G1 1/4, G1 1/2 ou G2; [AQ...]: NPT1, NPT1 1/4, NPT1 1/2 ou NPT2; como módulo sem rosca/placa de conexão [G]: -
2) Sobre placa de conexão [AG...]: G1, G1 1/4, G1 1/2 ou G2; [AQ...]: NPT1, NPT1 1/4, NPT1 1/2 ou NPT2; como módulo sem rosca/placa de conexão [G]: -
3) Com a variante E2, E3 ou E4: ISO 8573-1:2010 [–:7:4]

Valores de caudal

Caudal nominal normal (normalizado de acordo com a norma DIN 1343)[1)]	25 000 l/min
Taxa de fluxo padrão máx.[2)]	40 000 l/min

1) Tolerância: ±15%; Medido com p1 = 6 bar e Δp = 0,5 bar
2) Tolerância: ±15%; Medido com p1 = 6 bar e Δp = 0,5 bar

Condições de funcionamento e ambientais

Drenagem do condensador	completamente automático
Pressão operacional	2 ... 12 bar
Meio de funcionamento	Ar comprimido de acordo com ISO 8573-1:2010 [7:-:-]
Temperatura ambiente	5 ... 60 oC
Temperatura do meio	5 ... 60 oC
Classe de resistência à corrosão (CRC)[1)]	2 - tensão moderada da corrosão

1) Mais informações em www.festo.com/x/topic/kbk

Condições de funcionamento e ambientais

Drenagem do condensador	completamente automático, Completamente automático, eletricamente controlado
Pressão operacional	1 ... 16 bar
Meio de funcionamento	Ar comprimido de acordo com ISO 8573-1:2010 [-:-:-] Ar comprimido de acordo com ISO 8573-1:2010 [7:-:-]
Temperatura ambiente	1 ... 60 oC
Temperatura do meio	1 ... 60 oC
Classe de resistência à corrosão (CRC)[1)]	2 - tensão moderada da corrosão

1) Mais informações em www.festo.com/x/topic/kbk

Pesos

Peso do produto[1)]	6,3 g

1) Separador de água com dreno automático, com controlo elétrico [E2], [E3], [E4]: 7000 g

Ficha técnica

Materiais	
Material da caixa	Alumínio fundido
Material do copo	Liga de alumínio forjada
Material da janela de inspeção	PA
Material do disco rotativo	POM
Material da tampa	Reforçado com PA
Material da base de apoio	Alumínio fundido
Material do suporte de montagem	Alumínio fundido
Material do conector de módulo	Alumínio fundido
Material de vedação do suporte do mancal	Borracha de nitrilo
Material da placa de separação	POM
Observação sobre os materiais	Em conformidade com a RoHS
Em conformidade com LABS	VDMA24364-B1/B2-L

Caudal normal „qn“ em função da pressão diferencial p1-2 - Conexão pneumática G1 1/2, G2, NPT1 1/2, NPT2

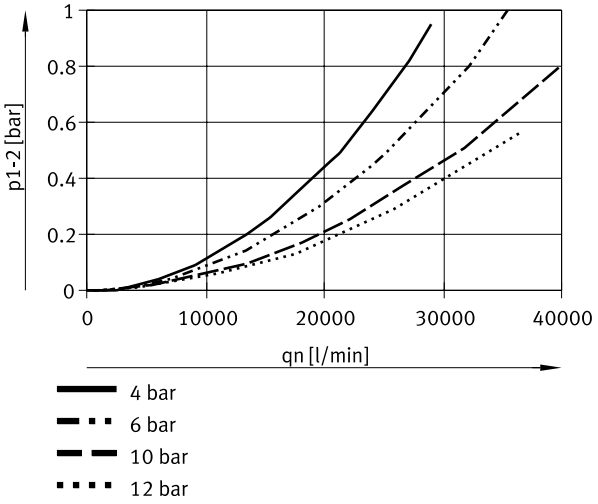

Dimensões

Dimensões – Módulo sem rosca de conexão, sem placa de ligação G, [V] Dreno automático

Download dados CAD www.festo.com

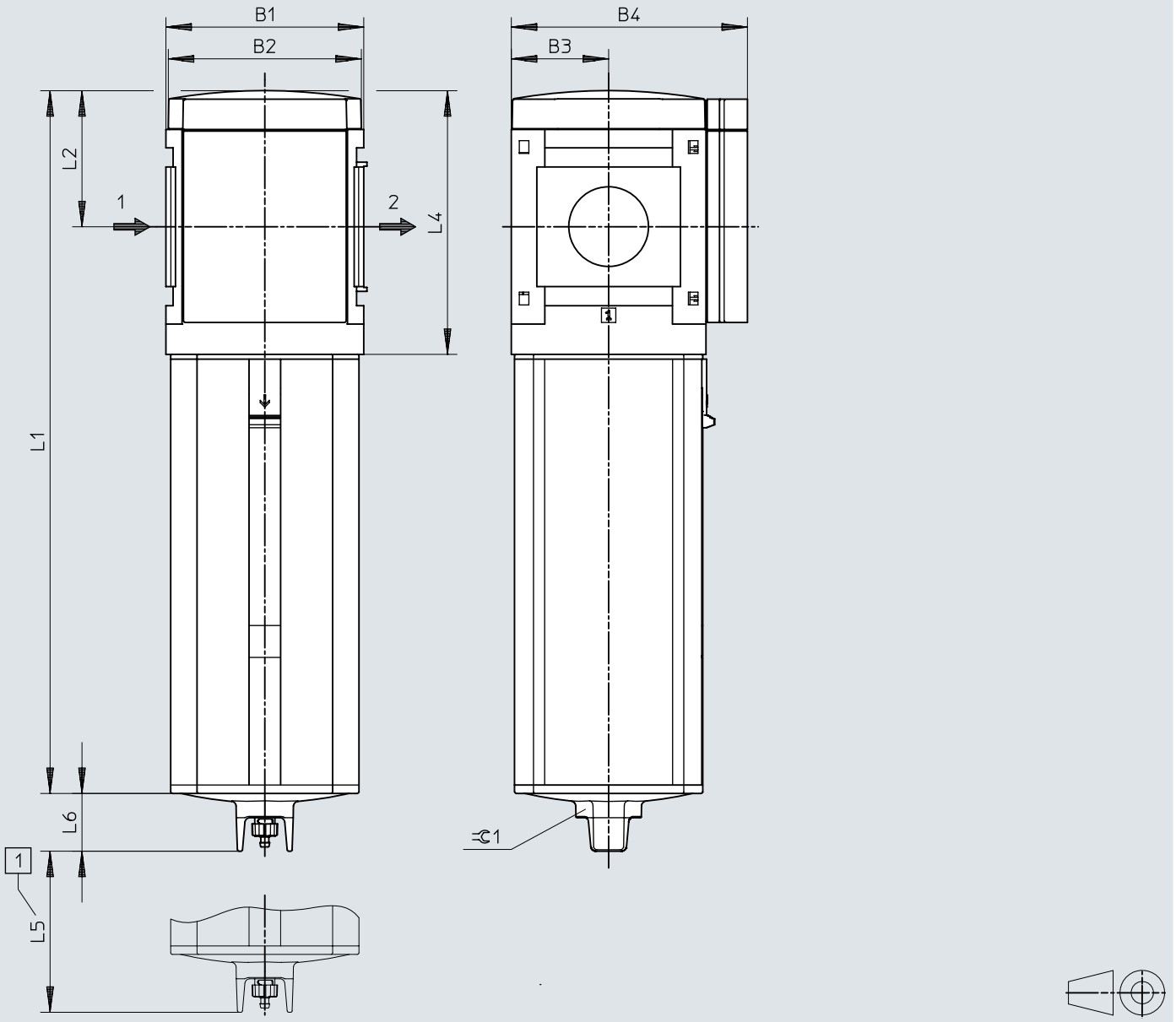

[1] Medidas de instalação

[2] Nota: Dimensões com placa de ligação → ms12-ag; suporte de montagem → ms12-wp

	B1	B2	B3	B4	L1	L2	L4	L5	L6	⌀ 1
MS12-LWS-G	124	122	61	148	441	85	165	60	36	36

Dimensões

Dimensões – [V] Dreno automático Download dados CAD www.festo.com

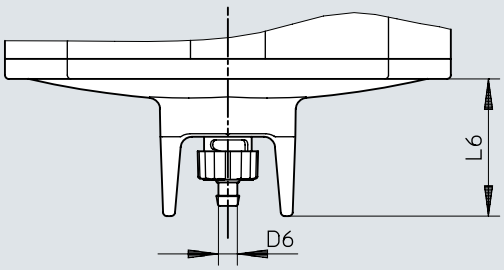

	D6	L6
MS12-LWS-...-V	5,6	36

Dimensões

Dimensões – [E2]/[E3]/[E4] Totalmente automático, com controlo elétrico

Download dados CAD www.festo.com

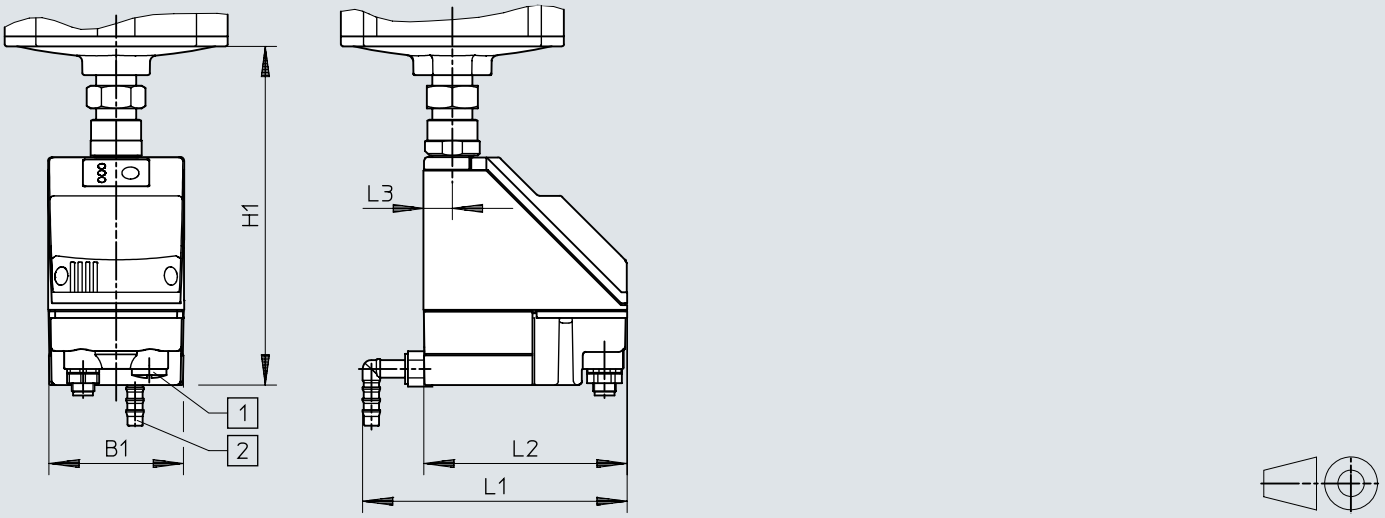

[1] Ligação elétrica: terminal aparafusado PG9
[2] Ligação rotativa 360° para tubo de plástico PUN-H-12x2

	B1	H1	L1	L2	L3
MS12-LWS-...-E2/E3/E4	72	179	140	108	15

Detalhes do pedido

Referências de pedido



Tamanho	Drenagem do condensador	Peso do produto	N.º da peça	Tipo
12	completamente automático	6,3 g	**8005550**	**MS12-LWS-G-U-V**

Referências de pedido - Conjunto modular do produto

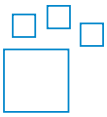

Código do nome do tipo	N.º da peça	Tipo
MS12-LWS	**569827**	**MS12-LWS**

Periféricos

Quadro geral de periféricos

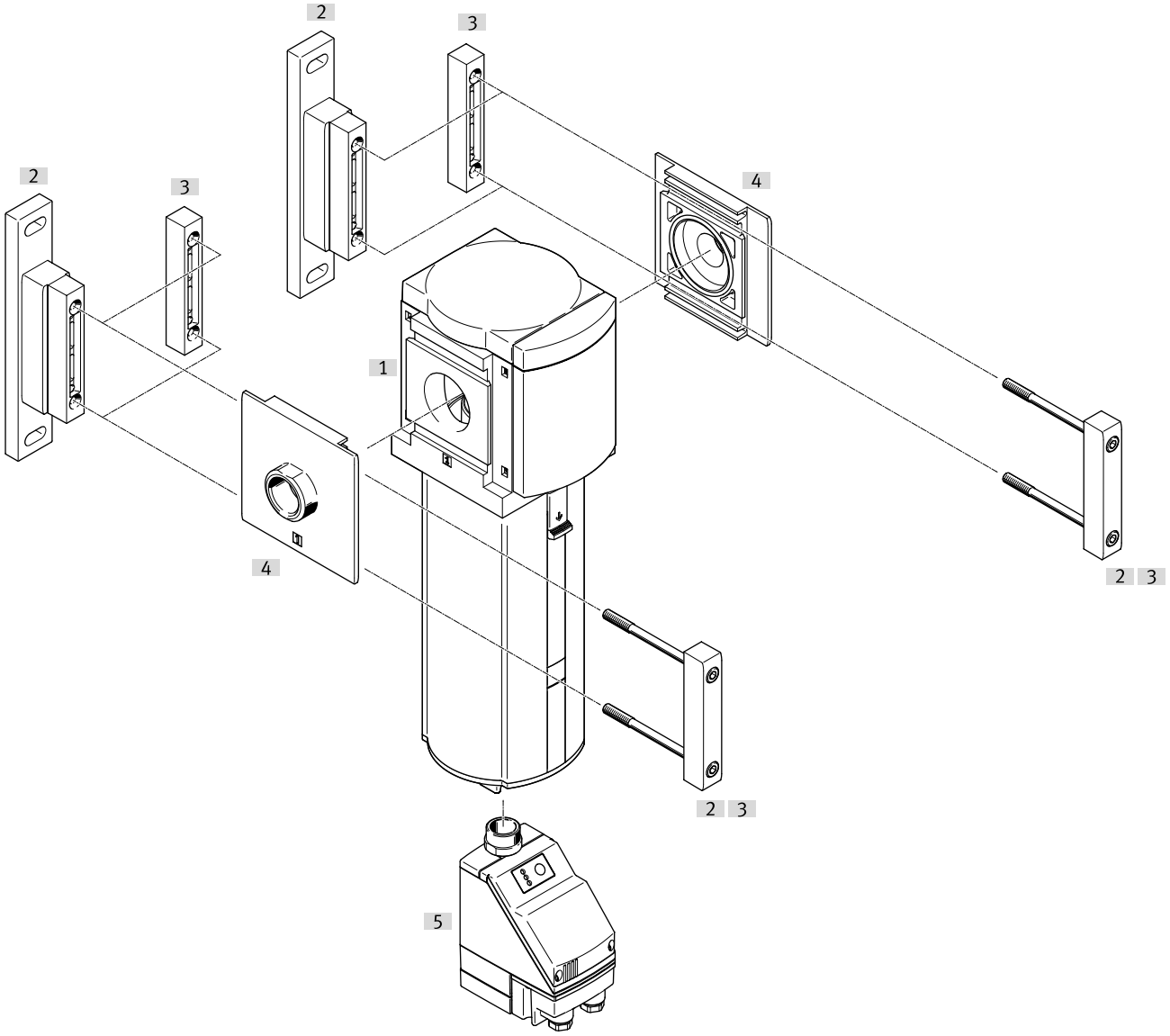

Acessórios			→ Página/Internet
	Tipo/código do pedido	Descrição	
[1]	Separador de água MS12-LWS		ms12-lws
[2]	Suporte de montagem MS12-WP	Código do pedido [WP]; para equipamento individual ou unidades de tratamento de ar combinadas	11
[3]	União de módulos MS12-MV	Para combinações de equipamentos e equipamentos individuais com placa base	11
[4]	Placa de conexão-SET MS12-AG.../-AQ...	Código do pedido [AG...]; para combinações de equipamentos	11
[5]	Dreno de condensados automático controlado eletricamente PWEA	Código do pedido [E2], [E3], [E4]	ms12-lws

Equipamento

União de módulos MS6-MV1



Tamanho	Peso do produto	N.º da peça	Tipo
12	500 g	**537134**	**MS12-MV**

Suporte de fixação MS6-WP...



Tamanho	Peso do produto	N.º da peça	Tipo
12	700 g	**537133**	**MS12-WP**

Placa base-SET MS12-AG...

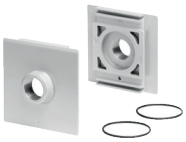

Tamanho	Conexão pneumática 1	Peso do produto	N.º da peça	Tipo
12	G1	1 300 g	**537135**	**MS12-AGF**
	G1 1/4		**537136**	**MS12-AGG**
	G1 1/2		**537137**	**MS12-AGH**
	G2		**537138**	**MS12-AGI**
	1 NPT		**537139**	**MS12-AQT**
	1 1/4 NPT		**537140**	**MS12-AQU**
	1 1/2 NPT		**537141**	**MS12-AQV**
	2 NPT		**537142**	**MS12-AQW**