수분 분리기 MS6-LWS

FESTO

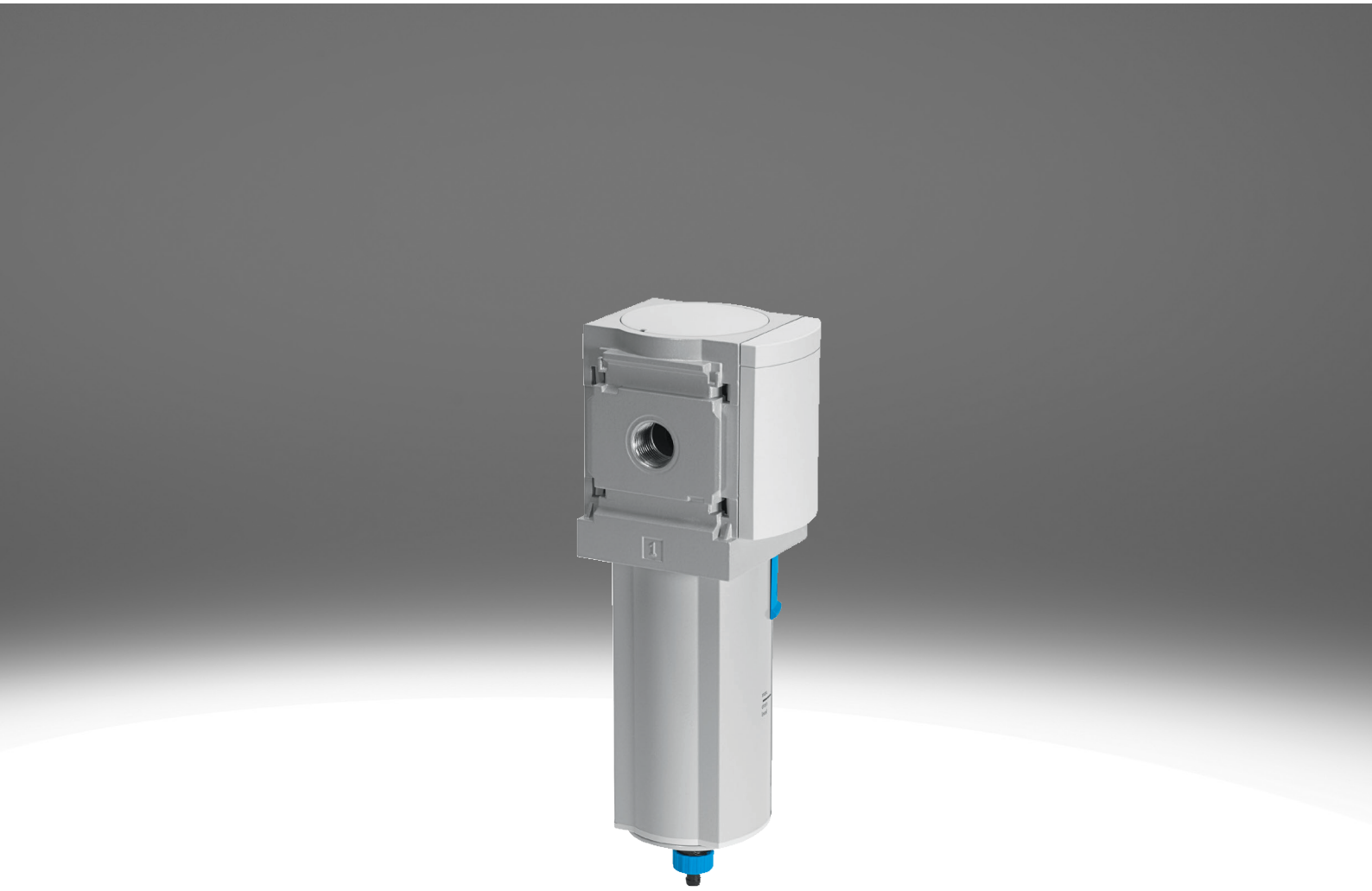

특징

개요

물 분리기는 압축공기에서 응축수를 제거합니다.
- 최대 유량까지 일정한 속도로 많은 응축수 분리(99%)
- 통합 금속 쉘을 통한 쉘 보호.
- 전자동식 또는 전자동식 및 전기 제어식 응축수 배출부 중에서 선택 가능
- 구역 1, 2, 21 및 22의 폭발 위험 구역에서 사용하기 위한 옵션형 장치 버전 EX4
- 제품은 ISO 1179-1 및 ISO 228-1을 준수합니다

주문 정보 - 모듈형 시스템

Link ms6-lws

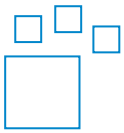

구성 가능 제품
이 제품과 이 제품에 속하는 모든 옵션을 구성기를 통해 온라인으로 주문할 수 있습니다.

다이어그램

Link ms6-lws



본 문서에 표시된 다이어그램은 온라인에서도 사용할 수 있습니다. 여기에는 정확한 값을 표시할 수 있습니다.

기능

[LWS]	수분 분리기

원심 분리기는 압축 공기에서 응축수를 제거합니다. 높은 분리 효율로 후단 공압 부품을 습기, 부식 및 오작동으로부터 보호합니다.

공압 연결 포트

연결 플레이트를 설치함으로써 필요 시 모듈을 더 쉽게 교체할 수 있습니다(예: 배관 사용 시).

응축수 배출부

응축수는 플로트 작동식 전자동 응축수 배출 밸브 또는 전자동 전기 응축수 배출 밸브를 사용하여 배수됩니다.

고정 방식

[WP]	기본 사양 마운팅 브라켓



단일 장치 또는 서비스 유닛 조합을 벽에 장착하는 경우

[WPM]	서비스 유닛 설치용 마운팅 브라켓



단일 장치 또는 서비스 유닛 조합을 벽에 장착하는 경우

[WB]	뒤 중앙에 고정(상단과 하단 벽에 마운팅하여 조립), 연결판 필요 없음



단일 장치를 벽에 장착하기 위해

특징

이전 EU 인증

구역 1, 2, 21 및 22의 폭발 위험 구역에서 사용하기 위한 옵션형 장치 버전 EX4

UL 인증

캐나다 및 미국 시장의 안전 요구 사항을 충족하는 옵션 장치 변형 UL1.

유량 방향

반대 유량 방향 역시 공급 가능합니다.

타입 코드

001	시리즈	
MS	MS 시리즈	

002	사이즈	
6	그리드 치수 62mm	

003	나사산 종류	
	G 나사산	

004	기능	
LWS	수분 분리기	

005	공압 연결 포트	
1/4	암나사 G1/4	
3/8	암나사 G3/8	
1/2	암나사 G1/2	
AGB	연결판 G1/4	
AGC	연결판 G3/8	
AGD	연결판 G1/2	
AGE	연결판 G3/4	
AGF	연결판 G1	

006	컵 타입	
U	금속 쉘	

007	응축수 배출부	
E2	외부 전자동 응축수 배출, 전기식, 110V AC, 터미널	
E3	외부 전자동 응축수 배출, 전기식, 230V AC, 터미널	
E4	외부 전자동 응축수 배출, 전기식, 24V DC, 연결 단자	
V	전자동, 정지 위치 열림	
VC	전자동, 정지 위치 닫힘	

008	고정 방식	
	마운팅 브라켓 없음	
WB	뒤 중앙에 고정(상단과 하단 벽에 마운팅하여 조립), 연결 판 필요 없음	
WP	기본 사양 마운팅 브라켓	
WPM	서비스 유닛 설치용 마운팅 브라켓	

009	이전 EU 인증	
	없음	
EX4	EU 방폭 지침(ATEX)에 따른 II 2GD	

010	UL 인증	
	없음	
UL1	cULus ordinary location for Canada and USA	

011	유량 방향	
	좌측에서 우측으로 가는 유량 방향	
Z	우측에서 좌측으로 가는 유량 방향	

데이터 시트

일반 기술 자료			
공압 연결부 1[1]	G1/4	G3/8	G1/2
공압 연결부 2[2]	G1/4	G3/8	G1/2
사이즈	6		
디자인	원심분리기		
고정 방식	옵션: 라인 내장 액세서리 이용		
설치 위치	수직 +/- 5°		
출구의 공기 순도 등급[3]	ISO 8573-1:2010[7:7:4]에 따른 압축공기		
쉘 보호	금속 쉘 로 내장		
응축수 배출부	전자동		
응축수 분리도	99%		
최대 응축수량	38 ml		

1) 서브 베이스를 통해 [AG...]: G1/4, G3/8, G1/2, G3/4 또는 G1; [AQ...]: 1/4 NPT, 3/8 NPT, 1/2 NPT 또는 3/4 NPT
2) 서브 베이스를 통해 [AG...]: G1/4, G3/8, G1/2, G3/4 또는 G1; [AQ...]: 1/4 NPT, 3/8 NPT, 1/2 NPT 또는 3/4 NPT
3) 변형 E2, E3 또는 E4: ISO 8573-1:2010 [–:7:4]

표준 정격 유량 qnN			
공압 연결부 1	G1/4	G3/8	G1/2
정격 공칭 유량(DIN 1343에 따라 규격화됨)	2,400 l/min	3,500 l/min	3,800 l/min

작동 및 환경 조건 - 전자동 응축수 배출부 [V]	
응축수 배출부	전자동
작동 압력	2 ... 12 bar
작동 매체	ISO 8573-1:2010[7:-:-]에 따른 압축공기 불활성 가스
주변 온도	-10 ... 60°C
매체 온도	-10 ... 60°C
보관 온도	–
내식성 등급 CRC[1]	2 - 보통의 부식 부하
식품과의 사용 적합성[2]	소재 상세 정보 참조

1) 상세 정보 www.festo.com/x/topic/kbk
2) 상세 정보 www.festo.com/catalogue/ms6-lws → Support/Downloads.

작동 및 환경 조건 - 전자동, 전기 제어식 응축수 배출부 [E2], [E3], [E4]	
응축수 배출부	전자동, 전자동, 전동 제어식, 수동 터치식
작동 압력	0.8 ... 16 bar
작동 매체	ISO 8573-1:2010[-:-:-]에 따른 압축공기 ISO 8573-1:2010[7:-:-]에 따른 압축공기 불활성 가스
주변 온도	-10 ... 60°C
매체 온도	-10 ... 60°C
보관 온도	–
내식성 등급 CRC[1]	2 - 보통의 부식 부하
식품과의 사용 적합성[2]	소재 상세 정보 참조
인증[3]	c UL us - Recognized(OL)

1) 상세 정보 www.festo.com/x/topic/kbk
2) 상세 정보 www.festo.com/catalogue/ms6-lws → Support/Downloads.
3) 상세 정보 www.festo.com/catalogue/ms6-lws → Support/Downloads.

데이터 시트

ATEX	
ATEX 카테고리 가스	II 2G
방폭 등급 가스	Ex h IIC T6 Gb X
ATEX 카테고리 먼지	II 2D
방폭 등급 먼지	Ex h IIIC T60°C Db X
Ex 주변 온도	-10°C <= Ta <= +60°C
CE 마크(적합성 선언 참조)[1]	EU 방폭 지침(ATEX)에 따름
UKCA 마크(적합성 선언 참조)[2]	영국 방폭 규정에 따라

1) 추가 정보 www.festo.com/catalogue/ms6-lws → 지원/다운로드.
2) 추가 정보 www.festo.com/catalogue/ms6-lws → 지원/다운로드.

무게	
제품 무게[1]	820 g

1) 전자동 응축수 배출부, 전기 제어식 [E2], [E3], [E4] 포함 물 분리기: 1800 g

소재	
하우징 소재	알루미늄 다이 캐스트
보울 소재	단조 알루미늄 합금
견시창 소재	PA
씰 소재	NBR
소재 관련 참고 사항	RoHS 준수
LABS 적합성	VDMA24364-B1/B2-L

차압 p1-2에 따른 정상 유량 qn – 공압 연결부 G1/4, NPT1/4

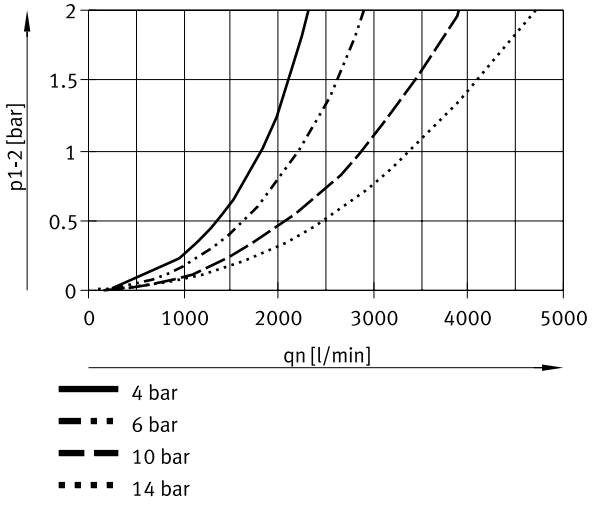

데이터 시트

차압 p1-2에 따른 정상 유량 qn – 공압 연결부 G3/8, NPT3/8

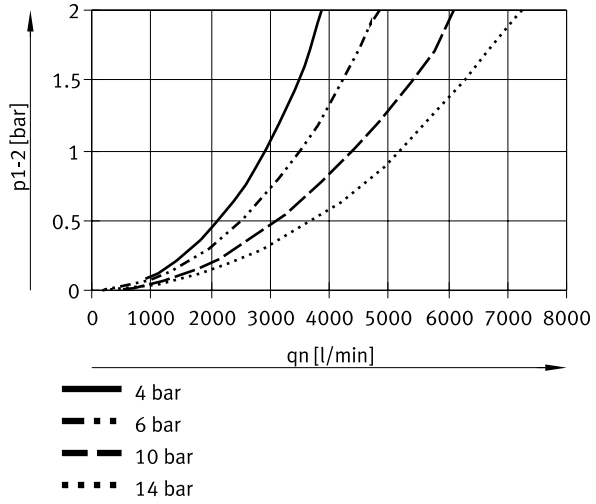

차압 p1-2에 따른 정상 유량 qn – 공압 연결부 G1/2, NPT1/2

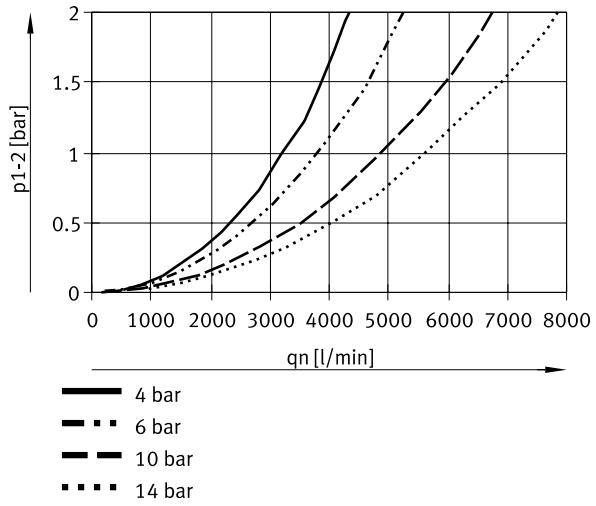

치수

치수 – [V] 전자동 응측수 배출부

CAD 데이터 다운로드 www.festo.com

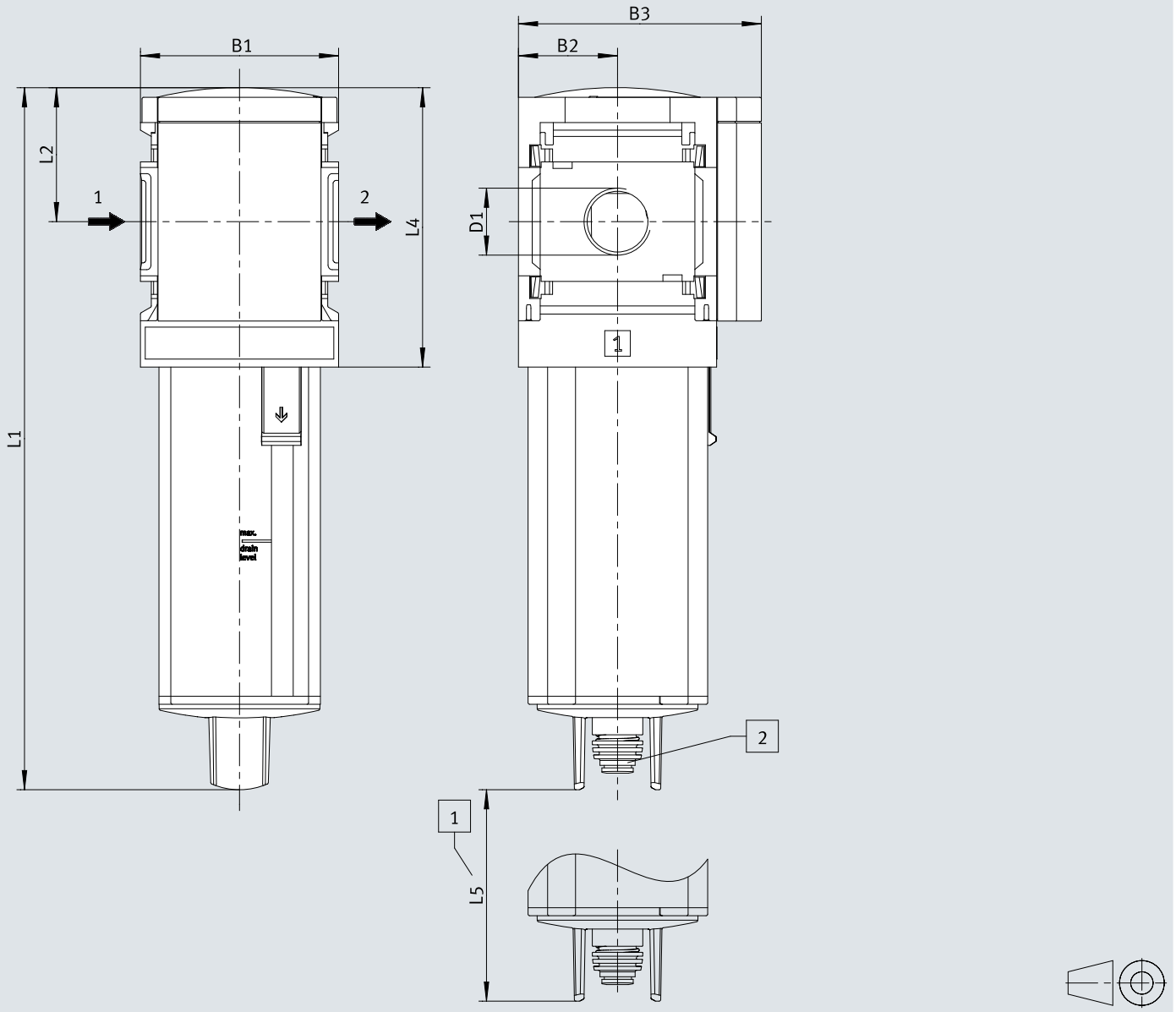

[1] 설치 치수
[2] 플라스틱 호스용 바브형 피팅 PUN(-H)-8x1.25

	B1	B2	B3	D1	L1	L2	L4	L5
MS6-LWS-1/4-...-V	62	31	76	G1/4	220	42	88	64
MS6-LWS-3/8-...-V				G3/8				
MS6-LWS-1/2-...-V				G1/2				

1) 참고: 이 제품은 ISO 1179-1 및 ISO 228-1을 준수합니다.

치수

치수 – [E2]/[E3]/[E4] 전자동, 전동 제어식 CAD 데이터 다운로드 www.festo.com

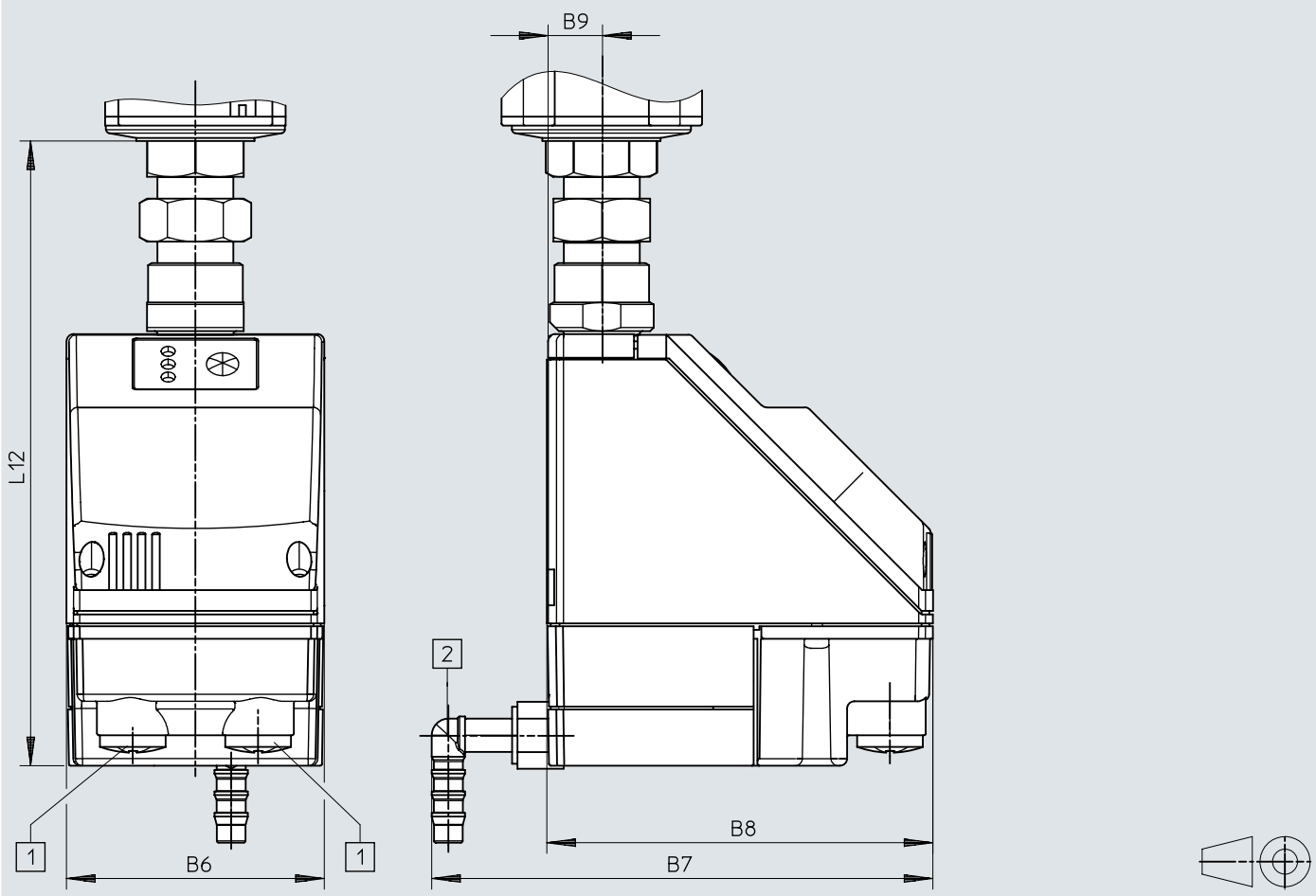

[1] 전기 연결부: 나사 단자 PG9
[2] 플라스틱 호스 PUN-H-12x2용 연결부 360° 회전 가능

	B6	B7	B8	B9	L12
MS6-LWS-...-E2/E3/E4	72	140	108	15	174,5

주문 정보

주문 정보



사이즈	공압 연결부 1	응축수 배출부	제품 무게	부품 번호	타입
6	G1/4	전자동	820 g	**564868**	**MS6-LWS-1/4-U-V**
	G3/8			**564869**	**MS6-LWS-3/8-U-V**
	G1/2			**564870**	**MS6-LWS-1/2-U-V**

주문 정보 - 모듈식 제품 시스템

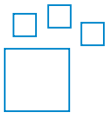

타입 코드	부품 번호	타입
MS6-LWS	**564858**	**MS6-LWS**

액세서리 개요

액세서리 개요

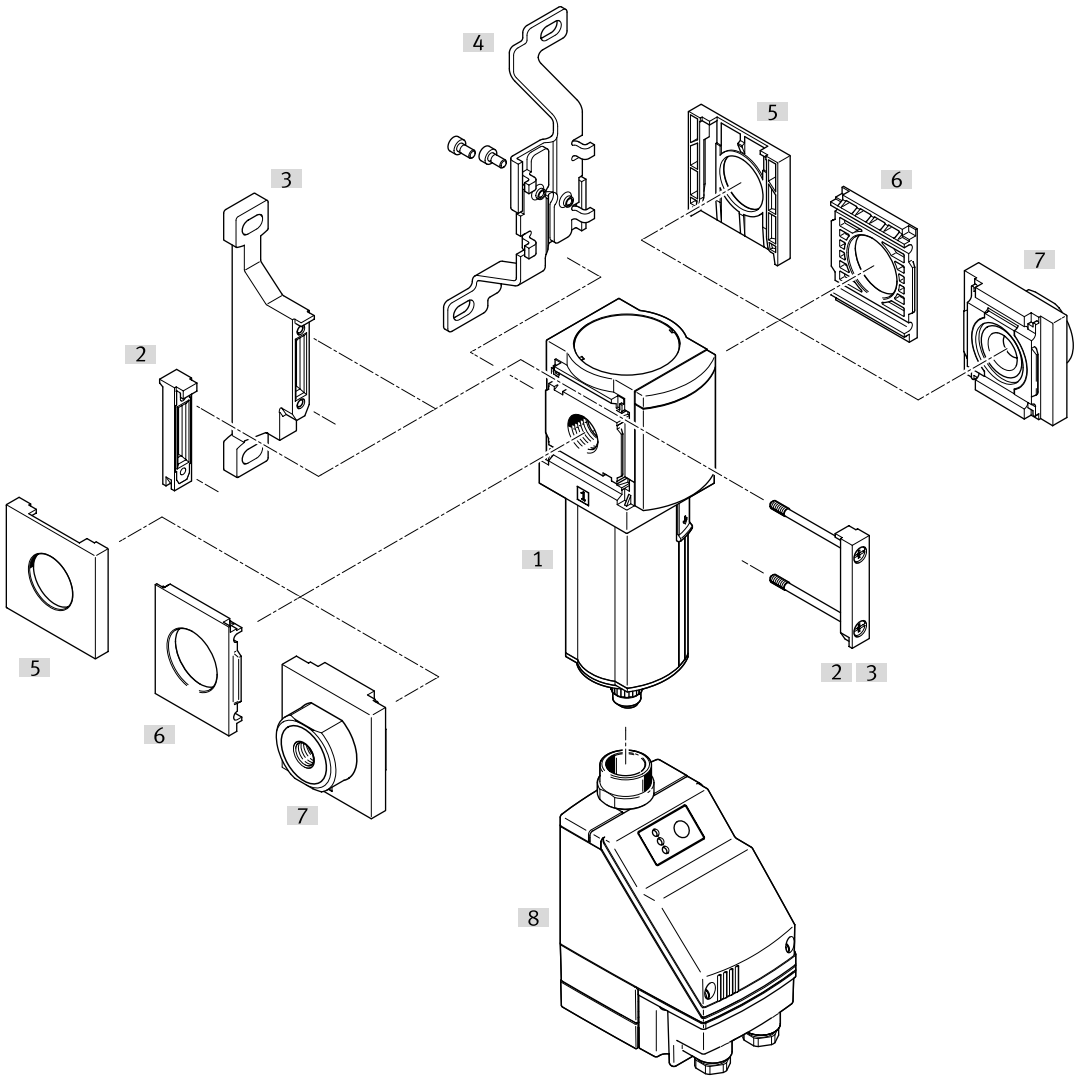

액세서리			→ 페이지/인터넷
	타입/주문 코드	설명	
[1]	물 분리기 MS6-LWS		ms6-lws
[2]	모듈 커넥터 MS6-MV1		12
[3]	마운팅 브라켓 MS6-WP	주문 코드 [WP]	12
[3]	마운팅 브라켓 MS6-WPB	그림 없음	12
[3]	마운팅 브라켓 MS6-WPE	그림 없음	12
[3]	마운팅 브라켓 MS6-WPM	주문 코드 [WPM] (그림 없음)	12
[4]	마운팅 브라켓 MS6-WB	주문 코드 [WB]	12
[5]	커버캡 MS6-END		12
[6]	마운팅 플레이트 MS6-AEND	조립에는 모듈 커넥터 MS6-MV1 [2] 또는 마운팅 브라켓 MS4-WP, WPB, WPE, WPM [3]이 필요합니다.	12
[7]	서브 베이스 세트 MS6-AG.../-AQ...	주문 코드 [AG...], [AQ...]; 조립에는 모듈 커넥터 MS6-MV1 [2] 또는 고정 브래킷 MS6-WP, WPB, WPE, WPM [3]이 필요합니다.	13
[8]	전자동 응측수 배출부, 전기 제어식 PWEA	주문 코드 [E2], [E3], [E4]	ms6-lws

액세서리

모듈 커넥터 MS6-MV1



모듈 커넥터 소재	LABS 적합성	제품 무게	부품 번호	타입
POM, 고합금 스테인리스 스틸	VDMA24364-B1/B2-L	33 g	**8119204**	**MS6-MV1**

마운팅 브라켓 MS6-WP...



앵글 소재	LABS 적합성	제품 무게	부품 번호	타입
	VDMA24364-B1/B2-L		**1025936**	**MS6-WPE**
알루미늄 다이 캐스트		76 g	**532195**	**MS6-WP**
			541544	**MS6-WP-EX**
		115 g	**526074**	**MS6-WPB**
			541542	**MS6-WPB-EX**
		144 g	**526073**	**MS6-WPM-D**
		154 g	**532186**	**MS6-WPM-2D**

마운팅 브라켓 MS6-WB



앵글 소재	LABS 적합성	제품 무게	부품 번호	타입
스틸, 강	VDMA24364-B1/B2-L	121 g	**532196**	**MS6-WB**

커버캡 MS6-END



하우징 소재	LABS 적합성	부품 번호	타입
강화 PA	VDMA24364-B1/B2-L	**538780**	**MS6-END**

마운팅 플레이트 MS6-AEND



하우징 소재	LABS 적합성	제품 무게	부품 번호	타입
강화 PA	VDMA24364-B1/B2-L	11.1 g	**535408**	**MS6-AEND1**

액세서리

서브 베이스 세트 MS6-AG.../-AQ...



공압 연결부 1	연결판 소재	LABS 적합성	제품 무게	부품 번호	타입
G1/4	알루미늄 다이 캐스트	VDMA24364-B1/B2-L	300 g	**526080**	**MS6-AGB**
				541538	**MS6-AGB-EX**
G3/8				**526081**	**MS6-AGC**
				541539	**MS6-AGC-EX**
G1/2				**526082**	**MS6-AGD**
				541540	**MS6-AGD-EX**
G3/4				**526083**	**MS6-AGE**
				541541	**MS6-AGE-EX**
1/4 NPT				**526076**	**MS6N-AQN**
3/8 NPT				**526077**	**MS6N-AQP**
1/2 NPT				**526078**	**MS6N-AQR**
3/4 NPT				**526079**	**MS6N-AQS**