수분 분리기 MS12-LWS



특징

개요

물 분리기는 압축공기에서 응축수를 제거합니다.
- 최대 유량까지 일정한 속도로 많은 응축수 분리(99%)
- 통합 금속 쉘을 통한 쉘 보호.
- 전자동식 또는 전자동식 및 전기 제어식 응축수 배출부 중에서 선택 가능
- 제품은 ISO 1179-1 및 ISO 228-1을 준수합니다

주문 정보 - 모듈형 시스템

Link ms12-lws

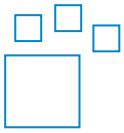

구성 가능 제품
이 제품과 이 제품에 속하는 모든 옵션을 구성기를 통해 온라인으로 주문할 수 있습니다.

다이어그램

Link ms12-lws



본 문서에 표시된 다이어그램은 온라인에서도 사용할 수 있습니다. 여기에는 정확한 값을 표시할 수 있습니다.

기능

[LWS]	수분 분리기

원심 분리기는 압축 공기에서 응축수를 제거합니다. 높은 분리 효율로 후단 공압 부품을 습기, 부식 및 오작동으로부터 보호합니다.

공압 연결 포트

크기에 따라 다양한 연결 유형을 선택할 수 있습니다:
- 내부 스레드 연결이 있는 연결판
- 모듈, 연결 나사산 없음, 서브 베이스 없음

응축수 배출부

응축수는 플로트 작동식 전자동 응축수 배출 밸브 또는 전자동 전기 응축수 배출 밸브를 사용하여 배수됩니다.

고정 방식

[WP]	기본 사양 마운팅 브라켓



- 단일 장치 또는 서비스 유닛 조합을 벽에 장착하는 경우

유량 방향

반대 유량 방향 역시 공급 가능합니다.

타입 코드

001	시리즈	
MS	MS 시리즈	

002	사이즈	
12	그리드 치수 124mm	

003	기능	
LWS	수분 분리기	

004	공압 연결 포트	
AGF	연결판 G1	
AGG	서브 베이스 G1 1/4	
AGH	서브 베이스 G1 1/2	
AGI	G2 연결판	
AQT	서브 베이스 1 NPT	
AQU	서브 베이스 1 1/4 NPT	
AQV	서브 베이스 1 1/2 NPT	
AQW	서브 베이스 2 NPT	
G	모듈, 연결 나사산 없음, 연결판 없음	

005	컵 타입	
U	금속 쉘	

006	응축수 배출부	
E2	외부 전자동 응축수 배출, 전기식, 110V AC, 터미널	
E3	외부 전자동 응축수 배출, 전기식, 230V AC, 터미널	
E4	외부 전자동 응축수 배출, 전기식, 24V DC, 연결 단자	
V	전자동, 정지 위치 열림	
VC	전자동, 정지 위치 닫힘	

007	고정 방식	
	마운팅 브라켓 없음	
WP	기본 사양 마운팅 브라켓	

008	유량 방향	
	좌측에서 우측으로 가는 유량 방향	
Z	우측에서 좌측으로 가는 유량 방향	

데이터 시트

일반 기술 자료

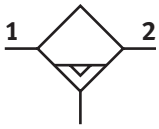

공압 연결부 1[1]	–
공압 연결부 2[2]	–
사이즈	12
디자인	원심분리기
고정 방식	옵션: 라인 내장 장착 브래킷 사용 액세서리 이용
설치 위치	수직 +/- 5°
출구의 공기 순도 등급[3]	ISO 8573-1:2010 [7:4:-]에 따른 압축공기, ISO 8573-1:2010[7:7:4]에 따른 압축공기
쉘 보호	금속 쉘 로 내장
응축수 배출부	전자동, 전자동, 전동 제어식
응축수 분리도	99%
최대 응축수량	400 ml

1) 서브 베이스를 통해 [AG...]: G1, G1 1/4, G1 1/2 또는 G2; [AQ...]: NPT1, NPT1 1/4, NPT1 1/2 또는 NPT2; 서브 베이스 및 플레이트 없이 모듈로 [G]: -
2) 서브 베이스를 통해 [AG...]: G1, G1 1/4, G1 1/2 또는 G2; [AQ...]: NPT1, NPT1 1/4, NPT1 1/2 또는 NPT2; 서브 베이스 및 플레이트 없이 모듈로 [G]: -
3) 변형 E2, E3 또는 E4: ISO 8573-1:2010 [–:7:4]

유량값

정격 공칭 유량(DIN 1343에 따라 규격화됨)[1]	25,000 l/min
최대 표준 유량[2]	40,000 l/min

1) 허용 오차: ±15%; p1 = 6 bar 및 Δp = 0.5 bar에서 측정
2) 허용 오차: ±15%; p1 = 6 bar 및 Δp = 0.5 bar에서 측정

작동 및 환경 조건

응축수 배출부	전자동
작동 압력	2 ... 12 bar
작동 매체	ISO 8573-1:2010[7:-:-]에 따른 압축공기
주변 온도	5 ... 60°C
매체 온도	5 ... 60°C
내식성 등급 CRC[1]	2 - 보통의 부식 부하

1) 추가 정보 www.festo.com/x/topic/kbk

작동 및 환경 조건

응축수 배출부	전자동, 전자동, 전동 제어식
작동 압력	1 ... 16 bar
작동 매체	ISO 8573-1:2010[-:-:-]에 따른 압축공기 ISO 8573-1:2010[7:-:-]에 따른 압축공기
주변 온도	1 ... 60°C
매체 온도	1 ... 60°C
내식성 등급 CRC[1]	2 - 보통의 부식 부하

1) 추가 정보 www.festo.com/x/topic/kbk

무게

제품 무게[1]	6.3 g

1) 전자동 응축수 배출부, 전기 제어식 [E2], [E3], [E4] 포함 물 분리기: 7000 g

데이터 시트

소재	
하우징 소재	알루미늄 다이 캐스트
보울 소재	단조 알루미늄 합금
견시창 소재	PA
스월 베인 소재	POM
커버 소재	강화 PA
연결판 소재	알루미늄 다이 캐스트
마운팅 브라켓 소재	알루미늄 다이 캐스트
모듈 커넥터 소재	알루미늄 다이 캐스트
쉘 씰 소재	NBR
분리판 소재	POM
소재 관련 참고 사항	RoHS 준수
LABS 적합성	VDMA24364-B1/B2-L

차압 p1-2에 따른 정상 유량 qn - 공압 연결부 G1 1/2, G2, NPT1 1/2, NPT2

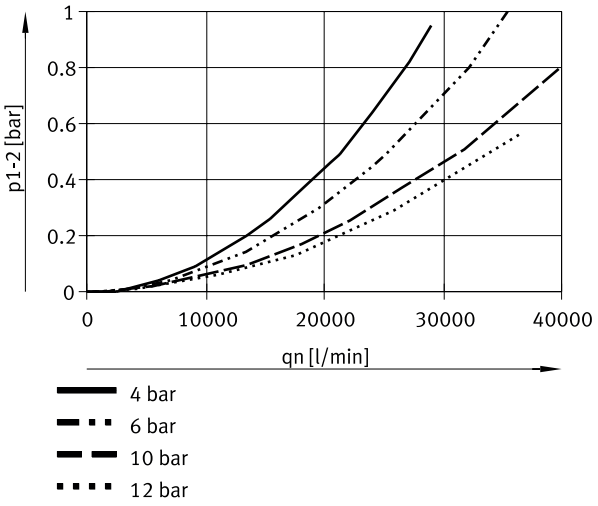

치수

치수 – 모듈, 연결 나사산 없음, 연결판 G 없음, [V] 전자동 응측수 배출부 CAD 데이터 다운로드 www.festo.com

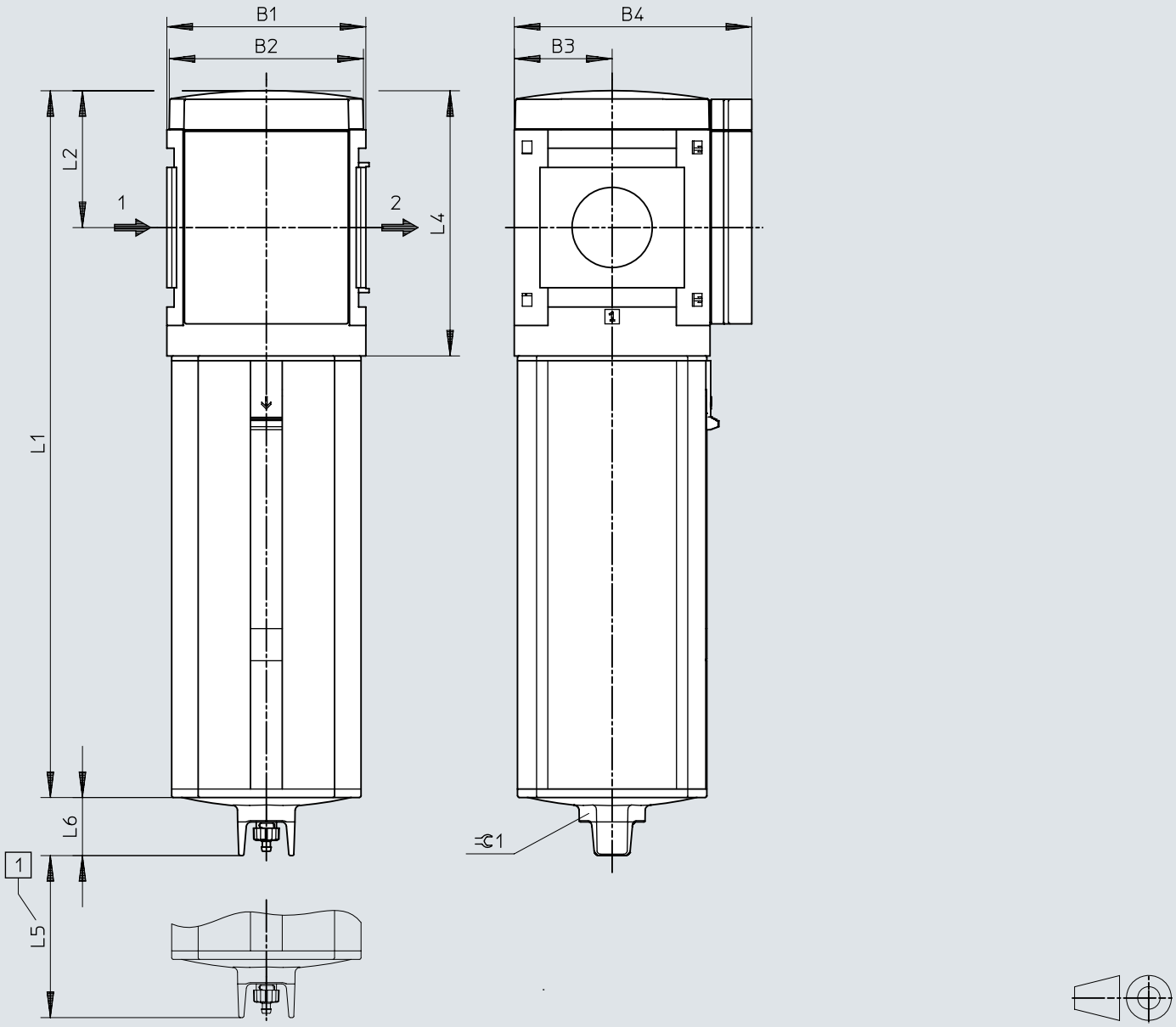

[1] 설치 치수
[2] 참고: 연결판 포함 치수 → ms12-ag; 마운팅 브래킷 → ms12-wp

	B1	B2	B3	B4	L1	L2	L4	L5	L6	⊂1
MS12-LWS-G	124	122	61	148	441	85	165	60	36	36

치수

치수 – [V] 전자동 응측수 배출부 CAD 데이터 다운로드 www.festo.com

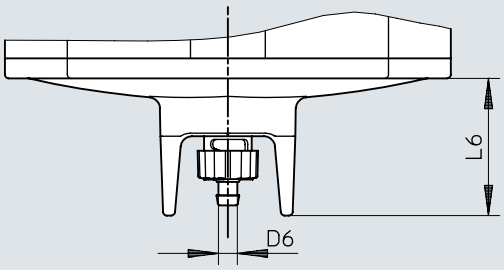

	D6	L6
MS12-LWS-...-V	5,6	36

치수

치수 – [E2]/[E3]/[E4] 전자동, 전동 제어식

CAD 데이터 다운로드 www.festo.com

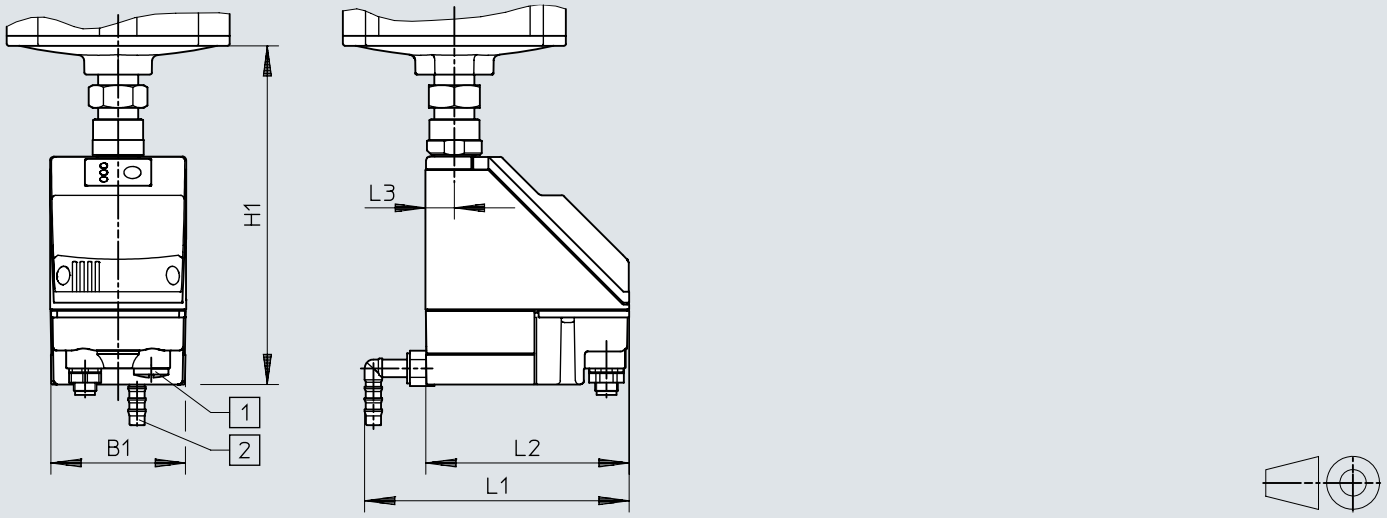

[1] 전기 연결부: 나사 단자 PG9
[2] 플라스틱 호스 PUN-H-12x2용 연결부 360° 회전 가능

	B1	H1	L1	L2	L3
MS12-LWS-...-E2/E3/E4	72	179	140	108	15

주문 정보

주문 정보



사이즈	응축수 배출부	제품 무게	부품 번호	타입
12	전자동	6.3 g	**8005550**	**MS12-LWS-G-U-V**

주문 정보 - 모듈식 제품 시스템

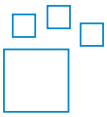

타입 코드	부품 번호	타입
MS12-LWS	**569827**	**MS12-LWS**

액세서리 개요

액세서리 개요

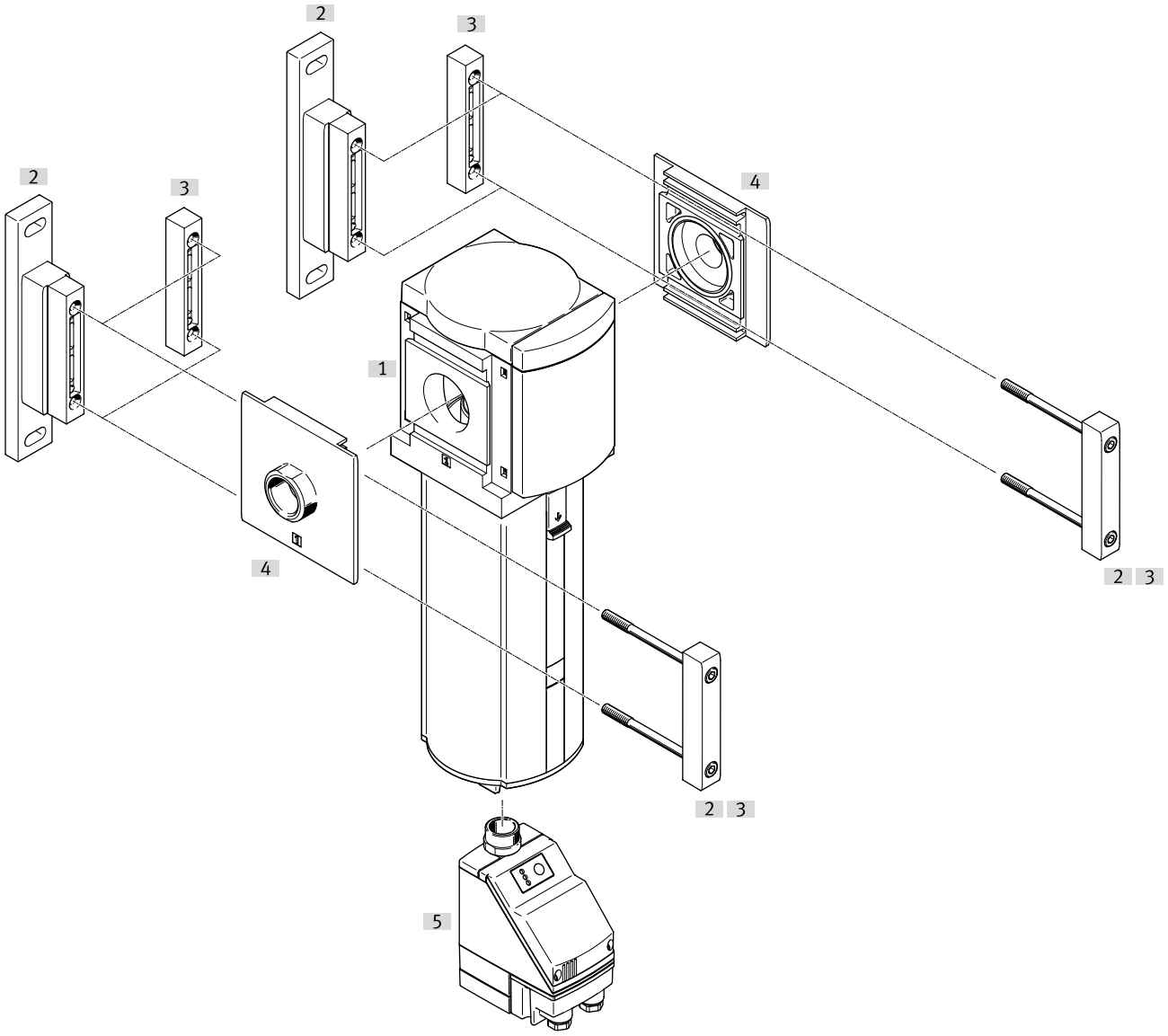

액세서리			→ 페이지/인터넷
	타입/주문 코드	설명	
[1]	물 분리기 MS12-LWS		ms12-lws
[2]	마운팅 브라켓 MS12-WP	주문 코드 [WP]; 개별 장치 또는 서비스 유닛 조합용	11
[3]	모듈 커넥터 MS12-MV	서브 베이스가 있는 장치 조합 및 개별 장치용	11
[4]	서브 베이스 세트 MS12-AG.../-AQ...	주문 코드 [AG...]; 장치 조합용	11
[5]	전자동 응측수 배출부, 전기 제어식 PWEA	주문 코드 [E2], [E3], [E4]	ms12-lws

액세서리

모듈 커넥터 MS12-MV



사이즈	제품 무게	부품 번호	타입
12	500 g	**537134**	**MS12-MV**

고정 브래킷 MS12-WP



사이즈	제품 무게	부품 번호	타입
12	700 g	**537133**	**MS12-WP**

서브 베이스 세트 MS12-AG...



사이즈	공압 연결부 1	제품 무게	부품 번호	타입
12	G1	1,300 g	**537135**	**MS12-AGF**
	G1 1/4		**537136**	**MS12-AGG**
	G1 1/2		**537137**	**MS12-AGH**
	G2		**537138**	**MS12-AGI**
	1 NPT		**537139**	**MS12-AQT**
	1 1/4 NPT		**537140**	**MS12-AQU**
	1 1/2 NPT		**537141**	**MS12-AQV**
	2 NPT		**537142**	**MS12-AQW**