콤팩트 실린더 ADVU, AEVU

특징

피스톤 로드 나사산 종류

[_]	수나사

[F]	암나사

완충, 완충장치, 쿠션

최종 위치 쿠션에는 다음과 같은 기능이 있습니다.
- 최종 위치에서의 운동 에너지 감소
- 소음 발생 감소
- 진동 방지

[P]	양쪽 탄성 완충 링/플레이트

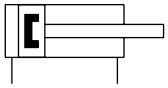

드라이브에는 플라스틱 소재의 탄성이 있는 최종 위치 완충장치가 장착되어 있습니다.
장점:
- 설정이 필요없음
- 시간 절약

위치 인식

[A]	근접 스위치용

근접 스위치를 사용한 위치 감지를 통해 임의의 위치를 쿼리할 수 있습니다.

타입 코드

001	시리즈	
ADVU	콤팩트 실린더, 복동	
AEVU	컴팩트 실린더, 단동	
AEVUZ	컴팩트 실린더, 단동, 당김	

002	피스톤 직경 [mm]	
12	12	
16	16	
20	20	
25	25	
32	32	
40	40	
50	50	
63	63	
80	80	
100	100	
125	125	

003	행정거리 범위[mm]	
...	1 ... 400	

004	피스톤 로드 나사산 종류	
	암나사	
A	수나사	

005	완충, 완충장치, 쿠션	
P	양쪽 탄성 완충 링/플레이트	

006	위치 인식	
A	근접 스위치용	

데이터 시트

일반 기술 데이터 - ADVU

피스톤 Ø	12 mm	16 mm	20 mm	25 mm	32 mm	40 mm	50 mm	63 mm	80 mm	100 mm	125 mm
디자인	피스톤, 피스톤 로드										
공압 연결부	M5				G1/8					G1/4	
피스톤 로드 단부	수나사, 암나사										
고정 방식	옵션:, 관통 구멍 포함, 액세서리 이용										
완충, 완충장치, 쿠션	양쪽 탄성 완충 링/플레이트										
위치 인식	근접 센서용										

작동 및 환경 조건 - ADVU-12 ... 40

피스톤 Ø	12 mm	16 mm	20 mm	25 mm	32 mm	40 mm
작동 매체	ISO 8573-1:2010[7:4:4]에 따른 압축공기					
작동/제어 매체 관련 참고 사항	윤활 작동 가능(다른 모드에서 필요함)					
작동 압력	0.12 ... 1 MPa		0.1 ... 1 MPa		0.08 ... 1 MPa	
작동 압력	1.2 ... 10 bar		1 ... 10 bar		0.8 ... 10 bar	
작동 압력	17.4 ... 145 psi		14.5 ... 145 psi		11.6 ... 145 psi	
주변 온도[1]	-20 ... 80°C					
내식성 등급 CRC[2]	2 - 보통의 부식 부하					

1) 근접 센서의 사용 영역에 유의하십시오.
2) 상세 정보 www.festo.com/x/topic/kbk

작동 및 환경 조건 - ADVU-50 ... 125

피스톤 Ø	50 mm	63 mm	80 mm	100 mm	125 mm
작동 매체	ISO 8573-1:2010[7:4:4]에 따른 압축공기				
작동/제어 매체 관련 참고 사항	윤활 작동 가능(다른 모드에서 필요함)				
작동 압력	0.08 ... 1 MPa	0.06 ... 1 MPa			0.05 ... 1 MPa
작동 압력	0.8 ... 10 bar	0.6 ... 10 bar			0.5 ... 10 bar
작동 압력	11.6 ... 145 psi	8.7 ... 145 psi			7.25 ... 145 psi
주변 온도[1]	-20°C, 80°C				
내식성 등급 CRC[2]	2 - 보통의 부식 부하				

1) 근접 센서의 사용 영역에 유의하십시오.
2) 상세 정보 www.festo.com/x/topic/kbk

힘과 충격 에너지 - ADVU

$$V = \sqrt{\frac{2 \cdot E}{m_1 + m_2}}$$

$$m_2 = \frac{2 \cdot E}{v^2} - m_1$$

V = 허용 충돌 속도
E = 최대 충격 에너지
m1 = 이동 질량(드라이브)
m2 = 유효 하중 이동

피스톤 Ø	12 mm	16 mm	20 mm	25 mm	32 mm	40 mm	50 mm	63 mm	80 mm	100 mm	125 mm
0.6Mpa(6bar, 87psi)에서의 이론적 힘, 피드	68 N	121 N	188 N	295 N	483 N	754 N	1,178 N	1,870 N	3,016 N	4,712 N	7,363 N
0.6MPa(6bar, 87psi)에서의 이론적 힘, 후진 이동	51 N	90 N, 91 N	141 N	247 N	415 N	686 N	1,057 N	1,750 N	2,827 N	4,418 N	6,881 N
최종 위치 충격 에너지	0.07 J	0.1 J	0.14 J	0.1 J	0.4 J	0.52 J	0.64 J	0.7 J	0.75 J	1 J	3.3 J

무게 - ADVU

피스톤 Ø	12 mm	16 mm	20 mm	25 mm	32 mm	40 mm	50 mm	63 mm	80 mm	100 mm	125 mm
0mm 스트로크에서 기본 무게	87 g	89 g	149 g	180 g	300 g	433 g	560 g	1,059 g	1,772 g	2,797 g	3,426 g
10mm 스트로크당 추가 무게	15 g		23 g	28 g	40 g	59 g	72 g	107 g	168 g	177 g	168 g
0mm 스트로크에서 가동 질량	8 g	12 g	20 g	26 g	49 g	63 g	112 g	134 g	307 g	614 g	1,317 g
10mm 스트로크당 추가 가동 질량	2 g	4 g	6 g		9 g		16 g		25 g	38 g	63 g

데이터 시트

소재 - ADVU

피스톤 Ø	12 mm	16 mm	20 mm	25 mm	32 mm	40 mm	50 mm	63 mm	80 mm	100 mm	125 mm
실린더 배럴 소재	단조 알루미늄 합금										
커버 소재	단조 알루미늄 합금									알루미늄 압력주조, 도장됨, 단조 알루미늄 합금	알루미늄 압력주조, 도장됨
피스톤 로드 소재	고합금 스테인리스 스틸					고합금강					
플랜지 스크루 소재	고합금 스테인리스 스틸		아연 도금 스틸								
다이내믹 씰 소재	NBR, TPE-U(PU)										

캔틸레버 x의 함수로서의 최대 횡력 Fq - ADVU

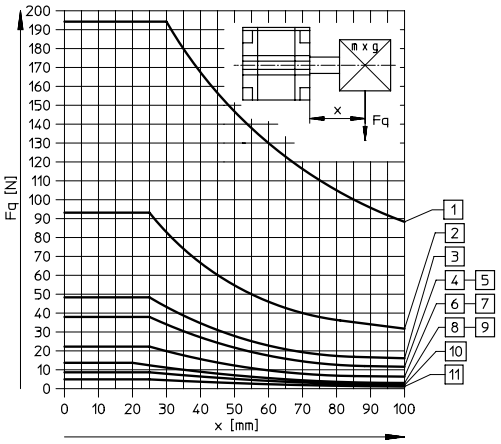

1 Ø 125
2 Ø 100
3 Ø 80
4 Ø 63
5 Ø 50
6 Ø 40
7 Ø 32
8 Ø 25
9 Ø 20
10 Ø 16
11 Ø 12

일반 기술 데이터 - AEVU

피스톤 Ø	12 mm	16 mm	20 mm	25 mm	32 mm	40 mm	50 mm	63 mm	80 mm	100 mm
디자인	피스톤, 피스톤 로드									
공압 연결부	M5				G1/8					G1/4
피스톤 로드 단부	수나사, 암나사									
고정 방식	옵션:, 관통 구멍 포함, 액세서리 이용									
완충, 완충장치, 쿠션	양쪽 탄성 완충 링/플레이트									
위치 인식	근접 센서용									

작동 및 환경 조건 - AEVU-12 ... 40

피스톤 Ø	12 mm	16 mm	20 mm	25 mm	32 mm	40 mm
작동 매체	ISO 8573-1:2010[7:4:4]에 따른 압축공기					
작동/제어 매체 관련 참고 사항	윤활 작동 가능(다른 모드에서 필요함)					
작동 압력	0.15 ... 1 MPa	0.13 ... 1 MPa	0.1 ... 1 MPa		0.08 ... 1 MPa	
작동 압력	1.5 ... 10 bar	1.3 ... 10 bar	1 ... 10 bar		0.8 ... 10 bar	
작동 압력	21.75 ... 145 psi	18.85 ... 145 psi	14.5 ... 145 psi		11.6 ... 145 psi	
주변 온도[1)]	-20 ... 80°C					
내식성 등급 CRC[2)]	2 - 보통의 부식 부하					

1) 근접 센서의 사용 영역에 유의하십시오.
2) 상세 정보 www.festo.com/x/topic/kbk

데이터 시트

작동 및 환경 조건 - AEVU-50 ... 100

피스톤 Ø	63 mm	80 mm	100 mm
작동 매체	ISO 8573-1:2010[7:4:4]에 따른 압축공기		
작동/제어 매체 관련 참고 사항	윤활 작동 가능(다른 모드에서 필요함)		
작동 압력	0.06 ... 1 MPa		
작동 압력	0.6 ... 10 bar		
작동 압력	8.7 ... 145 psi		
주변 온도[1)]	-20°C, 80°C		
내식성 등급 CRC[2)]	2 - 보통의 부식 부하		

1) 근접 센서의 사용 영역에 유의하십시오.
2) 상세 정보 www.festo.com/x/topic/kbk

힘과 충격 에너지 - AEVU

$$V = \sqrt{\frac{2 \cdot E}{m_1 + m_2}}$$

$$m_2 = \frac{2 \cdot E}{v^2} - m_1$$

V = 허용 충돌 속도
E = 최대 충격 에너지
m1 = 이동 질량(드라이브)
m2 = 유효 하중 이동

피스톤 Ø	12 mm	16 mm	20 mm	25 mm	32 mm	40 mm	50 mm	63 mm	80 mm	100 mm
0.6Mpa(6bar, 87psi)에서의 이론적 힘, 피드	59 N	111 N	171 N	269 N	450 N	704 N	1,121 N	1,799 N	2,902 N	4,516 N
최종 위치 충격 에너지	0.07 J	0.1 J	0.14 J	0.1 J	0.4 J	0.52 J	0.64 J	0.7 J	0.75 J	1 J

무게 - AEVU

피스톤 Ø	12 mm	16 mm	20 mm	25 mm	32 mm	40 mm	50 mm	63 mm	80 mm	100 mm
0mm 스트로크에서 기본 무게	87 g	89 g	149 g	180 g	300 g	433 g	560 g	1,059 g	1,772 g	2,797 g
10mm 스트로크당 추가 무게	15 g		23 g	28 g	40 g	59 g	72 g	107 g	168 g	177 g

소재 - AEVU

피스톤 Ø	12 mm	16 mm	20 mm	25 mm	32 mm	40 mm	50 mm	63 mm	80 mm	100 mm
실린더 배럴 소재	단조 알루미늄 합금									
커버 소재	단조 알루미늄 합금									
피스톤 로드 소재	고합금 스테인리스 스틸					고합금강				
플랜지 스크루 소재	고합금 스테인리스 스틸		아연 도금 스틸							
다이내믹 씰 소재	NBR, TPE-U(PU)									

데이터 시트

스트로크에 따른 스프링 복귀력 F – AEVU-12... 32

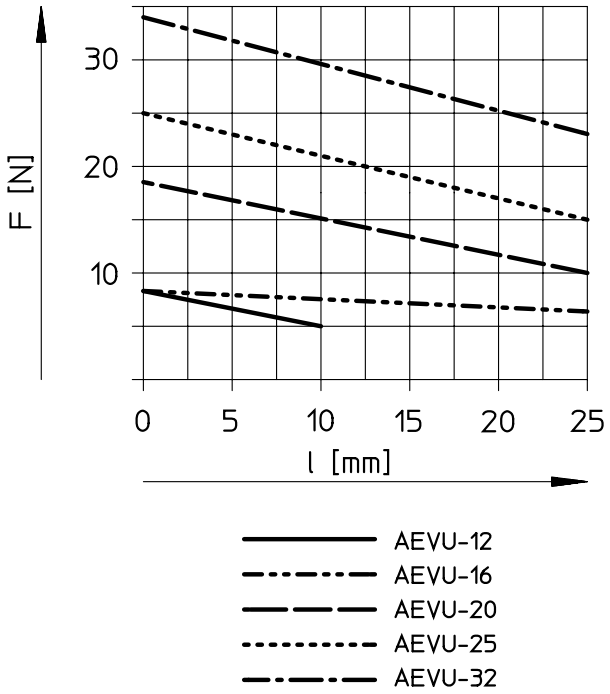

스트로크의 함수로서의 스프링 복귀력 F - AEVU

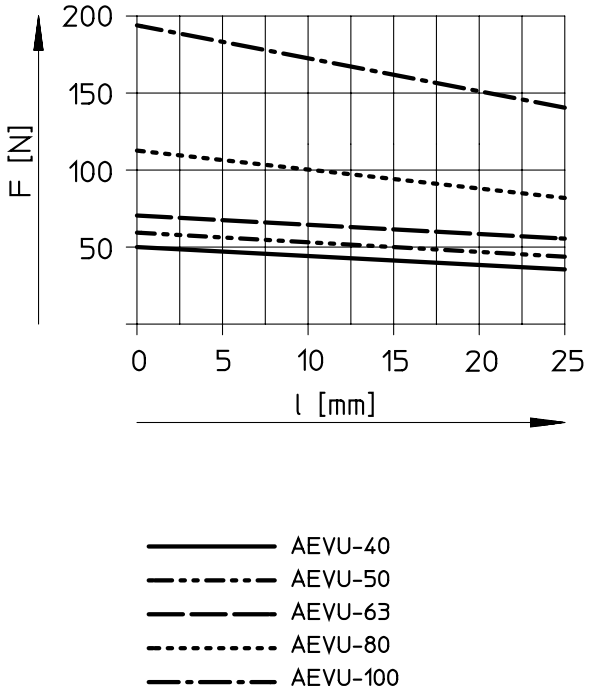

치수

치수 – 기본 실린더, 피스톤 Ø 12... 100 mm CAD 데이터 다운로드 www.festo.com

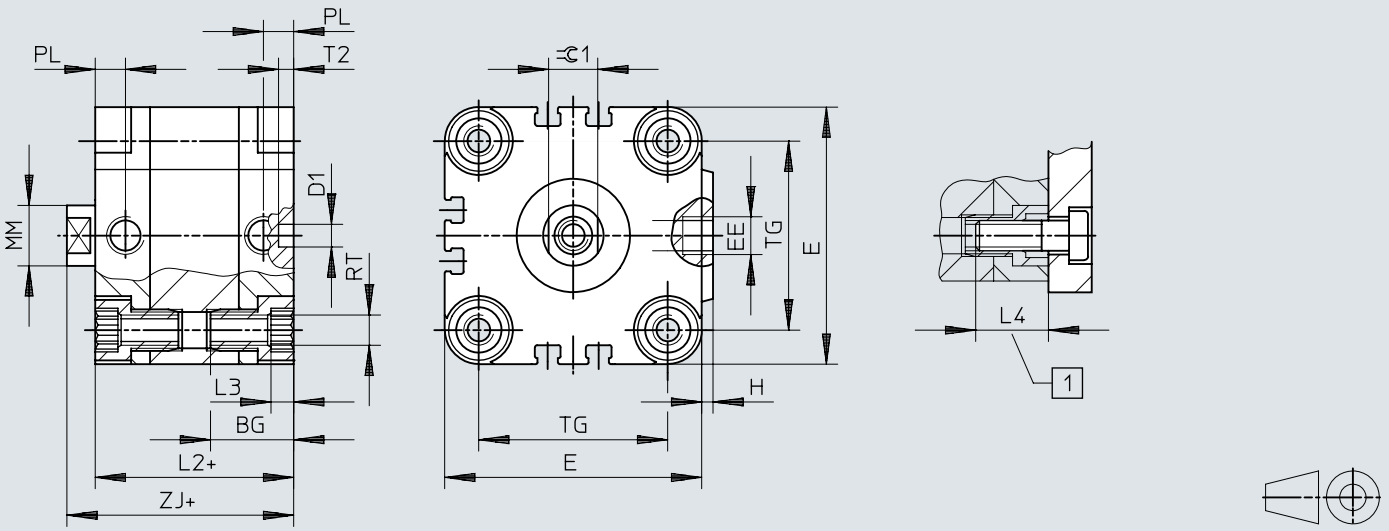

[1] 최소 체결 깊이
[2] + = 스트로크 길이 합산
[3] Ø 12/16 나사로 위에서 고정할 때는 대각선 나사 또는 비자석 나사 2개만 사용하세요.

	BG	D1 ø H9	E	EE	H	L2	L3	L4	MM ø	PL	RT	T2 –0,2	TG	ZJ	⌀1 h13
ADVU-12	18,5	6	29	M5	1	38	3	16	6	8	M4	4	18	42,5	5
ADVU-16	18,5	6	29	M5	1	38	3	16	8	8	M4	4	18	42,5	7
ADVU-20	18,5	6	36	M5	1,5	38	4	18	10	8	M5	4	22	42,5	9
ADVU-25	18,5	6	40	M5	1,5	39,5	4	18	10	8	M5	4	26	45	9
ADVU-32	21,5	6	50	G1/8	2	44,5	5	20	12	8	M6	4	32	50,5	10
ADVU-40	21,5	6	60	G1/8	2,5	45,5	5	20	12	8	M6	4	42	52	10
ADVU-50	22	6	68	G1/8	3	45,5	6	20	16	8	M8	4	50	53	13
ADVU-63	24,5	8	87	G1/8	4	50	8	25	16	8	M10	4	62	57,5	13
ADVU-80	27,5	8	107	G1/8	4	56	8	25	20	8,5	M10	4	82	64	17
ADVU-100	32,5	8	128	G1/4	5	66,5	8	25	25	10,5	M10	4	103	76,5	22

치수

치수 – 기본 실린더, 피스톤 Ø 125 mm

CAD 데이터 다운로드 www.festo.com

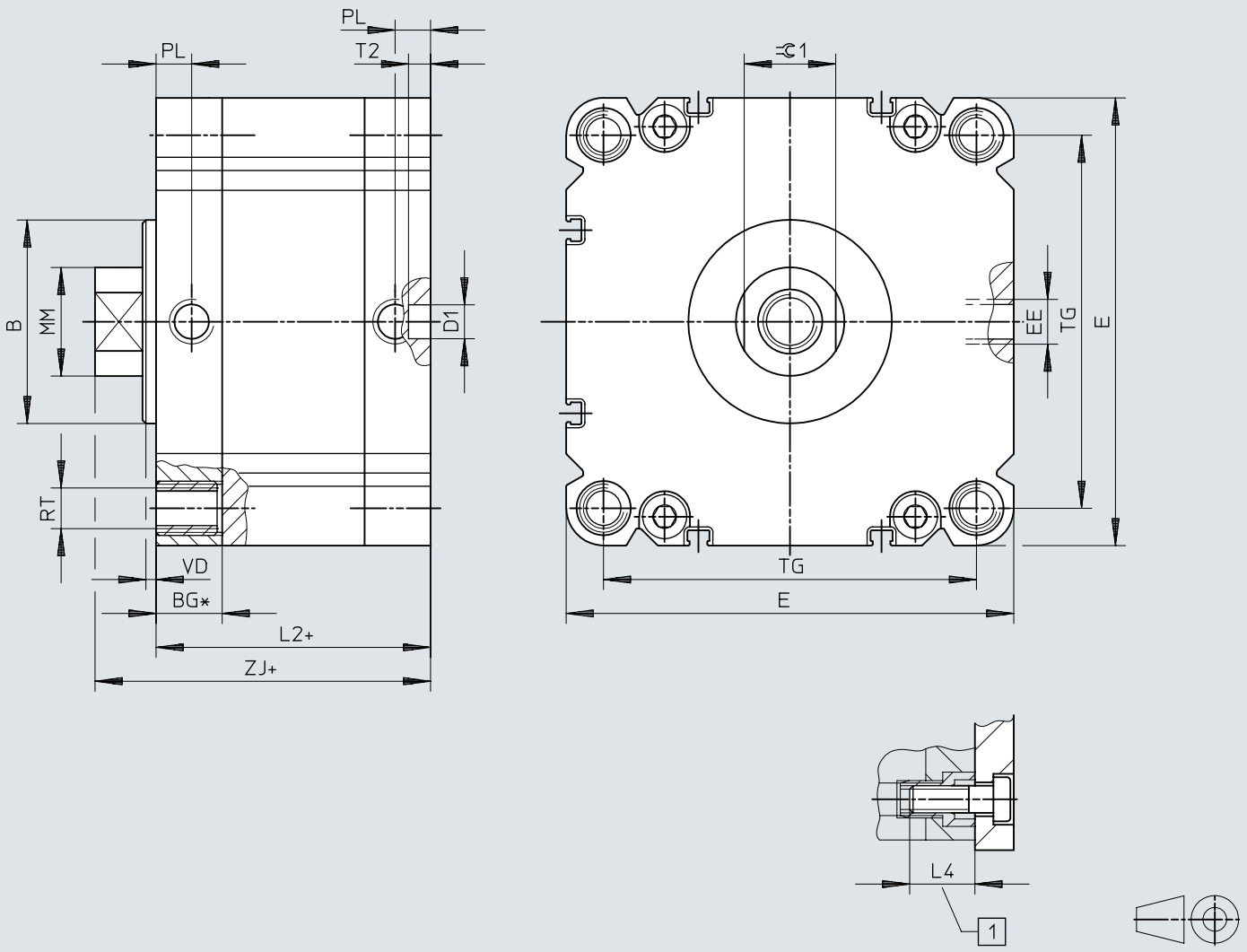

[1] 최소 체결 깊이
[2] + = 스트로크 길이 합산

	B d11	BG	D1 ø H9	E	EE	L2	L4	MM ø	PL	RT	T2 –0,2	TG	VD	ZJ	1 h13
ADVU-125	60	19,5	10	132	G1/4	81	18	32	10,5	M12	6	110	4	99	27

치수

치수 – 기본 타입

CAD 데이터 다운로드 www.festo.com

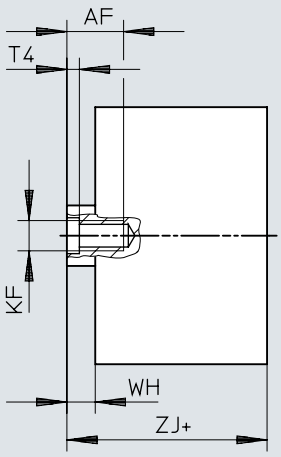

[1] + = 스트로크 길이 합산

	AF	KF	T4	WH	ZJ
ADVU-12	8	M3	1,5	4,5	42,5
ADVU-16	10	M4	1,5	4,5	42,5
ADVU-20[1]	12	M5	2	4,5	42,5
ADVU-25[1]	12	M5	2	5,5	45
ADVU-32[1]	14	M6	2,6	6	50,5
ADVU-40[1]	14	M6	2,6	6,5	52
ADVU-50[1]	16	M8	3,3	7,5	53
ADVU-63[1]	16	M8	3,3	7,5	57,5
ADVU-80[1]	20[2]	M10	4,7	8	64
ADVU-100[1]	24[2]	M12	6,1	10	76,5
ADVU-125[1]	25[2]	M16	7	18	99

1) 피스톤 로드 나사용 너트가 공급 범위에 포함
2) 5 mm 미만(<)의 스트로크에서는 최대 체결 깊이가 5 mm 감소합니다.

치수

치수 – 기본 타입

CAD 데이터 다운로드 www.festo.com

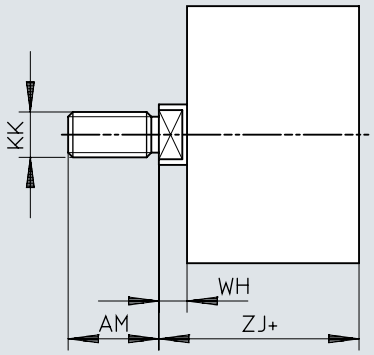

[1] + = 스트로크 길이 합산

	AM	KK	WH	ZJ
ADVU-12	16	M6	4,5	42,5
ADVU-16	20	M8	4,5	42,5
ADVU-20[1]	22	M10x1,25	4,5	42,5
ADVU-25[1]	22	M10x1,25	5,5	45
ADVU-32[1]	22	M10x1,25	6	50,5
ADVU-40[1]	22	M10x1,25	6,5	52
ADVU-50[1]	24	M12x1,25	7,5	53
ADVU-63[1]	24	M12x1,25	7,5	57,5
ADVU-80[1]	32	M16x1,5	8	64
ADVU-100[1]	40	M20x1,5	10	76,5
ADVU-125[1]	54	M27x2	18	99

1) 피스톤 로드 나사용 너트가 공급 범위에 포함

치수

치수 – 기본 실린더 CAD 데이터 다운로드 www.festo.com

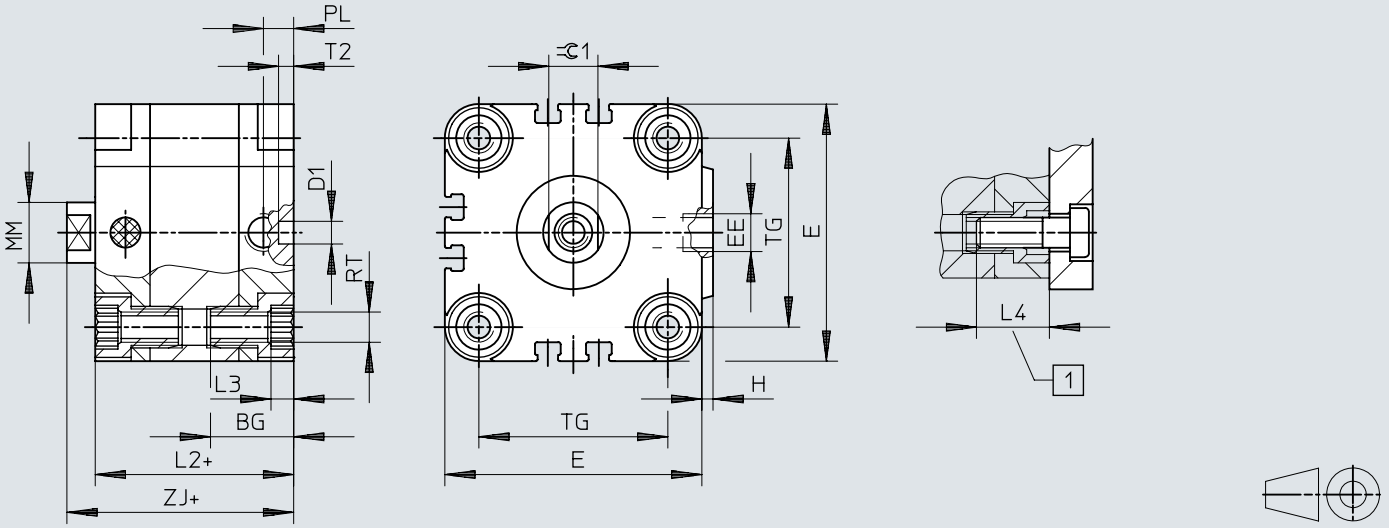

[1] 최소 체결 깊이
[2] + = 스트로크 길이 합산
[3] Ø 12/16 나사로 위에서 고정할 때는 대각선 나사 또는 비자석 나사 2개만 사용하세요.

	BG	D1 ø H9	E	EE	H	L2	L3	L4	MM ø	PL	RT	T2 −0,2	TG	ZJ	⌀1 h13
AEVU/AEVUZ-12	18,5	6	29	M5	1	38	3	16	6	8	M4	4	18	42,5	5
AEVU/AEVUZ-16	18,5	6	29	M5	1	38	3	16	8	8	M4	4	18	42,5	7
AEVU/AEVUZ-20	18,5	6	36	M5	1,5	38	4	18	10	8	M5	4	22	42,5	9
AEVU/AEVUZ-25	18,5	6	40	M5	1,5	39,5	4	18	10	8	M5	4	26	45	9
AEVU/AEVUZ-32	21,5	6	50	G1/8	2	44,5	5	20	12	8	M6	4	32	50,5	10
AEVU/AEVUZ-40	21,5	6	60	G1/8	2,5	45,5	5	20	12	8	M6	4	42	52	10
AEVU/AEVUZ-50	22	6	68	G1/8	3	45,5	6	20	16	8	M8	4	50	53	13
AEVU/AEVUZ-63	24,5	8	87	G1/8	4	50	8	25	16	8	M10	4	62	57,5	13
AEVU/AEVUZ-80	27,5	8	107	G1/8	4	56	8	25	20	8,5	M10	4	82	64	17
AEVU/AEVUZ-100	32,5	8	128	G1/4	5	66,5	8	25	25	10,5	M10	4	103	76,5	22

치수

치수 – 기본 타입

CAD 데이터 다운로드 www.festo.com

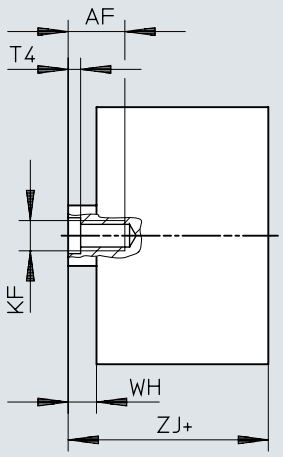

[1] + = 스트로크 길이 합산

	AF	AM	D8	D9 ø	KF	KK	T4	WH	ZJ	ZM
AEVU-12	8	16	–	2,3	M3	M6	1,5	4,5	42,5	47
AEVU-16	10	20	–	3,2	M4	M8	1,5	4,5	42,5	47
AEVU-20[1]	12	22	–	3,8	M5	M10x1,25	2	4,5	42,5	47
AEVU-25[1]	12	22	–	3,8	M5	M10x1,25	2	5,5	45	50,5
AEVU-32[1]	14	22	–	4,5	M6	M10x1,25	2,6	6	50,5	56,5
AEVU-40[1]	14	22	–	4,5	M6	M10x1,25	2,6	6,5	52	58,5
AEVU-50[1]	16	24	–	6	M8	M12x1,25	3,3	7,5	53	60,5
AEVU-63[1]	16	24	–	6	M8	M12x1,25	3,3	7,5	57,5	65
AEVU-80[1]	20[2]	32	G1/8	8	M10	M16x1,5	4,7	8	64	72
AEVU-100[1]	24[2]	40	G1/4	11,7	M12	M20x1,5	6,1	10	76,5	86,5

1) 피스톤 로드 나사용 너트가 공급 범위에 포함
2) 5 mm 미만(<)의 스트로크에서는 최대 체결 깊이가 5 mm 감소합니다.

치수

치수 – 기본 타입 CAD 데이터 다운로드 www.festo.com

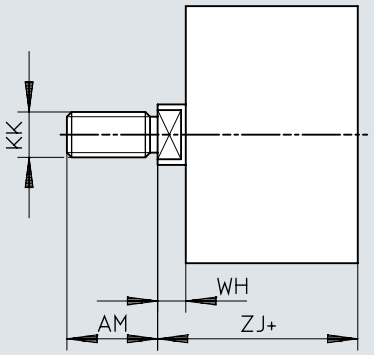

[1] + = 스트로크 길이 합산

	AM	KK	WH	ZJ
AEVU-12	16	M6	4,5	42,5
AEVU-16	20	M8	4,5	42,5
AEVU-20[1)]	22	M10x1,25	4,5	42,5
AEVU-25[1)]	22	M10x1,25	5,5	45
AEVU-32[1)]	22	M10x1,25	6	50,5
AEVU-40[1)]	22	M10x1,25	6,5	52
AEVU-50[1)]	24	M12x1,25	7,5	53
AEVU-63[1)]	24	M12x1,25	7,5	57,5
AEVU-80[1)]	32	M16x1,5	8	64
AEVU-100[1)]	40	M20x1,5	10	76,5

1) 피스톤 로드 나사용 너트가 공급 범위에 포함

치수

치수 – 피스톤 Ø 12... 100 mm용 풋 마운팅 HUA/피스톤 Ø 125 mm용 풋 마운팅 HNC (그림 없음)

CAD 데이터 다운로드 www.festo.com

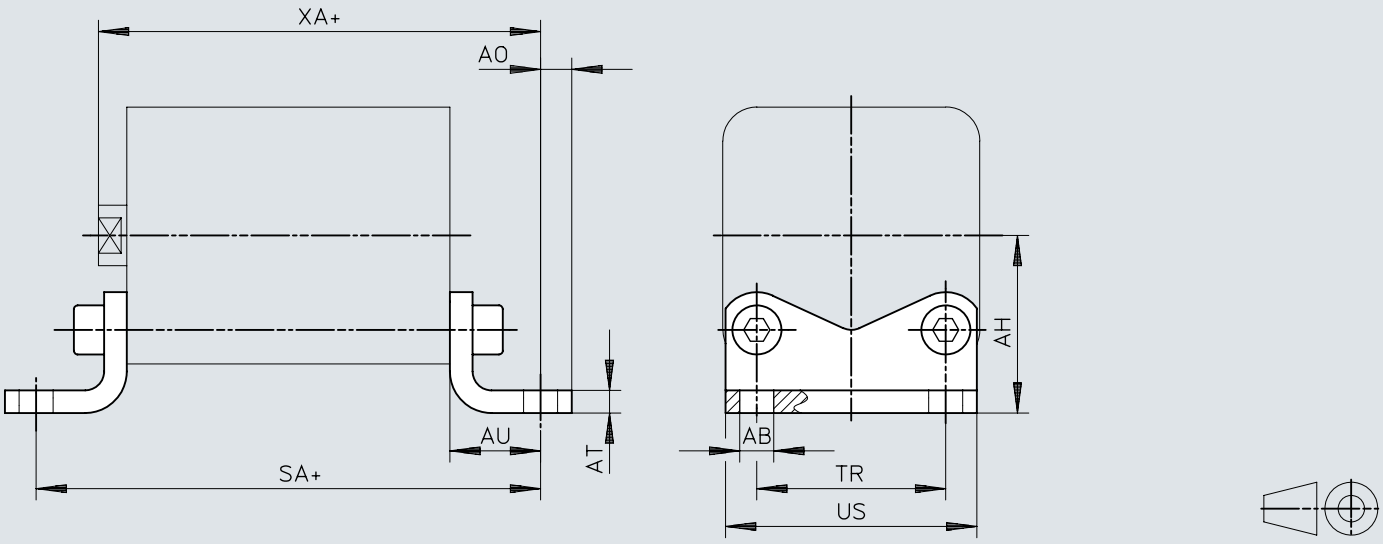

[1] + = 스트로크 길이 합산

	AB Ø	AH	AO	AT	AU	SA	TR	US	XA
HUA-12/16/ HUA12/16-R3	5,5	22	4,75	3	13	64	18	27	55,5
HUA-20-R3/ HUA-20-R3	6,6	27	6,25	4	16	70	22	34	58,5
HUA-25/ HUA-25-R3	6,6	29	6,25	4	16	71,5	26	38	61
HUA-32/ HUA-32-R3	6,6	34	8,25	5	18	80,5	32	48	68,5
HUA-40/ HUA-40-R3	9	40,5	8,25	5	20	85,5	42	58	72
HUA-50/ HUA-50-R3	9	47	8,25	6	24	93,5	50	66	77
HUA-63/ HUA-63-R3	11	56,5	11,75	6	27	104	62	85	84,5
HUA-80/ HUA-80-R3	11	68,5	11,75	8	30	116	82	105	94
HUA-100/ HUA-100-R3	13,5	81	11,75	8	33	132,5	103	126	109,5
HNC-125/ CRHNC-125	16,5	90	22	8	45	171	90	131	144

치수

치수 – 피스톤 Ø 12... 100 mm용 FUA 플랜지 마운팅 / 피스톤 Ø 125 mm용 FNC 플랜지 마운팅(표시되지 않음)

CAD 데이터 다운로드 www.festo.com

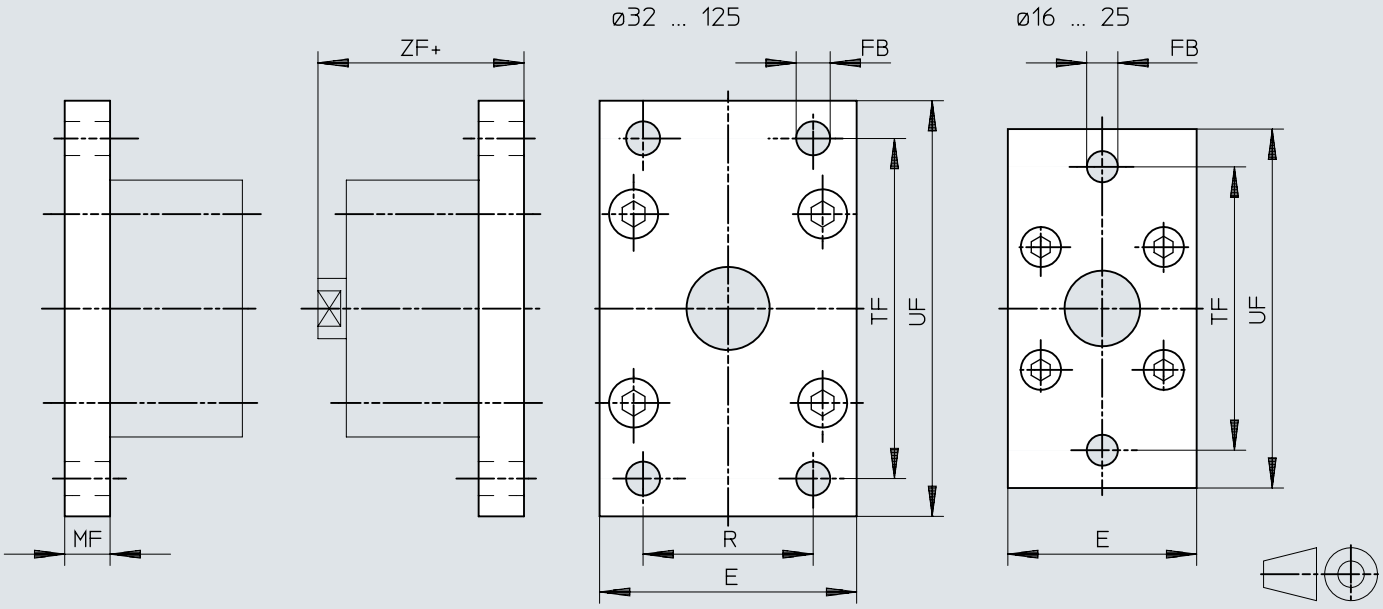

[1] + = 스트로크 길이 합산

	E	FB ø	MF	R	TF	UF	ZF
FUA-12/16	29	5,5	10	–	43	55	52,5
FUA-20	36	6,6	10	–	55	70	52,5
FUA-25	40	6,6	10	–	60	76	55
FUA-32	50	7	10	32	65	80	60,5
FUA-40	60	9	10	36	82	102	62
FUA-50	68	9	12	45	90	110	65
FUA-63	87	9	15	50	110	130	72,5
FUA-80	107	12	15	63	135	160	76
FUA-100	128	14	15	75	163	190	91,5
FNC-125	132	16	20	90	180	210	119

치수

치수 – 피스톤 Ø 12... 25 mm용 스위블 플랜지 SUA

CAD 데이터 다운로드 www.festo.com

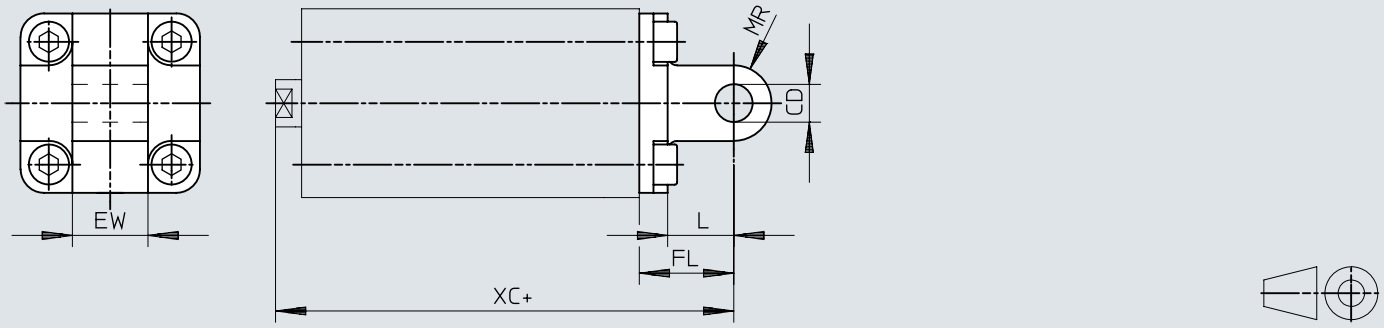

[1] + = 스트로크 길이 합산

	CD Ø	EW	FL	L	MR	XC
SUA-12/16/ SUA12/16-R3	6	12	16	10	6	58,5
SUA-20-R3/ SUA-20-R3	8	16	20	14	8	62,5
SUA-25/ SUA-25-R3	8	16	20	14	8	65

치수

치수 – 피스톤 Ø 32... 100 mm용 스위블 플랜지 SUA

CAD 데이터 다운로드 www.festo.com

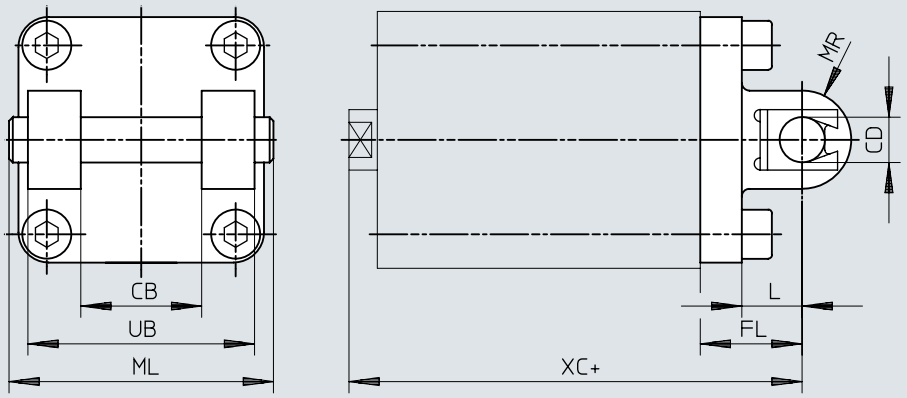

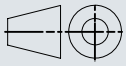

[1] + = 스트로크 길이 합산

	CB	CD ø	FL	L	ML	MR	UB	XC
SUA-32/ SUA-32-R3	26	10	22	13	54	10	45	72,5
SUA-40/ SUA-40-R3	28	12	25	16	62	12	52	77
SUA-50/ SUA-50-R3	32	12	27	16	70	12	60	80
SUA-63/ SUA-63-R3	40	16	32	21	82	16	70	89,5
SUA-80/ SUA-80-R3	50	16	36	23	102	16	90	100
SUA-100/ SUA-100-R3	60	20	41	26	126	20	110	117,5

치수

치수 – 피스톤 Ø 125 mm용 스위블 플랜지 SNC-125

CAD 데이터 다운로드 www.festo.com

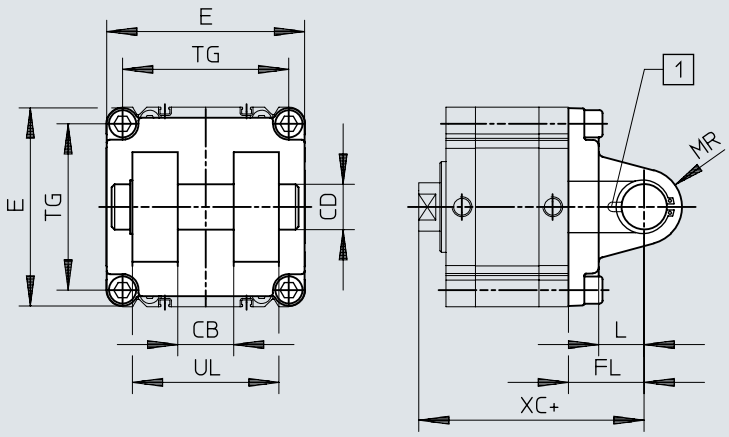

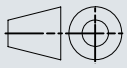

[1] 피봇 핀은 비틀어지지 않도록 다웰 핀으로 고정되어 있습니다.
[2] + = 스트로크 길이 합산

	CB	CD ø	E	FL	L	MR	TG	UL	XC
	H14	H9	–0,8	±0,2				h14	
SNC-125	37	30	131	50	30	25	110	97	149

치수

치수 – 피스톤 Ø 125mm용 스위블 플랜지 SNCB-125

CAD 데이터 다운로드 www.festo.com

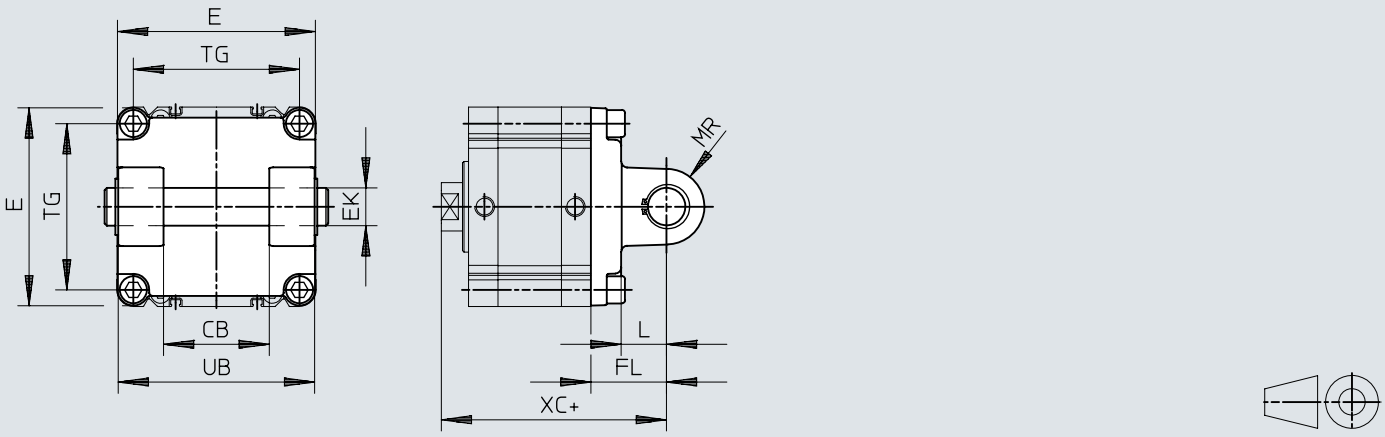

[1] + = 스트로크 길이 합산

	CB	E	EK ø	FL	L	MR	TG	UB	XC
	H14	–0,8	H9/e8	±0,2		–0,5		h14	
SNCB-125-R3	70	131	25	50	30	25	110	130	149

치수

치수 – 피스톤 Ø 125 mm용 스위블 플랜지 SNCS-125

CAD 데이터 다운로드 www.festo.com

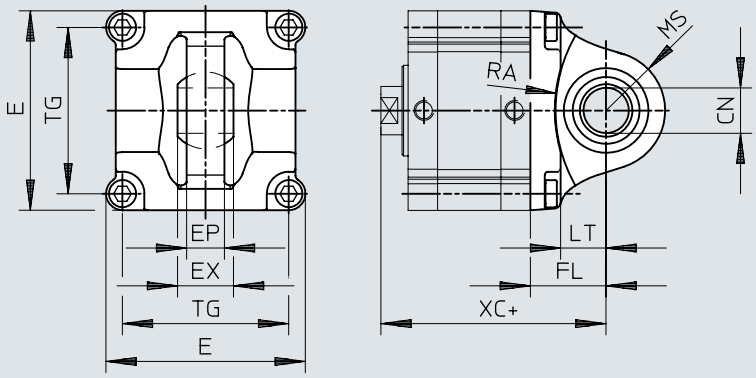

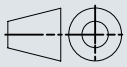

[1] + = 스트로크 길이 합산

	CN ø		E		EP	EX	FL
	ADVU-...	ADVU-...-R3	ADVU-...	ADVU-...-R3	±0,2		±0,2
SNCS-125/SNCS-125-R3	30+0,018	30+0,021/–0,04	132+1/–0,7	132+1/–0,7	25	37	50

	LT	MS		RA		TG	XC
		ADVU-...	ADVU-...-R3	ADVU-... +1	ADVU-...-R3 +1		
SNCS-125/SNCS-125-R3	30	39±0,5	39±0,5	100	100	110	149

치수

치수 – 피스톤 Ø 125 mm용 스위블 플랜지 SNCL-125

CAD 데이터 다운로드 www.festo.com

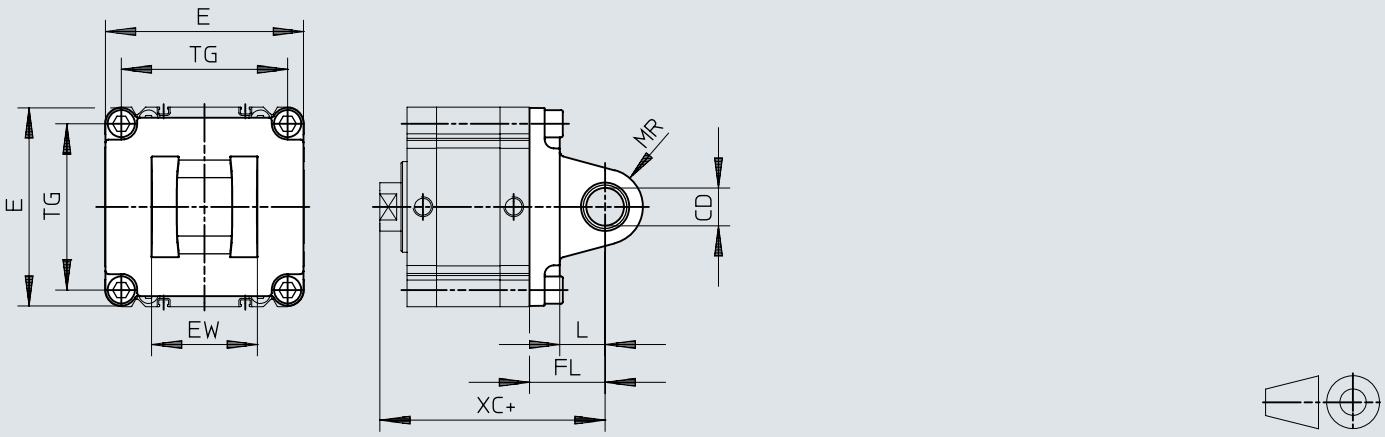

[1] + = 스트로크 길이 합산

	CD ø H9	E –0,8	EW –0,2/–0,6	FL ±0,2	L	MR	TG	XC
SNCL-125	25	131	70	50	30	25	110	149

치수

치수 – 피스톤 Ø 125 mm용 트러니언 플랜지 ZNCF-125

CAD 데이터 다운로드 www.festo.com

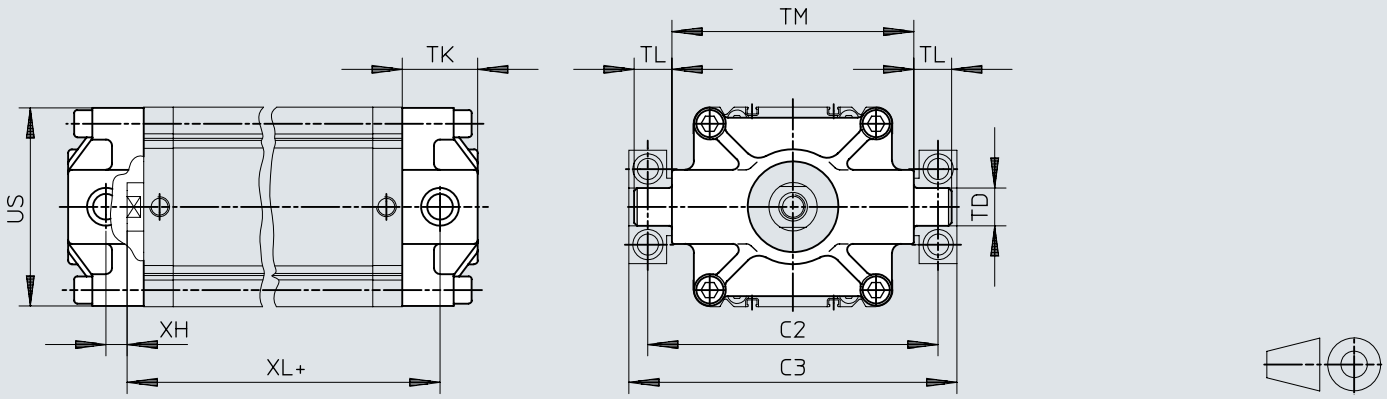

[1] + = 스트로크 길이 합산

	C2	C3	TD ø e9	TK max.	TL +0,5/–0,7	TM h14	US	XH	XL
ZNCF-125	192	217	25	50	24,5	160	131	14	124

치수

치수 – 피스톤 Ø 125 mm용 트러니언 플랜지 키트 DAMT-V7-125-A

CAD 데이터 다운로드 www.festo.com

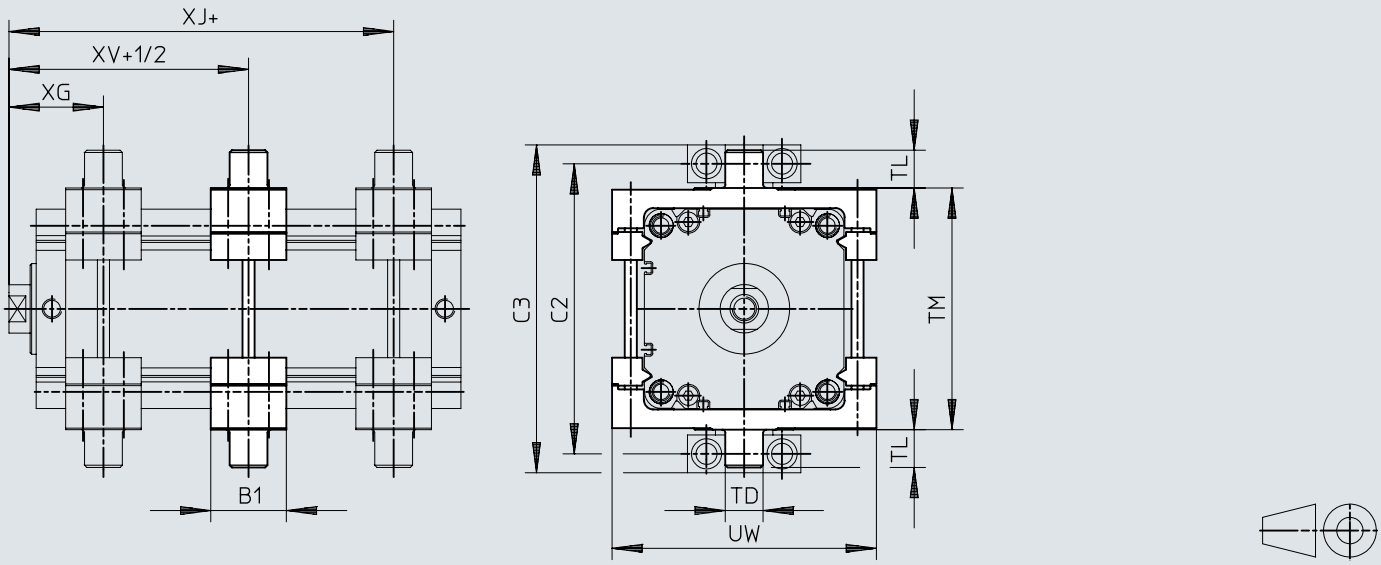

[1] + = 스트로크 길이 합산
[2] + 1/2 = 추가적으로 절반의 스트로크 길이

	C1	C2	B1	TD ø e9	TL	TM	UW	XG	XV	XJ
DAMT-V7-125-A-125	217	192	50	25	25	160	175	62,5	58,5	54,5

치수

치수 – 피스톤 Ø 12... 100 mm용 다중 위치 키트 DPVU

CAD 데이터 다운로드 www.festo.com

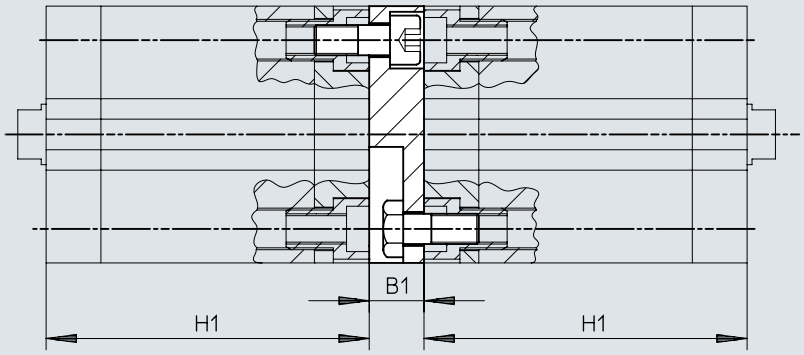

	B1	H	1)
DPVU-12/16	12,5	38	400
DPVU-20	12,5	38	
DPVU-25	13	39,5	
DPVU-32	14,5	44,5	600
DPVU-40	14,5	45,5	
DPVU-50	14,5	45,5	
DPVU-63	14,5	50	
DPVU-80	16,5	56	800
DPVU-100	19,5	66,5	

1) 최대 총 스트로크 길이 [mm]

치수

치수 – 피스톤 Ø 125 mm용 다중 위치 키트 DPNC

CAD 데이터 다운로드 www.festo.com

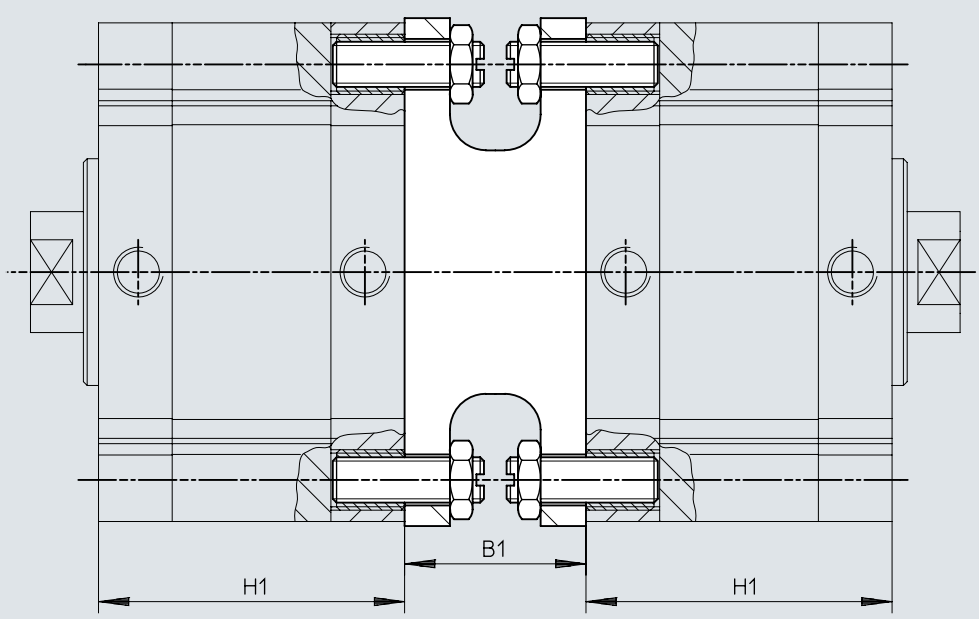

	B1	H	1)
DPNC-125	48	81	1000

1) 최대 총 스트로크 길이 [mm]

주문 정보

ADVU				
피스톤 Ø	피스톤 로드 단부	스트로크	부품 번호	타입
12 mm	수나사	1 ... 200 mm	156040	ADVU-12- -A-P-A
		5 mm	156586	ADVU-12-5-A-P-A
		10 mm	156587	ADVU-12-10-A-P-A
		15 mm	156588	ADVU-12-15-A-P-A
		20 mm	156589	ADVU-12-20-A-P-A
		25 mm	156590	ADVU-12-25-A-P-A
		30 mm	156591	ADVU-12-30-A-P-A
		40 mm	156592	ADVU-12-40-A-P-A
	암나사	1 ... 200 mm	156000	ADVU-12- -P-A
		5 mm	156500	ADVU-12-5-P-A
		10 mm	156501	ADVU-12-10-P-A
		15 mm	156502	ADVU-12-15-P-A
		20 mm	156503	ADVU-12-20-P-A
		25 mm	156504	ADVU-12-25-P-A
		30 mm	156505	ADVU-12-30-P-A
		40 mm	156506	ADVU-12-40-P-A
16 mm	수나사	1 ... 200 mm	156041	ADVU-16- -A-P-A
		5 mm	156593	ADVU-16-5-A-P-A
		10 mm	156594	ADVU-16-10-A-P-A
		15 mm	156595	ADVU-16-15-A-P-A
		20 mm	156596	ADVU-16-20-A-P-A
		25 mm	156597	ADVU-16-25-A-P-A
		30 mm	156598	ADVU-16-30-A-P-A
		40 mm	156599	ADVU-16-40-A-P-A
	암나사	1 ... 200 mm	156001	ADVU-16- -P-A
		5 mm	156507	ADVU-16-5-P-A
		10 mm	156508	ADVU-16-10-P-A
		15 mm	156509	ADVU-16-15-P-A
		20 mm	156510	ADVU-16-20-P-A
		25 mm	156511	ADVU-16-25-P-A
		30 mm	156512	ADVU-16-30-P-A
		40 mm	156513	ADVU-16-40-P-A
20 mm	수나사	1 ... 200 mm	156042	ADVU-20- -A-P-A
		5 mm	156600	ADVU-20-5-A-P-A
		10 mm	156601	ADVU-20-10-A-P-A
		15 mm	156602	ADVU-20-15-A-P-A
		20 mm	156603	ADVU-20-20-A-P-A
		25 mm	156604	ADVU-20-25-A-P-A
		30 mm	156605	ADVU-20-30-A-P-A
		40 mm	156606	ADVU-20-40-A-P-A
		50 mm	156607	ADVU-20-50-A-P-A
	암나사	1 ... 200 mm	156002	ADVU-20- -P-A
		5 mm	156514	ADVU-20-5-P-A
		10 mm	156515	ADVU-20-10-P-A
		15 mm	156516	ADVU-20-15-P-A
		20 mm	156517	ADVU-20-20-P-A
		25 mm	156518	ADVU-20-25-P-A
		30 mm	156519	ADVU-20-30-P-A
		40 mm	156520	ADVU-20-40-P-A
		50 mm	156521	ADVU-20-50-P-A
25 mm	수나사	1 ... 200 mm	156043	ADVU-25- -A-P-A
		5 mm	156608	ADVU-25-5-A-P-A
		10 mm	156609	ADVU-25-10-A-P-A
		15 mm	156610	ADVU-25-15-A-P-A
		20 mm	156611	ADVU-25-20-A-P-A
		25 mm	156612	ADVU-25-25-A-P-A
		30 mm	156613	ADVU-25-30-A-P-A
		40 mm	156614	ADVU-25-40-A-P-A
		50 mm	156615	ADVU-25-50-A-P-A
	암나사	1 ... 200 mm	156003	ADVU-25- -P-A
		5 mm	156522	ADVU-25-5-P-A
		10 mm	156523	ADVU-25-10-P-A

주문 정보

ADVU				
피스톤 Ø	피스톤 로드 단부	스트로크	부품 번호	타입
25 mm	암나사	15 mm	156524	ADVU-25-15-P-A
		20 mm	156525	ADVU-25-20-P-A
		25 mm	156526	ADVU-25-25-P-A
		30 mm	156527	ADVU-25-30-P-A
		40 mm	156528	ADVU-25-40-P-A
		50 mm	156529	ADVU-25-50-P-A
32 mm	수나사	1 ... 300 mm	156044	ADVU-32- -A-P-A
		5 mm	156616	ADVU-32-5-A-P-A
		10 mm	156617	ADVU-32-10-A-P-A
		15 mm	156618	ADVU-32-15-A-P-A
		20 mm	156619	ADVU-32-20-A-P-A
		25 mm	156620	ADVU-32-25-A-P-A
		30 mm	156621	ADVU-32-30-A-P-A
		40 mm	156622	ADVU-32-40-A-P-A
		50 mm	156623	ADVU-32-50-A-P-A
		60 mm	156624	ADVU-32-60-A-P-A
		80 mm	156625	ADVU-32-80-A-P-A
	암나사	1 ... 300 mm	156004	ADVU-32- -P-A
		5 mm	156530	ADVU-32-5-P-A
		10 mm	156531	ADVU-32-10-P-A
		15 mm	156532	ADVU-32-15-P-A
		20 mm	156533	ADVU-32-20-P-A
		25 mm	156534	ADVU-32-25-P-A
		30 mm	156535	ADVU-32-30-P-A
		40 mm	156536	ADVU-32-40-P-A
		50 mm	156537	ADVU-32-50-P-A
		60 mm	156538	ADVU-32-60-P-A
		80 mm	156539	ADVU-32-80-P-A
40 mm	수나사	1 ... 300 mm	156045	ADVU-40- -A-P-A
		5 mm	156626	ADVU-40-5-A-P-A
		10 mm	156627	ADVU-40-10-A-P-A
		15 mm	156628	ADVU-40-15-A-P-A
		20 mm	156629	ADVU-40-20-A-P-A
		25 mm	156630	ADVU-40-25-A-P-A
		30 mm	156631	ADVU-40-30-A-P-A
		40 mm	156632	ADVU-40-40-A-P-A
		50 mm	156633	ADVU-40-50-A-P-A
		60 mm	156634	ADVU-40-60-A-P-A
		80 mm	156635	ADVU-40-80-A-P-A
	암나사	1 ... 300 mm	156005	ADVU-40- -P-A
		5 mm	156540	ADVU-40-5-P-A
		10 mm	156541	ADVU-40-10-P-A
		15 mm	156542	ADVU-40-15-P-A
		20 mm	156543	ADVU-40-20-P-A
		25 mm	156544	ADVU-40-25-P-A
		30 mm	156545	ADVU-40-30-P-A
		40 mm	156546	ADVU-40-40-P-A
		50 mm	156547	ADVU-40-50-P-A
		60 mm	156548	ADVU-40-60-P-A
		80 mm	156549	ADVU-40-80-P-A
50 mm	수나사	1 ... 300 mm	156046	ADVU-50- -A-P-A
		10 mm	156636	ADVU-50-10-A-P-A
		15 mm	156637	ADVU-50-15-A-P-A
		20 mm	156638	ADVU-50-20-A-P-A
		25 mm	156639	ADVU-50-25-A-P-A
		30 mm	156640	ADVU-50-30-A-P-A
		40 mm	156641	ADVU-50-40-A-P-A
		50 mm	156642	ADVU-50-50-A-P-A
		60 mm	156643	ADVU-50-60-A-P-A
		80 mm	156644	ADVU-50-80-A-P-A
	암나사	1 ... 300 mm	156006	ADVU-50- -P-A
		10 mm	156550	ADVU-50-10-P-A

주문 정보

ADVU				
피스톤 Ø	피스톤 로드 단부	스트로크	부품 번호	타입
50 mm	암나사	15 mm	156551	ADVU-50-15-P-A
		20 mm	156552	ADVU-50-20-P-A
		25 mm	156553	ADVU-50-25-P-A
		30 mm	156554	ADVU-50-30-P-A
		40 mm	156555	ADVU-50-40-P-A
		50 mm	156556	ADVU-50-50-P-A
		60 mm	156557	ADVU-50-60-P-A
		80 mm	156558	ADVU-50-80-P-A
63 mm	수나사	1 ... 300 mm	156047	ADVU-63- -A-P-A
		10 mm	156645	ADVU-63-10-A-P-A
		15 mm	156646	ADVU-63-15-A-P-A
		20 mm	156647	ADVU-63-20-A-P-A
		25 mm	156648	ADVU-63-25-A-P-A
		30 mm	156649	ADVU-63-30-A-P-A
		40 mm	156650	ADVU-63-40-A-P-A
		50 mm	156651	ADVU-63-50-A-P-A
		60 mm	156652	ADVU-63-60-A-P-A
		80 mm	156653	ADVU-63-80-A-P-A
	암나사	1 ... 300 mm	156007	ADVU-63- -P-A
		10 mm	156559	ADVU-63-10-P-A
		15 mm	156560	ADVU-63-15-P-A
		20 mm	156561	ADVU-63-20-P-A
		25 mm	156562	ADVU-63-25-P-A
		30 mm	156563	ADVU-63-30-P-A
		40 mm	156564	ADVU-63-40-P-A
		50 mm	156565	ADVU-63-50-P-A
		60 mm	156566	ADVU-63-60-P-A
		80 mm	156567	ADVU-63-80-P-A
80 mm	수나사	1 ... 400 mm	156048	ADVU-80- -A-P-A
		10 mm	156654	ADVU-80-10-A-P-A
		15 mm	156655	ADVU-80-15-A-P-A
		20 mm	156656	ADVU-80-20-A-P-A
		25 mm	156657	ADVU-80-25-A-P-A
		30 mm	156658	ADVU-80-30-A-P-A
		40 mm	156659	ADVU-80-40-A-P-A
		50 mm	156660	ADVU-80-50-A-P-A
		60 mm	156661	ADVU-80-60-A-P-A
		80 mm	156662	ADVU-80-80-A-P-A
	암나사	1 ... 400 mm	156008	ADVU-80- -P-A
		10 mm	156568	ADVU-80-10-P-A
		15 mm	156569	ADVU-80-15-P-A
		20 mm	156570	ADVU-80-20-P-A
		25 mm	156571	ADVU-80-25-P-A
		30 mm	156572	ADVU-80-30-P-A
		40 mm	156573	ADVU-80-40-P-A
		50 mm	156574	ADVU-80-50-P-A
		60 mm	156575	ADVU-80-60-P-A
		80 mm	156576	ADVU-80-80-P-A
100 mm	수나사	1 ... 400 mm	156049	ADVU-100- -A-P-A
		10 mm	156663	ADVU-100-10-A-P-A
		15 mm	156664	ADVU-100-15-A-P-A
		20 mm	156665	ADVU-100-20-A-P-A
		25 mm	156666	ADVU-100-25-A-P-A
		30 mm	156667	ADVU-100-30-A-P-A
		40 mm	156668	ADVU-100-40-A-P-A
		50 mm	156669	ADVU-100-50-A-P-A
		60 mm	156670	ADVU-100-60-A-P-A
		80 mm	156671	ADVU-100-80-A-P-A
	암나사	1 ... 400 mm	156009	ADVU-100- -P-A
		10 mm	156577	ADVU-100-10-P-A
		15 mm	156578	ADVU-100-15-P-A
		20 mm	156579	ADVU-100-20-P-A

주문 정보

ADVU				
피스톤 Ø	피스톤 로드 단부	스트로크	부품 번호	타입
100 mm	암나사	30 mm	**156581**	**ADVU-100-30-P-A**
		40 mm	**156582**	**ADVU-100-40-P-A**
		50 mm	**156583**	**ADVU-100-50-P-A**
		60 mm	**156584**	**ADVU-100-60-P-A**
		80 mm	**156585**	**ADVU-100-80-P-A**
125 mm	수나사	1 ... 400 mm	**175771**	**ADVU-125- -A-P-A**
		10 mm	**175762**	**ADVU-125-10-A-P-A**
		15 mm	**175763**	**ADVU-125-15-A-P-A**
		20 mm	**175764**	**ADVU-125-20-A-P-A**
		25 mm	**175765**	**ADVU-125-25-A-P-A**
		30 mm	**175766**	**ADVU-125-30-A-P-A**
		40 mm	**175767**	**ADVU-125-40-A-P-A**
		50 mm	**175768**	**ADVU-125-50-A-P-A**
		60 mm	**175769**	**ADVU-125-60-A-P-A**
		80 mm	**175770**	**ADVU-125-80-A-P-A**
	암나사	1 ... 400 mm	**175759**	**ADVU-125- -P-A**
		10 mm	**175750**	**ADVU-125-10-P-A**
		15 mm	**175751**	**ADVU-125-15-P-A**
		20 mm	**175752**	**ADVU-125-20-P-A**
		25 mm	**175753**	**ADVU-125-25-P-A**
		30 mm	**175754**	**ADVU-125-30-P-A**
		40 mm	**175755**	**ADVU-125-40-P-A**
		50 mm	**175756**	**ADVU-125-50-P-A**
		60 mm	**175757**	**ADVU-125-60-P-A**
		80 mm	**175758**	**ADVU-125-80-P-A**

액세서리 개요

주변장치 개요 ADVU/AEVU-12 ... 100

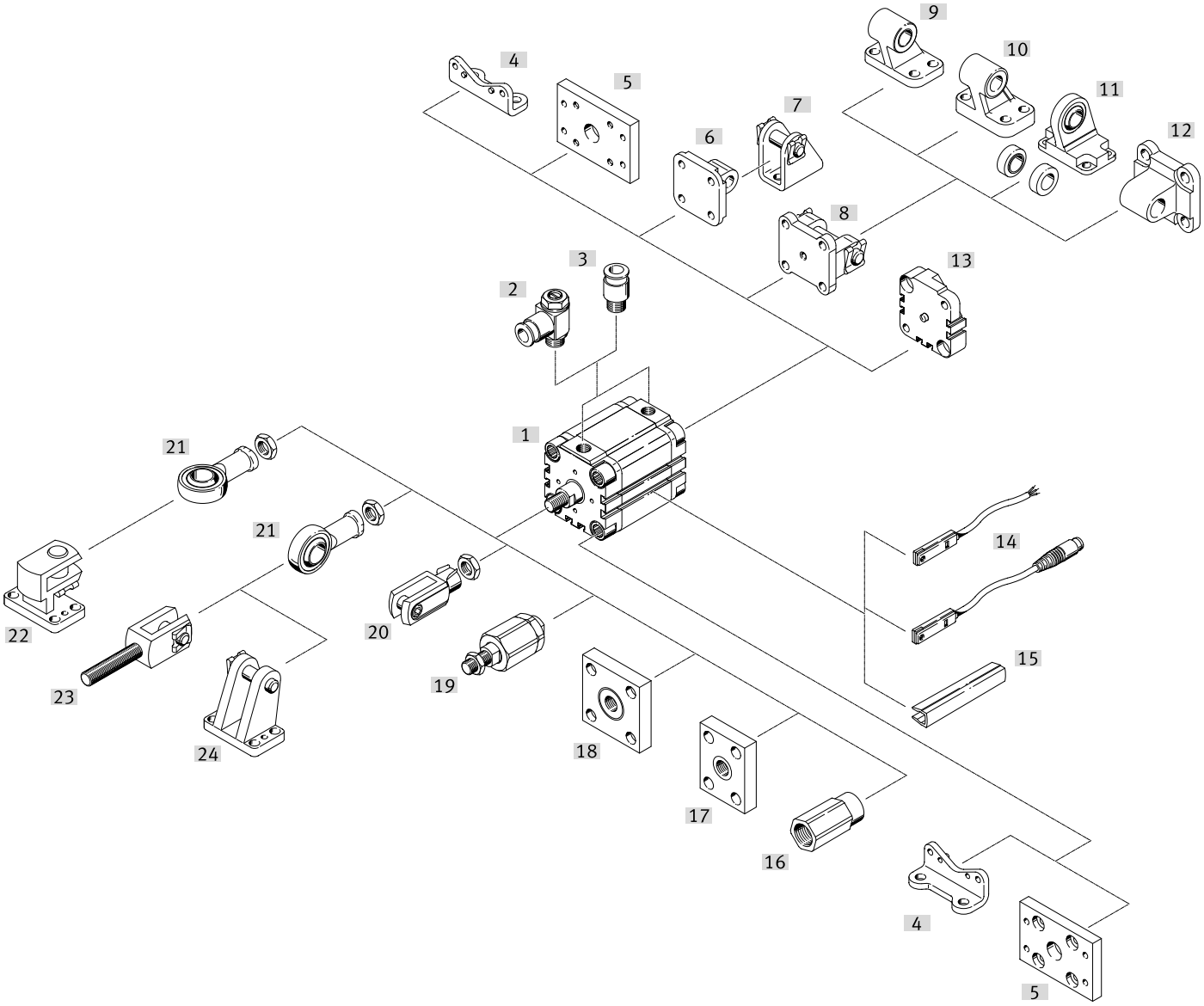

액세서리			→ 페이지/인터넷
	타입/주문 코드	설명	
[1]	ADVU/AEVU	공압 드라이브	advu
[2]	일방향 유량 제어 밸브 GRLA	속도 조절의 경우	grla
[2]	일방향 유량 제어 밸브 GRLZ	속도 조절의 경우	grlz
[3]	푸시인 피팅 QS	표준 외경이 적용된 압축 공기 튜브 연결용	qs
[4]	풋 마운팅 HNA-...-R3	• 베어링 캡 및 엔드 캡용 • 높은 부식 방지 처리	35
[4]	풋 마운팅 HUA	베어링 캡 및 엔드 캡용	35
[5]	플랜지 마운팅 FUA	베어링 캡 또는 엔드 캡용	35
[6]	회전 플랜지 SUA	• 엔드 캡용 • Ø 12 ... 25mm용	36
[7]	클레비스 풋 마운팅 CRLBN	높은 부식 방지 처리	39
[7]	클레비스 풋 마운팅 LBN	-	39
[8]	회전 플랜지 SUA	• 엔드 캡용 • Ø 32 ... 100mm용	36
[9]	클래비스 풋 마운팅 LN	-	39
[10]	클레비스 풋 마운팅 CRLNG	높은 부식 방지 처리	40
[10]	클레비스 풋 마운팅 LNG	-	39
[11]	클레비스 풋 마운팅 LSN	구면 베어링 포함	39
[12]	스위블 플랜지 SNCL	-	37

액세서리 개요

액세서리			→ 페이지/인터넷
	타입/주문 코드	설명	
[13]	장착 키트 DPVU	피스톤 직경이 동일한 두 개의 실린더를 연결하여 다중 위치 실린더를 형성하는 용도	38
[14]	근접 센서 SME-8	• 자기 리드 • 실린더 프로파일 튜브에 통합 가능	42
[14]	근접 센서 SMT-8	• 자기 저항성 • 실린더 프로파일 튜브에 통합 가능	42
[15]	슬롯 커버 ABP-5-S	센서 케이블과 센서 슬롯을 오염물로부터 보호하기 위해	43
[16]	어댑터 AD	진공 흡착컵용	42
[17]	커플링 피스 KSZ	방사형 편차를 보정하기 위해 회전 방지 피스톤 로드가 적용된 실린더의 경우	41
[18]	커플링 피스 KSG	방사상 편차를 보상하기 위해	41
[19]	자체 정렬 로드 커플러 CRFK	• 방사 및 각도 편차 보상을 위해 • 높은 부식 방지 처리	42
[19]	자체 정렬 로드 커플러 FK	방사 및 각도 편차 보상을 위해	41
[20]	로드 클레비스 CRSG	• 하나의 평면에서 실린더 회전 운동을 허용 • 높은 부식 방지 처리	42
[20]	로드 클레비스 SG	하나의 평면에서 실린더 회전 운동을 허용	41
[21]	로드 아이 CRSGS	• 구면 베어링 포함 • 높은 부식 방지 처리	41
[21]	로드 아이 SGS	구면 베어링 포함	40
[22]	직각형 클레비스 풋 마운팅 LQG	-	40
[23]	로드 클레비스 SGA	수나사 포함	41
[24]	클레비스 풋 마운팅 LBG-...-R3	높은 부식 방지 처리	40
[24]	클레비스 풋 마운팅 LBG	-	40

액세서리 개요

주변기기 개요 ADVU-125

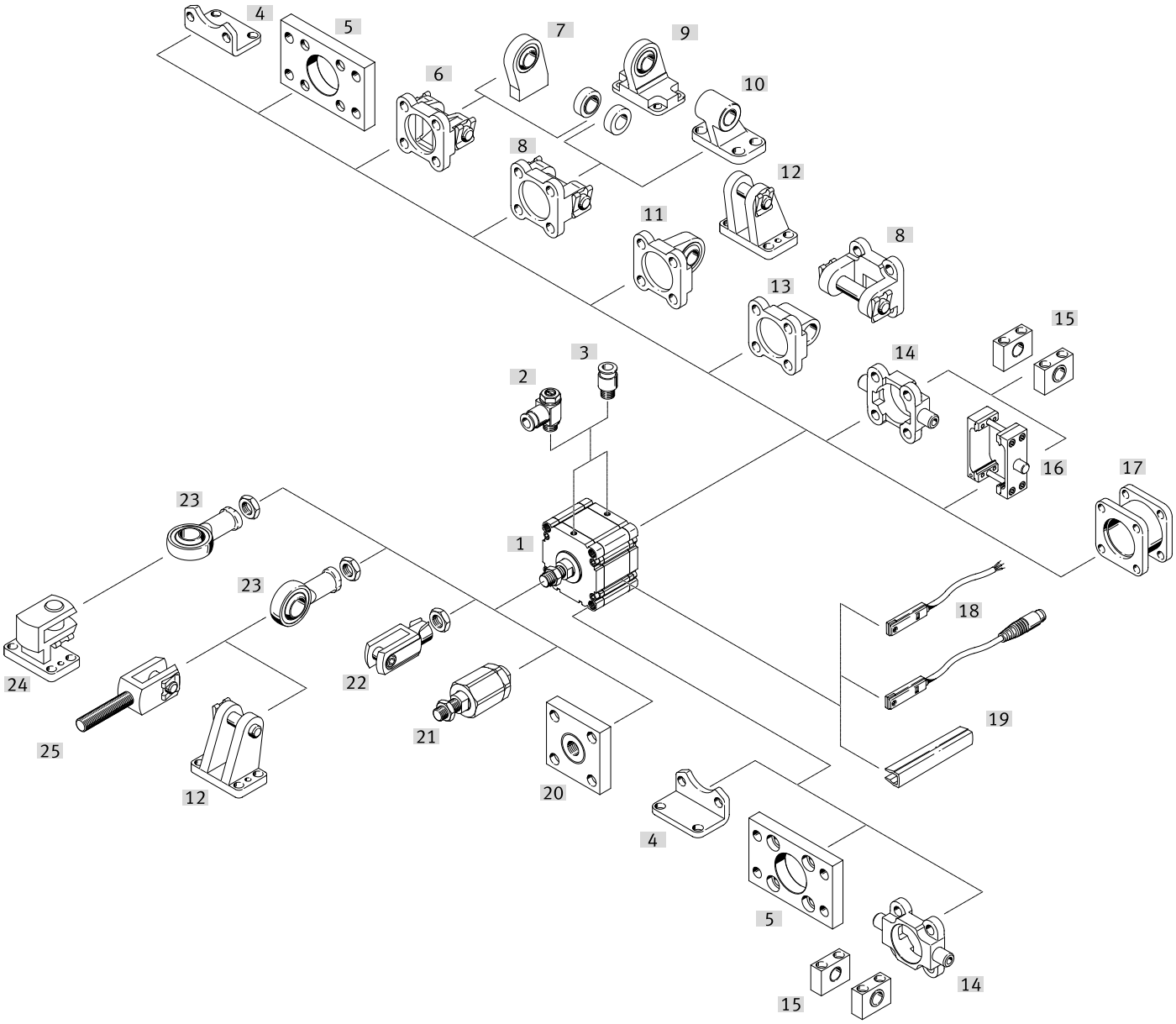

액세서리			→ 페이지/인터넷
	타입/주문 코드	설명	
[1]	ADVU	공압 드라이브	ADVU/AEVU
[2]	일방향 유량 제어 밸브 GRLA	속도 조절의 경우	grla
[2]	일방향 유량 제어 밸브 GRLZ	속도 조절의 경우	grlz
[3]	푸시인 피팅 QS	표준 외경이 적용된 압축 공기 튜브 연결용	qs
[4]	풋 마운팅 HNC	베어링 캡 및 엔드 캡용	35
[4]	풋 마운팅 CRHNC	• 베어링 캡 및 엔드 캡용 • 높은 부식 방지 처리	35
[5]	플랜지 마운팅 FNC	베어링 캡 또는 엔드 캡용	35
[6]	스위블 플랜지 SNC	엔드 캡용	36
[7]	클레비스 풋 마운팅 LSNSG	용접 가능, 구면 베어링 포함	39
[8]	스위블 플랜지 SNCB	엔드 캡용	36
[8]	스위블 플랜지 SNCB-...-R3	• 엔드 캡용 • Ø 32 ... 100mm용 • 높은 부식 방지 처리	37
[9]	클레비스 풋 마운팅 LSN	구면 베어링 포함	39
[10]	클래비스 풋 마운팅 LN	-	39
[11]	스위블 플랜지 SNCS	• 구면 베어링 포함 • 엔드 캡용	37

액세서리 개요

액세서리			→ 페이지/인터넷
	타입/주문 코드	설명	
[11]	스위블 플랜지 SNCS-...-R3	• 구면 베어링 포함 • 엔드 캡용 • 높은 부식 방지 처리	37
[12]	클레비스 풋 마운팅 LBG	-	40
[12]	클레비스 풋 마운팅 LBG-...-R3	높은 부식 방지 처리	40
[13]	스위블 플랜지 SNCL	엔드 캡용	37
[14]	트러니언 플랜지 ZNCF	베어링 캡 및 엔드 캡용	36
[15]	트러니언 지지대 LNZG	-	38
[15]	트러니언 지지대 CRLNZG	높은 부식 방지 처리	38
[16]	트러니언 플랜지 키트 DAMT	실린더 프로파일 배럴의 어느 곳에나 장착 가능	37
[17]	조립 키트 DPNC	피스톤 직경이 동일한 두 개의 실린더를 연결하여 다중 위치 실린더를 형성하는 용도	38
[18]	근접 센서 SME-8	• 자기 리드 • 실린더 프로파일 튜브에 통합 가능	42
[18]	근접 센서 SMT-8	• 자기 저항성 • 실린더 프로파일 튜브에 통합 가능	42
[19]	슬롯 커버 ABP-5-S	센서 케이블과 센서 슬롯을 오염물로부터 보호하기 위해	43
[20]	커플링 피스 KSG	방사상 편차를 보상하기 위해	41
[21]	자체 정렬 로드 커플러 CRFK	• 방사 및 각도 편차 보상을 위해 • 높은 부식 방지 처리	42
[21]	자체 정렬 로드 커플러 FK	방사 및 각도 편차 보상을 위해	41
[22]	로드 클레비스 CRSG	• 하나의 평면에서 실린더 회전 운동을 허용 • 높은 부식 방지 처리	42
[22]	로드 클레비스 SG	하나의 평면에서 실린더 회전 운동을 허용	41
[23]	로드 아이 CRSGS	• 구면 베어링 포함 • 높은 부식 방지 처리	41
[23]	로드 아이 SGS	구면 베어링 포함	40
[24]	직각형 클레비스 풋 마운팅 LQG	-	40
[25]	로드 클레비스 SGA	수나사 포함	41

액세서리

풋 마운팅 HUA

	설명	마운팅 소재	제품 무게	부품 번호	타입
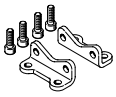	Ø 12/16용	스틸, 강, 아연 도금	45 g	**157309**	**HUA-12/16**
	Ø 20용		88 g	**157310**	**HUA-20**
	Ø 25용		94 g	**157311**	**HUA-25**
	Ø 32용		171 g	**157312**	**HUA-32**
	Ø 40용		220 g	**157313**	**HUA-40**
	Ø 50용		344 g	**157314**	**HUA-50**
	Ø 63용		581 g	**157315**	**HUA-63**
	Ø 80용		878 g	**157316**	**HUA-80**
	Ø 100용		1,117 g	**157317**	**HUA-100**

풋 마운팅 HNA-...-R3

	설명	마운팅 소재	제품 무게	부품 번호	타입
	Ø 12/16용	스틸, 강, 보호 코팅 포함	45 g	**176873**	**HUA-12/16-R3**
	Ø 20용		70 g	**176874**	**HUA-20-R3**
	Ø 25용		76 g	**176875**	**HUA-25-R3**
	Ø 32용		175 g	**176876**	**HUA-32-R3**
	Ø 40용		224 g	**176877**	**HUA-40-R3**
	Ø 50용		352 g	**176878**	**HUA-50-R3**
	Ø 63용		593 g	**176879**	**HUA-63-R3**
	Ø 80용		902 g	**176880**	**HUA-80-R3**
	Ø 100용		1,128 g	**176881**	**HUA-100-R3**

풋 마운팅 HNC

	설명	마운팅 소재	제품 무게	부품 번호	타입
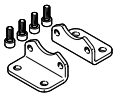	Ø 125용	스틸, 강, 아연 도금	1,902 g	**174375**	**HNC-125**

풋 마운팅 CRHNC

	설명	마운팅 소재	제품 무게	부품 번호	타입
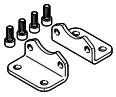	Ø 125용	고합금 스테인리스 스틸	1,920 g	**176943**	**CRHNC-125**

플랜지 마운팅 FUA

	설명	마운팅 소재	제품 무게	부품 번호	타입
	Ø 12/16용	단조 알루미늄 합금	48 g	**157299**	**FUA-12/16**
	Ø 20용		77 g	**157300**	**FUA-20**
	Ø 25용		91 g	**157301**	**FUA-25**
	Ø 32용		290 g	**157302**	**FUA-32**
	Ø 40용		449 g	**157303**	**FUA-40**
	Ø 50용		658 g	**157304**	**FUA-50**
	Ø 63용		1,277 g	**157305**	**FUA-63**
	Ø 80용		1,910 g	**157306**	**FUA-80**
	Ø 100용		2,716 g	**157307**	**FUA-100**

액세서리

플랜지 마운팅 FNC

	설명	마운팅 소재	제품 무게	부품 번호	타입
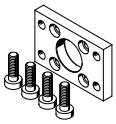	Ø 125용	스틸, 강, 아연 도금	3,780 g	**174382**	**FNC-125**

회전 플랜지 SUA

	설명	마운팅 소재	제품 무게	부품 번호	타입
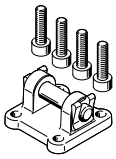	Ø 12/16용	단조 알루미늄 합금	22 g	**157319**	**SUA-12/16**
	Ø 20용		41 g	**157320**	**SUA-20**
	Ø 25용		45 g	**157321**	**SUA-25**
	Ø 32용		138 g	**157322**	**SUA-32**
	Ø 40용		199 g	**157323**	**SUA-40**
	Ø 50용		288 g	**157324**	**SUA-50**
	Ø 63용		531 g	**157325**	**SUA-63**
	Ø 80용		764 g	**157326**	**SUA-80**
	Ø 100용		1,285 g	**157327**	**SUA-100**

트러니언 플랜지 ZNCF

	설명	마운팅 소재	제품 무게	부품 번호	타입
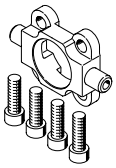	Ø 125용	스테인리스 주강	3,484 g	**174417**	**ZNCF-125**

스위블 플랜지 SNC

	설명	마운팅 소재	제품 무게	부품 번호	타입
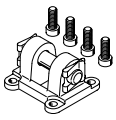	Ø 125용	알루미늄 다이 캐스트	1,732 g	**174389**	**SNC-125**

스위블 플랜지 SNCB

	설명	마운팅 소재	제품 무게	부품 번호	타입
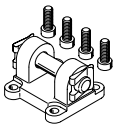	Ø 32용	알루미늄 다이 캐스트	103 g	**174390**	**SNCB-32**

액세서리

스위블 플랜지 SNCB-...-R3

	설명	마운팅 소재	제품 무게	부품 번호	타입
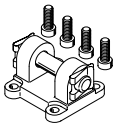	Ø 125용	알루미늄 다이 캐스트, 보호 코팅 포함	1,781 g	**176950**	**SNCB-125-R3**

스위블 플랜지 SNCS

	설명	마운팅 소재	소재 관련 참고 사항	제품 무게	부품 번호	타입
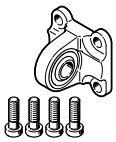	Ø 125용	단조 알루미늄 합금	RoHS 준수	1,360 g	**174403**	**SNCS-125**

스위블 플랜지 SNCS-...-R3

	설명	마운팅 소재	제품 무게	부품 번호	타입
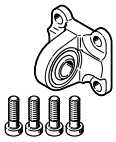	Ø 125용	단조 알루미늄 합금, 보호 코팅 포함	1,360 g	**2895926**	**SNCS-125-R3**

스위블 플랜지 SNCL

	설명	마운팅 소재	제품 무게	부품 번호	타입
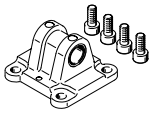	Ø 32용	알루미늄 다이 캐스트	71 g	**174404**	**SNCL-32**
	Ø 40용		95 g	**174405**	**SNCL-40**
	Ø 50용		158 g	**174406**	**SNCL-50**
	Ø 63용		225 g	**174407**	**SNCL-63**
	Ø 80용		436 g	**174408**	**SNCL-80**
	Ø 100용		606 g	**174409**	**SNCL-100**
	Ø 125용		1,135 g	**174410**	**SNCL-125**

트러니언 플랜지 키트 DAMT

	설명	트러니언 플랜지 소재	제품 무게	부품 번호	타입
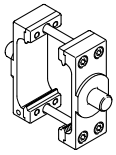	Ø 125용	아연 도금 스틸	3,013.3 g	**163531**	**DAMT-V7-125-A**

액세서리

장착 키트 DPVU

	설명	플랜지 소재	제품 무게	부품 번호	타입
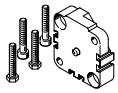	Ø 12/16용	단조 알루미늄 합금	35 g	**161194**	**DPVU-12/16**
	Ø 20용		54 g	**161195**	**DPVU-20**
	Ø 25용		65 g	**161196**	**DPVU-25**
	Ø 32용		111 g	**161197**	**DPVU-32**
	Ø 40용		155 g	**161198**	**DPVU-40**
	Ø 50용		212 g	**161199**	**DPVU-50**
	Ø 63용		372 g	**161200**	**DPVU-63**
	Ø 80용		580 g	**161201**	**DPVU-80**
	Ø 100용		935 g	**161202**	**DPVU-100**

조립 키트 DPNC

	설명	마운팅 소재	제품 무게	부품 번호	타입
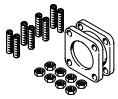	Ø 125용	단조 알루미늄 합금	2,090 g	**174424**	**DPNC-125**

피스톤 직경이 같은 두 개의 실린더를 연결하여 3개 위치 또는 4개 위치 실린더를 형성합니다

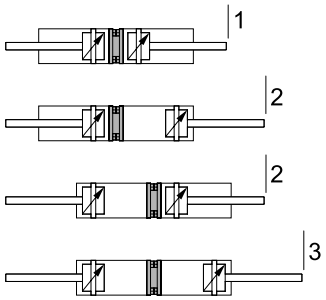

다중 위치 실린더는 피스톤 로드가 서로 반대 방향으로 뻗어 있는 두 개의 개별 실린더로 구성됩니다. 이에 따라 실린더는 제어 및 스트로크 분포에 따라 최대 네 개의 위치를 차지할 수 있으며, 각 위치는 정확히 스토퍼까지 이동합니다.
피스톤 로드의 한쪽 끝이 고정되면 실린더 배럴이 이동을 실행합니다. 실린더는 이동식 라인 연결로 연결되어야 합니다.
3개 위치 실현: 이를 위해 스트로크 길이가 동일한 두 개의 실린더를 서로 연결해야 합니다.
4개 위치 실현: 이를 위해 스트로크 길이가 다른 두 개의 실린더를 서로 연결해야 합니다.

트러니언 지지대 LNZG

	설명	마운팅 소재	제품 무게	부품 번호	타입
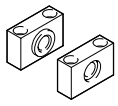	Ø 100, 125용	단조 알루미늄 합금	306 g	**32962**	**LNZG-100/125**

트러니언 지지대 CRLNZG

	설명	마운팅 소재	제품 무게	부품 번호	타입
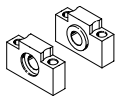	Ø 100, 125용	고합금 스테인리스 스틸	739 g	**161877**	**CRLNZG-100/125**

액세서리

클레비스 풋 마운팅 LBN

	설명	마운팅 소재	제품 무게	부품 번호	타입
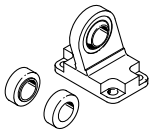	Ø 12/16용	스틸, 강, 아연 도금	40 g	**6058**	**LBN-12/16**
	Ø 20/25의 경우		84 g	**6059**	**LBN-20/25**

클레비스 풋 마운팅 CRLBN

	설명	마운팅 소재	제품 무게	부품 번호	타입
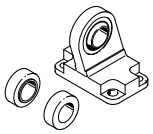	Ø 12, 16용	고합금 스테인리스 스틸	39 g	**161862**	**CRLBN-12/16**
	Ø 20, 25용		82 g	**161863**	**CRLBN-20/25**

클래비스 풋 마운팅 LN

	설명	마운팅 소재	제품 무게	부품 번호	타입
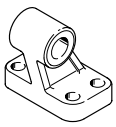	Ø 32용	열처리강	149 g	**5147**	**LN-32**
	Ø 40용		192 g	**5148**	**LN-40**
	Ø 50용		322 g	**5149**	**LN-50**
	Ø 63용	구상흑연주철	492 g	**5150**	**LN-63**
	Ø 80용		793 g	**5151**	**LN-80**
	Ø 100용		1,232 g	**5152**	**LN-100**
	Ø 125용		2,630 g	**9036**	**LN-125**

클레비스 풋 마운팅 LNG

	설명	마운팅 소재	제품 무게	부품 번호	타입
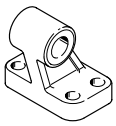	Ø 32용	열처리강	133 g	**33890**	**LNG-32**
	Ø 40용		161 g	**33891**	**LNG-40**
	Ø 50용		281 g	**33892**	**LNG-50**
	Ø 63용	구상흑연주철	439 g	**33893**	**LNG-63**
	Ø 80용		727 g	**33894**	**LNG-80**
	Ø 100용		1,139 g	**33895**	**LNG-100**

클레비스 풋 마운팅 LSN

	설명	마운팅 소재	제품 무게	부품 번호	타입
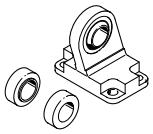	Ø 32용	고합금강	162 g	**5561**	**LSN-32**
	Ø 40용		219 g	**5562**	**LSN-40**
	Ø 50용		366 g	**5563**	**LSN-50**
	Ø 63용	구상흑연주철	472 g	**5564**	**LSN-63**
	Ø 80용		755 g	**5565**	**LSN-80**
	Ø 100용		1,166 g	**5566**	**LSN-100**
	Ø 125용		2,705 g	**6987**	**LSN-125**

클레비스 풋 마운팅 LSNSG

	설명	마운팅 소재	제품 무게	부품 번호	타입
	Ø 125용	구상흑연주철	3,038 g	**31746**	**LSNG-125**

액세서리

클레비스 풋 마운팅 LBG

	설명	마운팅 소재	제품 무게	부품 번호	타입
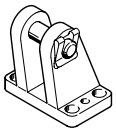	Ø 32용	스테인리스 주강	220 g	**31761**	**LBG-32**
	Ø 40용		300 g	**31762**	**LBG-40**
	Ø 50용		540 g	**31763**	**LBG-50**
	Ø 63용		580 g	**31764**	**LBG-63**
	Ø 80용	구상흑연주철	1,050 g	**31765**	**LBG-80**
	Ø 100용		1,375 g	**31766**	**LBG-100**
	Ø 125용		4,140 g	**31767**	**LBG-125**

직각형 클레비스 풋 마운팅 LQG

	설명	마운팅 소재	제품 무게	부품 번호	타입
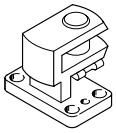	Ø 32용	스테인리스 주강	301 g	**31768**	**LQG-32**
	Ø 40용		369 g	**31769**	**LQG-40**
	Ø 50용		706 g	**31770**	**LQG-50**
	Ø 63용	구상흑연주철	784 g	**31771**	**LQG-63**
	Ø 80용		1,126 g	**31772**	**LQG-80**
	Ø 100용		1,493 g	**31773**	**LQG-100**
	Ø 125용		3,778 g	**31774**	**LQG-125**

클레비스 풋 마운팅 CRLNG

	설명	마운팅 소재	제품 무게	부품 번호	타입
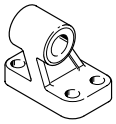	Ø 32용	전해 폴리싱, 고합금 강	133 g	**161840**	**CRLNG-32**
	Ø 40용		161 g	**161841**	**CRLNG-40**
	Ø 50용		281 g	**161842**	**CRLNG-50**
	Ø 63용		370 g	**161843**	**CRLNG-63**
	Ø 80용		562 g	**161844**	**CRLNG-80**
	Ø 100용		915 g	**161845**	**CRLNG-100**

클레비스 풋 마운팅 LBG-R3

	설명	마운팅 소재	제품 무게	부품 번호	타입
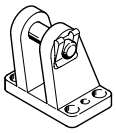	Ø 32용	고합금 스테인리스 스틸	220 g	**2078790**	**LBG-32-R3**
	Ø 40용		300 g	**2078792**	**LBG-40-R3**
	Ø 50용		540 g	**2078794**	**LBG-50-R3**
	Ø 63용		580 g	**2078795**	**LBG-63-R3**
	Ø 80용		1,050 g	**2078797**	**LBG-80-R3**
	Ø 100용		1,375 g	**2078799**	**LBG-100-R3**
	Ø 125용		4,140 g	**2078837**	**LBG-125-R3**

로드 아이 SGS

	설명	하우징 소재	제품 무게	부품 번호	타입
	Ø 12용	아연 도금 스틸	30 g	**9254**	**SGS-M6**
	Ø 16용		54 g	**9255**	**SGS-M8**
	Ø 32용		88 g	**9261**	**SGS-M10X1,25**
	Ø 40용		130 g	**9262**	**SGS-M12X1,25**
	Ø 50용, Ø 63용		261 g	**9263**	**SGS-M16X1,5**
	Ø 80용, Ø 100용		468 g	**9264**	**SGS-M20X1,5**
	Ø 125용		1,339 g	**10774**	**SGS-M27X2**

액세서리

로드 클레비스 SGA

	설명	로드 아이 소재	제품 무게	부품 번호	타입
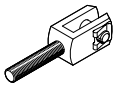	Ø 32용		130 g	32954	SGA-M10X1,25
	Ø 40용		225 g	10767	SGA-M12X1,25
	Ø 50용, Ø 63용		515 g	10768	SGA-M16X1,5
	Ø 80용, Ø 100용		960 g	10769	SGA-M20X1,5
	Ø 125용		2,190 g	10770	SGA-M27X2

로드 클레비스 SG

	설명	포크 소재	제품 무게	부품 번호	타입
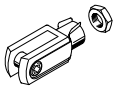	Ø 12용	스틸, 강, 아연 도금	22 g	3110	SG-M6
	Ø 16용		53 g	3111	SG-M8
	Ø 32용		103 g	6144	SG-M10X1,25
	Ø 40용		166 g	6145	SG-M12X1,25
	Ø 50용, Ø 63용		375 g	6146	SG-M16X1,5
	Ø 80용, Ø 100용		793 g	6147	SG-M20X1,5
	Ø 125용		2,135 g	14987	SG-M27X2-B

자체 정렬 로드 커플러 FK

	설명	하우징 소재	제품 무게	부품 번호	타입
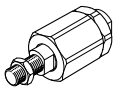	Ø 12용	아연 도금 스틸	24 g	2061	FK-M6
	Ø 16용		56 g	2062	FK-M8
	Ø 32용		236 g	6140	FK-M10X1,25
	Ø 40용		245 g	6141	FK-M12X1,25
	Ø 50용, Ø 63용		709 g	6142	FK-M16X1,5
	Ø 80용, Ø 100용		792 g	6143	FK-M20X1,5
	Ø 125용		2,129 g	10485	FK-M27X2

커플링 피스 KSG

	설명	마운팅 소재	제품 무게	부품 번호	타입
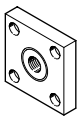	Ø 32용	스틸, 강, 아연 도금	229 g	32963	KSG-M10X1,25
	Ø 40용		447 g	32964	KSG-M12X1,25
	Ø 50용, Ø 63용		882 g	32965	KSG-M16X1,5
	Ø 80용, Ø 100용		1,143 g	32966	KSG-M20X1,5
	Ø 125용		1,083 g	32967	KSG-M27X2

커플링 피스 KSZ

	설명	마운팅 소재	제품 무게	부품 번호	타입
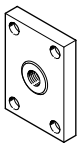	Ø 12용	스틸, 강, 아연 도금	45 g	36123	KSZ-M6
	Ø 16용		70 g	36124	KSZ-M8
	Ø 32용		110 g	36125	KSZ-M10X1,25
	Ø 40용		180 g	36126	KSZ-M12X1,25
	Ø 50용, Ø 63용		246 g	36127	KSZ-M16X1,5
	Ø 80용, Ø 100용		418 g	36128	KSZ-M20X1,5

로드 아이 CRSGS

	설명	하우징 소재	제품 무게	부품 번호	타입
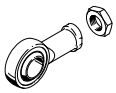	Ø 12용	고합금강	29 g	195580	CRSGS-M6
	Ø 16용		55 g	195581	CRSGS-M8
	Ø 32용		87 g	195582	CRSGS-M10X1,25
	Ø 40용		129 g	195583	CRSGS-M12X1,25
	Ø 50용, Ø 63용		265 g	195584	CRSGS-M16X1,5
	Ø 80용, Ø 100용		464 g	195585	CRSGS-M20X1,5
	Ø 125용		1,333 g	195586	CRSGS-M27X2

액세서리

로드 클레비스 CRSG

	설명	포크 소재	제품 무게	부품 번호	타입
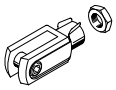	Ø 12용		22 g	13567	CRSG-M6
	Ø 16용		52.2 g	13568	CRSG-M8
	Ø 32용		101.8 g	13569	CRSG-M10X1,25
	Ø 40용		162.8 g	13570	CRSG-M12X1,25
	Ø 50용, Ø 63용		380.2 g	13571	CRSG-M16X1,5
	Ø 80용, Ø 100용		757.8 g	13572	CRSG-M20X1,5
	Ø 125용		2,022.1 g	185361	CRSG-M27X2

자체 정렬 로드 커플러 CRFK

	설명	하우징 소재	제품 무게	부품 번호	타입
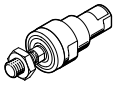	Ø 32용	고합금 스테인리스 스틸	230 g	2305778	CRFK-M10X1,25
	Ø 40용			2305779	CRFK-M12X1,25
	Ø 50용, Ø 63용		670 g	2490673	CRFK-M16X1,5
	Ø 80용, Ø 100용		1,280 g	2545677	CRFK-M20X1,5

어댑터 AD

	설명	LABS 적합성	부품 번호	타입
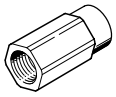	Ø 12용	VDMA24364-B1/B2-L	157329	AD-M6-1/8
			157330	AD-M6-1/4
			157328	AD-M6-M5
	Ø 16용		157332	AD-M8-1/4
			157331	AD-M8-1/8
	Ø 20용		157333	AD-M10X1,25-1/8
	Ø 25/32/40용		157334	AD-M10X1,25-1/4
	Ø 50용		160256	AD-M12X1,25-1/4
	Ø 63용		160257	AD-M12X1,25-3/8

T 슬롯용 근접 센서 SMT, 자기 저항 Link smt

	고정 방식	스위칭 출력	전기 연결부	케이블 길이	부품 번호	타입
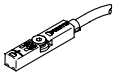	나사 고정, 위에서 홈 안에 삽입 가능	3전선 NPN 상개 접점	개방형 종단부	2.5 m	574338	SMT-8M-A-NS-24V-E-2,5-OE
			플러그 M8, A 코딩	0.3 m	574339	SMT-8M-A-NS-24V-E-0,3-M8D
		3와이어 PNP 상폐 접점	개방형 종단부	7.5 m	574340	SMT-8M-A-PO-24V-E-7,5-OE
		3전선 PNP 상개 접점		2.5 m	574335	SMT-8M-A-PS-24V-E-2,5-OE
			플러그 M8, A 코딩	0.3 m	574334	SMT-8M-A-PS-24V-E-0,3-M8D
			플러그 M12, A 코딩		574337	SMT-8M-A-PS-24V-E-0,3-M12

T 슬롯용 근접 센서 SME, 마그네틱 리드 Link sme

	고정 방식	스위칭 출력	전기 연결부	케이블 길이	부품 번호	타입
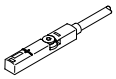	나사 고정, 위에서 홈 안에 삽입 가능	3와이어 상폐 접점	개방형 종단부	7.5 m	546799	SME-8M-DO-24V-K-7,5-OE
		3와이어 상개 접점		2.5 m	543862	SME-8M-DS-24V-K-2,5-OE
				5 m	543863	SME-8M-DS-24V-K-5,0-OE
			플러그 M8, A 코딩	0.3 m	543861	SME-8M-DS-24V-K-0,3-M8D
		2선식 NO 접점	개방형 종단부	2.5 m	543872	SME-8M-ZS-24V-K-2,5-OE

액세서리

연결 라인 NEBA, 직선형, 연결 M8

	전기 연결부 1, 연결 기술	전기 연결부 2, 연결 기술	전기 연결부 2, 핀/심 수	케이블 길이	부품 번호	타입
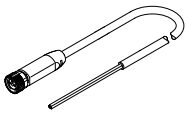	M8x1, EN 61076-2-104 에 따라 A 코딩 됨	개방형 단부	3	2.5 m	**8078223**	**NEBA-M8G3-U-2.5-N-LE3**
				5 m	**8078224**	**NEBA-M8G3-U-5-N-LE3**

연결 라인 NEBA, 직선형, M12 연결

	전기 연결부 1, 연결 기술	전기 연결부 2, 연결 기술	전기 연결부 2, 핀/심 수	케이블 길이	부품 번호	타입
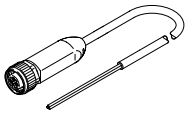	M12x1, EN 61076-2-101 에 따라 A 코딩 됨	개방형 단부	3	2.5 m	**8078236**	**NEBA-M12G5-U-2.5-N-LE3**
				5 m	**8078237**	**NEBA-M12G5-U-5-N-LE3**

연결 라인 NEBA, 앵글형, M8 연결

	전기 연결부 1, 연결 기술	전기 연결부 2, 연결 기술	전기 연결부 2, 핀/심 수	케이블 길이	부품 번호	타입
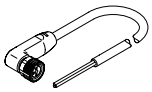	M8x1, EN 61076-2-104 에 따라 A 코딩 됨	개방형 단부	3	2.5 m	**8078230**	**NEBA-M8W3-U-2.5-N-LE3**
				5 m	**8078231**	**NEBA-M8W3-U-5-N-LE3**

연결 라인 NEBA, 앵글형, M12 연결

	전기 연결부 1, 연결 기술	전기 연결부 2, 연결 기술	전기 연결부 2, 핀/심 수	케이블 길이	부품 번호	타입
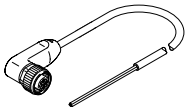	M12x1, EN 61076-2-101 에 따라 A 코딩 됨	개방형 단부	3	2.5 m	**8078245**	**NEBA-M12W5-U-2.5-N-LE3**
				5 m	**8078246**	**NEBA-M12W5-U-5-N-LE3**

T자형 슬롯용 슬롯 커버 ABP

	설명	포장 수량[개]	부품 번호	타입
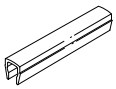	길이 0.5m, 삽입 가능	2	**151680**	**ABP-5-S**