ｺﾝﾄﾛｰﾗﾌﾞﾛｯｸ VOFT

FESTO

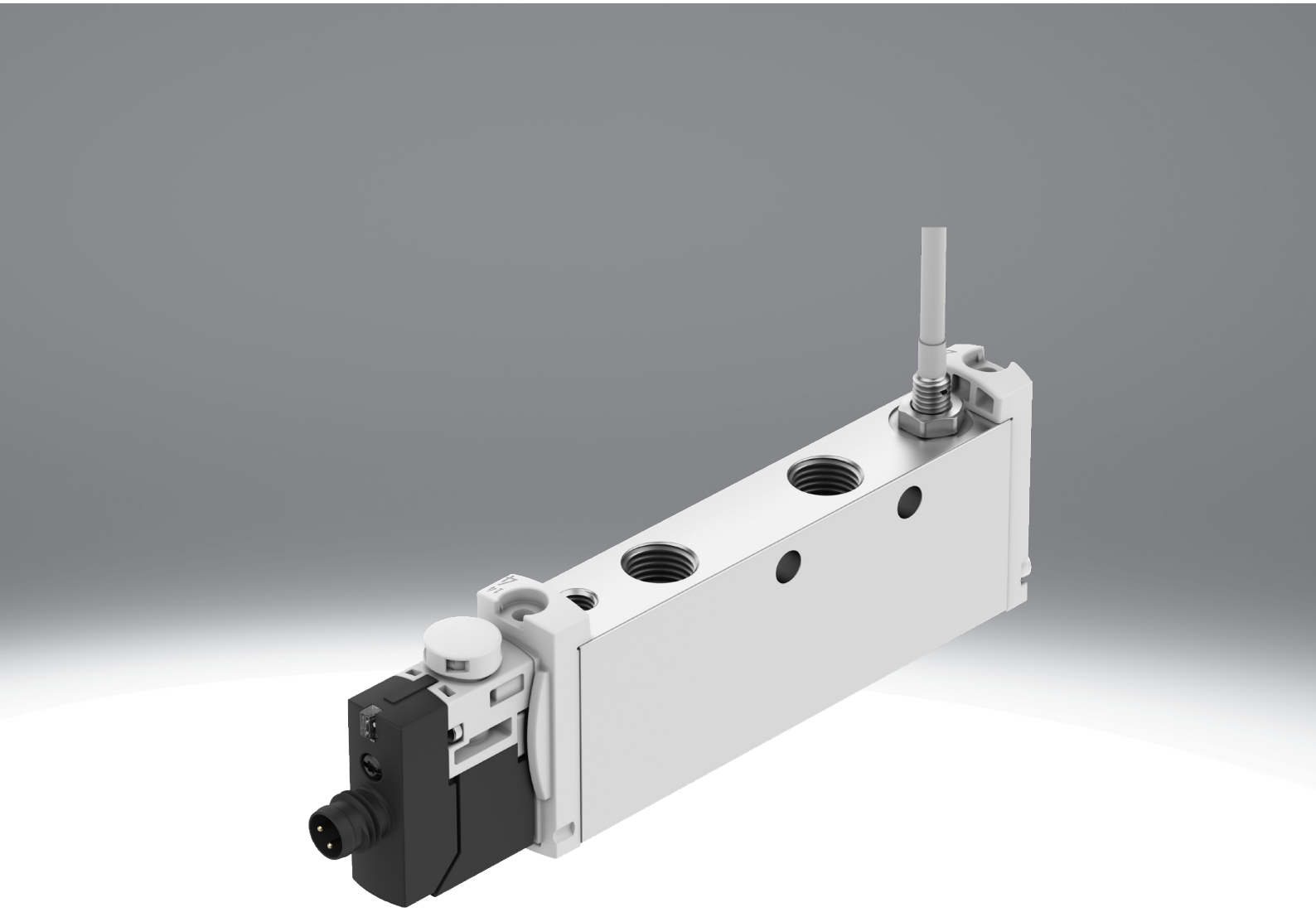

特性

概要

VOFTバルブは、インライン設置用の電気式単安定6/2- 方向制御バルブです。このバルブは、切替位置を照会することにより診断機能を有し、静止位置では閉じている。ピストンは機械的な圧縮スプリングによってリセットされる。
バルブは4 。シングルまたはデュアル･チャンネルで、各チャンネルには隠しまたは押しボタン式のマニュアル･オーバーライドが付いています。

追加機能

このバルブは、その機能、堅牢な設計、信頼性の高いスイッチング位置監視により、安全機能の実装に適しています：

- STO（安全トルクオフ）
- PUS（予期せぬ起動に対する保護）

バルブ機能

[M62]	6/2 方向制御バルブ、単安定

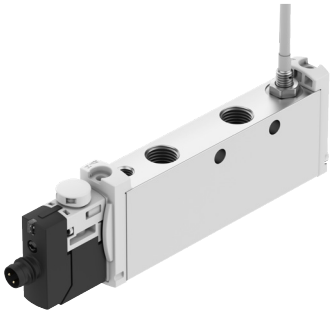

[T62]	6/2-方向制御バルブ、単安定、2チャンネル

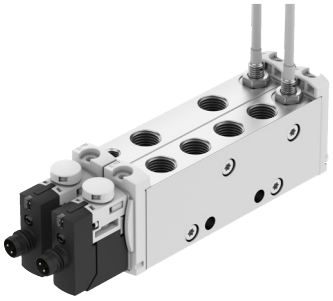

手動操作

[S]	カバー

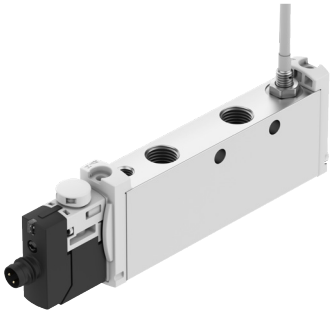

[T2]	触覚とロック式, 付属品は暫定的なものにすぎません

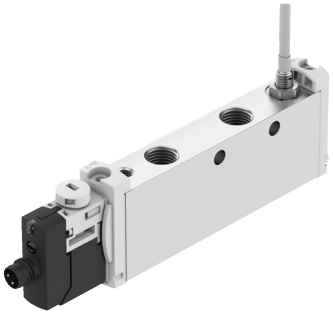

手動オーバーライドを押すと、VOFTバルブはホームポジションからスイッチングポジションに移動します。

型式コード

001	シリーズ	
VOFT	ｺﾝﾄﾛｰﾗﾌﾞﾛｯｸ	

002	方向制御バルブの種類	
L	スリーブバルブ	

003	構造原理	
	ピストンスライド	

004	シーリング原理	
	ソフトシール	

005	サイズ	
14	サイズ 14	

006	バルブ機能	
M62	6/2 方向制御バルブ、単安定	
T62	6/2-方向制御バルブ、単安定、2チャンネル	

007	単安定バルブのリセット方法	
M	機械スプリング	

008	パイロットエア	
Z	外部	

009	手動操作	
S	カバー	
T2	触覚とロック式, 付属品は暫定的なものにすぎません	

010	エア接続	
G18	G1/8	

011	定格作動電圧	
1	DC 24 V	

012	電気接続	
M8	M8プラグ, Aコード	

013	配線	
R	保護回路内蔵で保持電流低減	

014	表示	
L	LED	

015	位置検出	
2APC	2 近接スイッチ、PNP、オープンケーブル端付き	
APC	近接センサ, バラ線ケーブル付PNP	

データシート

セーフティ特性	
極性保護	すべての電気接続用
極性保護 センサ	すべての電気接続用
決定方法 実績のあるコンポーネント	c2) EN ISO 13894-1:2023、6.1.11 章に準拠し、適用される製品及びアプリケーショ ン規格に従い、安全関連アプリケーションへの適合性と信頼性を実証する原則に 従って製造、検証及び妥当性確認が行われなければならない。方法: 安全原則および試験への適合 詳細はCA-0759を参照
直接接触および間接接触に対する保護	PELV
保護等級	IP65

基本仕様				
手動操作	ノンロック		カバー	
バルブ機能	6/2-方向制御バルブ、単安定、2チャンネル	6/2 方向制御バルブ、単安定	6/2-方向制御バルブ、単安定、2チャンネル	6/2 方向制御バルブ、単安定
幅	29 mm	14.5 mm	29 mm	14.5 mm
操作方法	電動			
構造	ピストン ゲートバルブ			
リセット方法	メカスプリング			
排気機能	スロットル不可			
シーリング原理	ソフト			
取付位置	任意			
規格準拠	EN 60947-5-2			
制御方法	パイロット式			
パイロットエア供給	外部			
流れ方向	反転負荷			
測定原理	誘導			
被服	負のオーバーラップ			
強制動的サンプリングに関する注記	このトピックに関する最新情報は、テクニカルレポートVに掲載されています。			
スイッチ位置指示器	LED			
センサ切換状態表示	発光ﾀﾞｲｵｰﾄﾞ			
信号ステータス表示	LED 黄、バルブ制御			
スイッチ位置の検出	センサ付ノーマル位置			
スイッチオン時間	100%			
取付方法	ねじ M4用取付穴付			
スイッチエレメント機能	ノーマルクローズ			
ISO 8778に準拠した規格化された標準流量	400 L/min	830 L/min	400 L/min	830 L/min
標準公称流量(DIN 1343)	360 L/min	770 L/min	360 L/min	770 L/min
製品質量	280 g	140 g	280 g	140 g
b値	0.45	0.42	0.45	0.42
C 値	1.5 l/sbar	3 l/sbar	1.5 l/sbar	3 l/sbar

データシート

運転･環境条件	
エア接続ポート 1	G1/8
空気圧接続 2	G1/8
空気圧ポート 3	G1/8
空気圧接続 4	G1/8
エア接続ポート 5	G1/8
エア接続ポート 6	G1/8
パイロットエア接続14	M5
作動流体	ISO 8573-1:2010 [7:4:4]準拠の圧縮空気
制御流体	ISO 8573-1:2010[7:4:4]に準拠の縮空気
使用流体/制御流体の情報	潤滑運転不可
耐振性	FN 942017-4およびEN 60068-2-6準拠の重大度2の輸送アプリケーションテスト
耐衝撃性	FN942017-5およびEN60068-2-27準拠の重要度2の耐衝撃テスト
CEマーク(適合性宣言を参照)[1]	EU-EMC指令準拠 EU RoHS (特定有害物質使用制限) 指令準拠
UKCA マーク (適合性宣言を参照)[2]	UK 電磁環境適合性(EMC) 規定 UK RoHS指令に準拠
耐食性クラス KBK[3]	2 - 適度な耐食性
定格挿入高さ	VDE 0580ベース, 1000m
クリーンルームの適合性 ISO 14644-14	ISO 14644-1準拠, クラス5
ノイズレベル	64 dB(A)
保管温度	-10 ... 60°C
周囲温度	-5 ... 50°C
流体温度	-5 ... 50°C

1) EC適合宣言の適用範囲はwww.festo.com/catalogue/... -> Support/Downloads参照
住宅地, 事業地域, 商業地, 小規模事業所などで使用が制限される場合、放射される電波障害を低減するために追加措置を必要となる場合があります。
2) EC適合宣言の適用範囲はwww.festo.com/catalogue/... -> Support/Downloads参照
住宅地, 事業地域, 商業地, 小規模事業所などで使用が制限される場合、放射される電波障害を低減するために追加措置を必要となる場合があります。
3) 詳細情報：www.festo.com/x/topic/kbk参照

電気データ	
作動電圧範囲 DC	24 V
定格動作電圧 DC	24 V
作動電圧範囲 DC センサ	10 ... 30 V
0 信号時の最大ポジティブテストパルス	800 µs
1 信号での最大ネガティブテストパルス	400 µs
許容電圧変動	-10%
センサ短絡抵抗	はい
センサの無負荷電流	10 mA
許容出力電流 センサ	200 mA
最高スイッチング周波数 センサ	5,000 Hz
残存リップル センサ	± 10%
電圧降下 センサ	2 V
センサ接続	ｹｰﾌﾞﾙ, 3ピン, 2.5 m
バルブ - センサ切換時間オフ	70 ms
バルブ - センサ切換時間オン	11 ms
電気接続	2x プラグ, 3ピン, M8x1, EN 61076-2-104準拠のAコード, ﾌﾟﾗｸﾞ
切換時間 オン	14 ms
切換時間 オフ	65 ms

データシート

材質	
材質 シール	FPM, HNBR, NBR
材質 ハウジング	鍛造アルミ合金
材質:ケーブル被服	PVC
材質:ねじ	鋼, ニッケルめっき
マテリアルに関する注意事項	RoHS対応
LABS 認証	VDMA24364 ゾーン III

寸法

寸法 – 制御ブロック、1チャンネル

CADデータのダウンロード www.festo.com

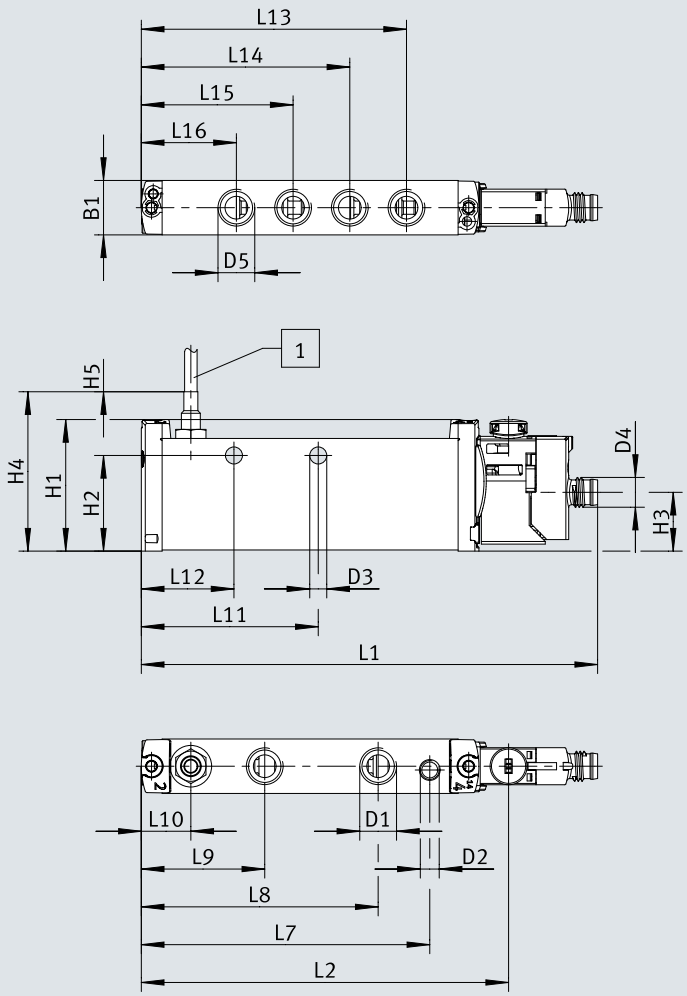

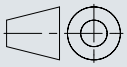

[1] ケーブル長

	B1	D1	D2	D3 Ø	D4	D5	H1	H2	H3	H4	H5
VOFT-L14-M62-MZT2-G18-1M8RL-APC	14,4	G1/8	M5	4,5	M8	G1/8	34,8	25,3	15,6	15,6	2500
VOFT-L14-M62-MZS-G18-1M8RL-APC											

	L1	L2	L7	L8	L9	L10	L11	L12	L13	L14	L15	L16
VOFT-L14-M62-MZT2-G18-1M8RL-APC	120,7	97,2	76,3	62,6	32,6	13,1	46,8	24,5	70,1	55,1	40,1	25,1
VOFT-L14-M62-MZS-G18-1M8RL-APC												

寸法

寸法 – 制御ブロック、2チャンネル

CADデータのダウンロード www.festo.com

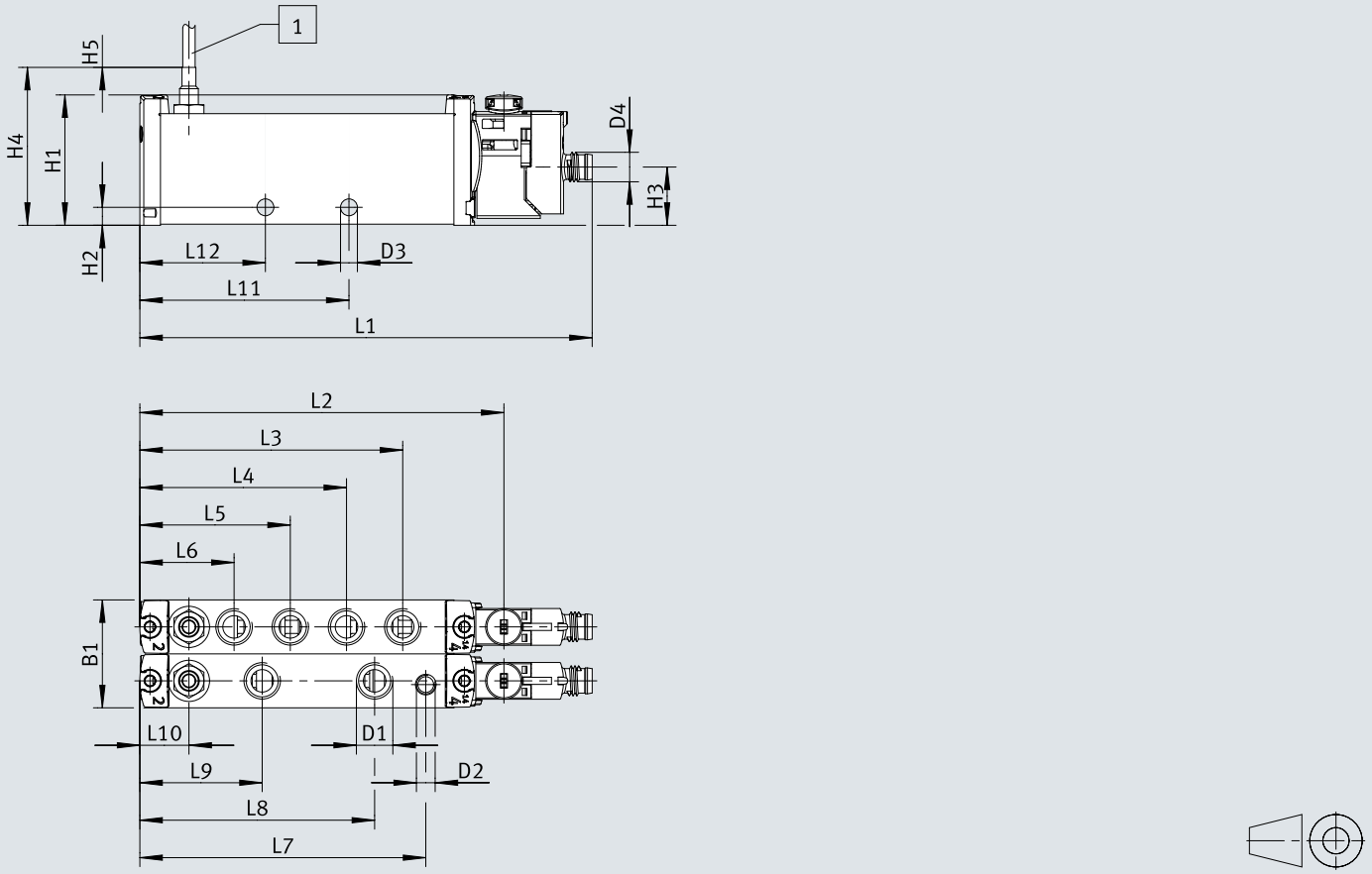

[1] ケーブル長

	B1	D1	D2	D3 Ø	D4	H1	H2	H3	H4	H5
VOFT-L14-T62-MZT2-G18-1M8RL-2APC VOFT-L14-T62-MZS -G18-1M8RL-2APC	28,8	G1/8	M5	4,5	M8	34,8	4,8	15,6	15,6	2500

	L1	L2	L3	L4	L5	L6	L7	L8	L9	L10	L11	L12
VOFT-L14-T62-MZT2-G18-1M8RL-2APC VOFT-L14-T62-MZS -G18-1M8RL-2APC	120,7	97,2	70,1	55,1	40,1	25,1	76,3	62,6	32,6	13,1	55,8	33,5

発注データ

制御ブロック、1チャンネル

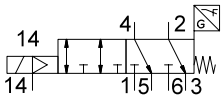

バルブ機能	手動操作	製品番号	タイプ
6/2 方向制御バルブ、単安定	ノンロック	8219319	VOFT-L14-M62-MZT2-G18-1M8RL-APC
	カバー	8219320	VOFT-L14-M62-MZS-G18-1M8RL-APC

制御ブロック、2チャンネル

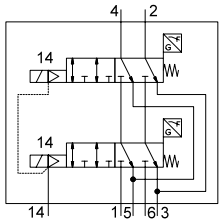

バルブ機能	手動操作	製品番号	タイプ
6/2-方向制御バルブ、単安定、2チャンネル	ノンロック	8219317	VOFT-L14-T62-MZT2-G18-1M8RL-2APC
	カバー	8219318	VOFT-L14-T62-MZS-G18-1M8RL-2APC

アクセサリ

安全関連アプリケーション用サイレンサー



空気圧接続	材質:クッションインサート	作動圧力 [1]	周囲温度	製品番号	タイプ
G1/8	PE	0 ... 8 bar	-10 ... 60 °C	**197583**	**UO-1/8**

1) 安全関連のアプリケーションでは、希望する安全カテゴリーと
パフォーマンス･レベルでは、オープン･サイレンサーの使用が義務付けられている。
使用するサイレンサーの最大許容使用圧力を超えてはならない。

標準アプリケーション用サイレンサー



空気圧接続	材質:クッションインサート	ノイズレベル	製品番号	タイプ
G1/8	PE	59 dB(A)	**161419**	**UC-1/8**