ウォータセパレータ MS6-LWS



特性

概要

圧縮空気から結露を取り除くウォータセパレータ
- 最大流量におけるまで一貫して優れたドレン排出(99%)
- 一体型メタルシェルによるシェル保護
- オプションでフルオートまたは電気制御式フルオートドレン排出機構付
- ゾーン1, 2, 21, 22の爆発性雰囲気で使用するためのオプションユニットバージョン EX4
- ISO 1179-1およびISO 228-1に準拠した製品

注文データ - モジュラーシステム

リンク ms6-lws

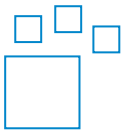

環境設定可能な製品
この製品とすべての製品オプションはコンフィギュレータを用いて発注できます。

グラフ

リンク ms6-lws



このドキュメントに掲載されている図はオンラインでもご利用いただけます。そこでは正確な数値を表示することができます。

機能

[LWS]	ウォータセパレータ

遠心分離により圧縮空気からドレンを除去 高い分離効率を持ち、それによって後続の空気圧コンポーネントを湿気、腐食、故障から保護します。

エア接続

接続プレートを取り付けることで、必要に応じてモジュールを簡単に交換することができます(パイプ使用など)。

ドレン

ドレンの排出はフルオートドレン、または電気式フルオートを使用

取付方法

[WP]	取付ブラケット 基本仕様



単一機器またはサービスユニットの組み合わせの壁掛け用

[WB]	背面中央部 (壁面取付の上部および下部) にて取付、サブベースは必要なし



個々の装置を壁に組み付けます

[WPM]	サービスユニットを吊り下げるための取付ブラケット



単一機器またはサービスユニットの組み合わせの壁掛け用

特性

EU認証

ゾーン1, 2, 21, 22の爆発性雰囲気で使用するためのオプションユニットバージョン EX4

UL認証

オプションでカナダと米国市場の安全要件を満たす機器バージョンUL1も選択可能。

フロー方向

流れ方向が逆の仕様も提供可能です。

型式コード

001	シリーズ	
MS	MS シリーズ	

002	サイズ	
6	グリッド寸法 62mm	

003	ねじタイプ	
	Gねじ	

004	機能	
LWS	ウォータセパレータ	

005	エア接続	
1/4	雌ねじ G1/4	
3/8	雌ねじ G3/8	
1/2	雌ねじ G1/2	
AGB	サブプレート G1/4	
AGC	サブプレート G3/8	
AGD	サブプレート G1/2	
AGE	サブベース G3/4	
AGF	サブベース G1	

006	ボウル仕様	
U	メタルボウル	

007	ドレン排出機構	
E2	外部フルオートドレン, ソレノイド, 110V AC, 端子	
E3	外部フルオートドレン, ソレノイド, 230V AC, 端子	
E4	外部全自動式ドレン、電動、24V DC, 端子	
V	全自動、レストポジションオープン	
VC	全自動、ノーマルクローズ	

008	取付方法	
	取付ブラケットなし	
WB	背面中央部 (壁面取付の上部および下部) にて取付、サブベースは必要なし	
WP	取付ブラケット 基本仕様	
WPM	サービスユニットを吊り下げるための取付ブラケット	

009	EU認証	
	なし	
EX4	旧EU保護指令(ATEX)準拠のII 2GD	

010	UL認証	
	なし	
UL1	カナダおよびアメリカ合衆国用cULus ordinary location	

011	フロー方向	
	流れ方向, 左→右	
Z	流れ方向 右→左	

データシート

基本仕様			
エア接続ポート 1[1]	G1/4	G3/8	G1/2
空気圧接続 2[2]	G1/4	G3/8	G1/2
サイズ	6		
構造	遠心分離機		
取付方法	オプション: インライン アクセサリ付		
取付位置	垂直 +/- 5°		
2次側のエアクオリティクラス[3]	ISO 8573-1:2010 [7:7:4]に準拠した圧縮空気		
シェル保護	メタルボウルとして内蔵		
ドレン	全自動		
ドレンの分離度	99%		
最大ドレン量	38 ml		

1) 接続プレート[AG...]について: G1/4、G3/8、G1/2、G3/4またはG1;[AQ...]: 1/4 NPT、3/8 NPT、1/2 NPT または 3/4 NPT
2) 接続プレート[AG...]について: G1/4、G3/8、G1/2、G3/4またはG1;[AQ...]: 1/4 NPT、3/8 NPT、1/2 NPT または 3/4 NPT
3) バリエーション E2、E3 または E4: ISO 8573-1:2010 [–:7:4]

標準流量 qnN			
エア接続ポート 1	G1/4	G3/8	G1/2
標準公称流量(DIN 1343)	2,400 L/min	3,500 L/min	3,800 L/min

運転･環境条件 - 全自動凝縮水排出装置 [V]	
ドレン	全自動
作動圧力	2 ... 12 bar
作動流体	ISO 8573-1:2010 [7:-:-]準拠の圧縮空気 不活性ガス
周囲温度	-10 ... 60°C
流体温度	-10 ... 60°C
保管温度	–
耐食性クラス KBK[1]	2 - 適度な耐食性
食品産業における適合性[2]	拡張マテリアル情報をご参照ください。

1) 詳細情報はwww.festo.com/x/topic/kbk参照
2) 詳細情報 www.festo.com/catalogue/ms6-lws → Support/Downloads参照

運転および環境条件 - 全自動, 電気制御式凝縮水排出装置 [E2], [E3], [E4]	
ドレン	全自動, 全自動, 電気制御, 手動 タッチ
作動圧力	0.8 ... 16 bar
作動流体	ISO 8573-1:2010 [-:-:-]準拠の圧縮空気 ISO 8573-1:2010 [7:-:-]準拠の圧縮空気 不活性ガス
周囲温度	-10 ... 60°C
流体温度	-10 ... 60°C
保管温度	–
耐食性クラス KBK[1]	2 - 適度な耐食性
食品産業における適合性[2]	拡張マテリアル情報をご参照ください。
認証[3]	c UL us - 認定 (OL)

1) 詳細情報はwww.festo.com/x/topic/kbk参照
2) 詳細情報 www.festo.com/catalogue/ms6-lws → Support/Downloads参照
3) 詳細情報 www.festo.com/catalogue/ms6-lws → Support/Downloads参照

データシート

ATEX

ATEXカテゴリ ガス	II 2G
防爆保護タイプ ガス	Ex h IIC T6 Gb X
ATEXカテゴリ ダスト	II 2D
防爆保護タイプ ダスト	Ex h IIIC T60°C Db X
防爆周囲温度	-10°C <= Ta <= +60°C
CEマーク(適合性宣言を参照)[1)]	EU防爆指令 (ATEX) に基づく
UKCA マーク (適合性宣言を参照)[2)]	UK 防爆(EX)規定に準拠

1) 詳細情報 www.festo.com/catalogue/ms6-lws → サポート/ダウンロード。
2) 詳細情報 www.festo.com/catalogue/ms6-lws → サポート/ダウンロード。

質量

製品質量[1)]	820 g

1) ウォータセパレータ + フルオートドレン, 電気制御式 E2, E3, E4, 1800g

材質

材質 ハウジング	アルミダイキャスト
ボウル材質	鍛造アルミ合金
覗き窓材質	PA
材質 シール	NBR
マテリアルに関する注意事項	RoHS対応
LABS 認証	VDMA24364-B1/B2-L

差圧Δp1-2時の標準流量qn(空気圧接続G1/4, 1/4NPT)

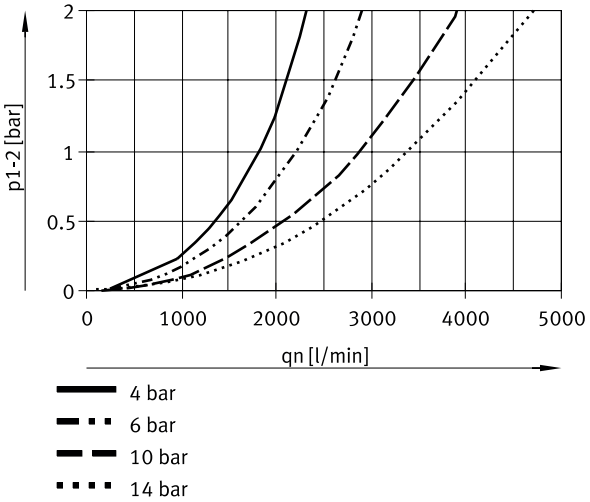

データシート

差圧Δp1-2時の標準流量qn(空気圧接続G3/8, 3/8NPT)

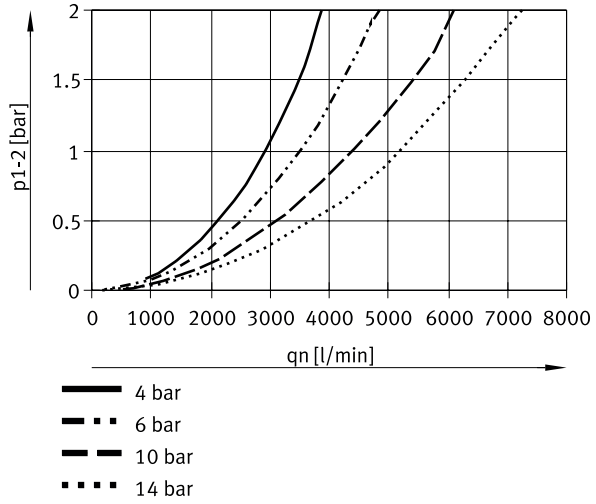

差圧Δp1-2時の標準流量qn(空気圧接続G1/2, 1/2NPT)

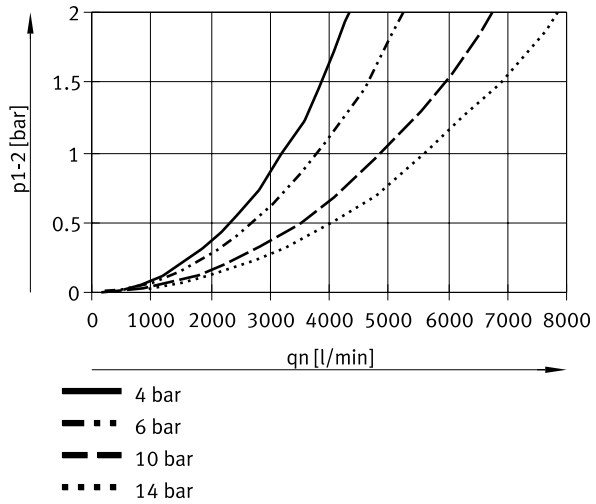

寸法

寸法 – [V] フルオートドレン

CADデータのダウンロード www.festo.com

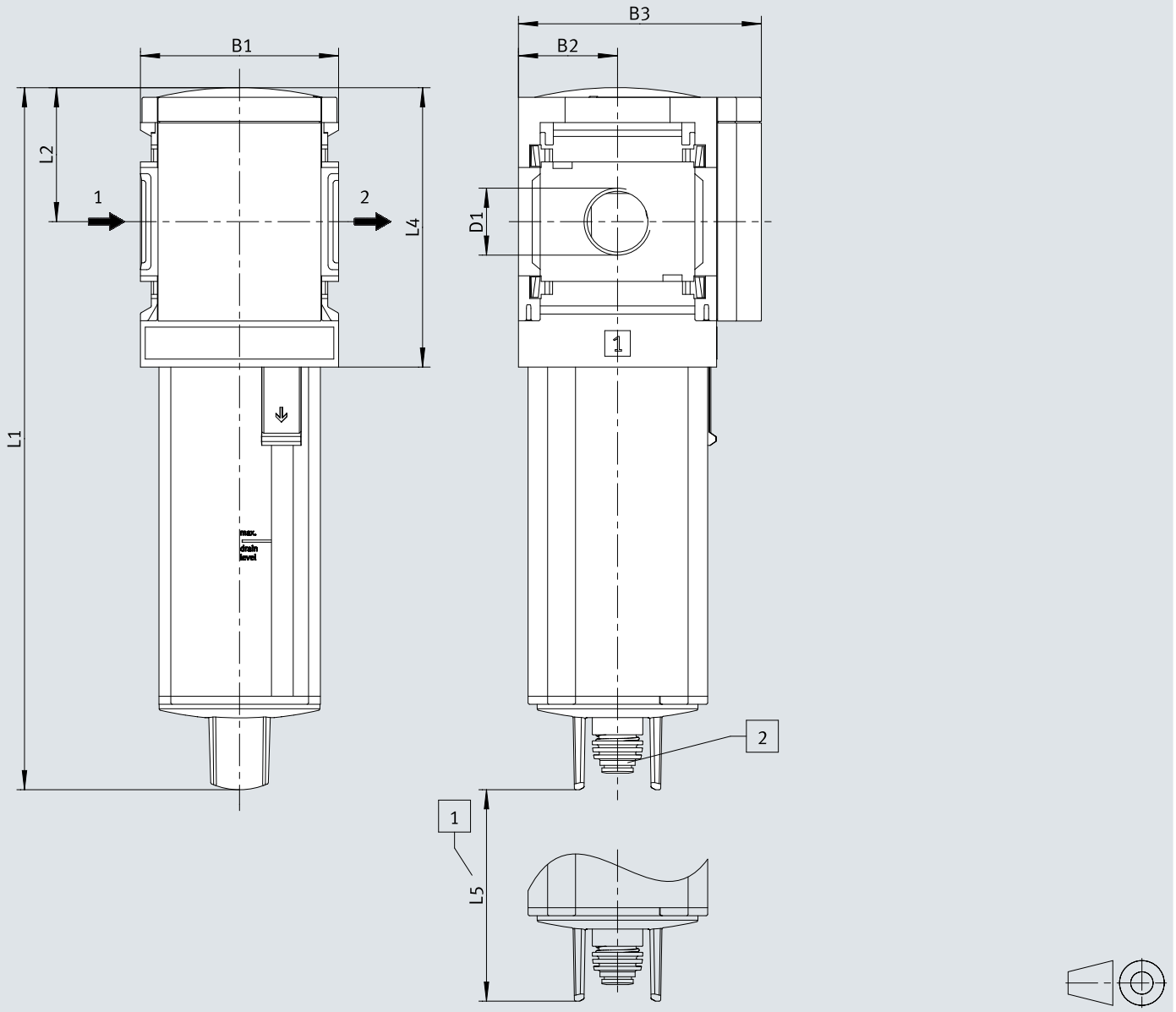

[1] 取付寸法
[2] PUN(-H)-8x1.25用バーブニップル

	B1	B2	B3	D1	L1	L2	L4	L5
MS6-LWS-1/4-...-V	62	31	76	G1/4	220	42	88	64
MS6-LWS-3/8-...-V				G3/8				
MS6-LWS-1/2-...-V				G1/2				

1) 注:この製品は ISO 1179-1およびISO 228-1 に対応しています。

寸法

寸法 – [E2]/[E3]/[E4] 全自動電気制御

CADデータのダウンロード www.festo.com

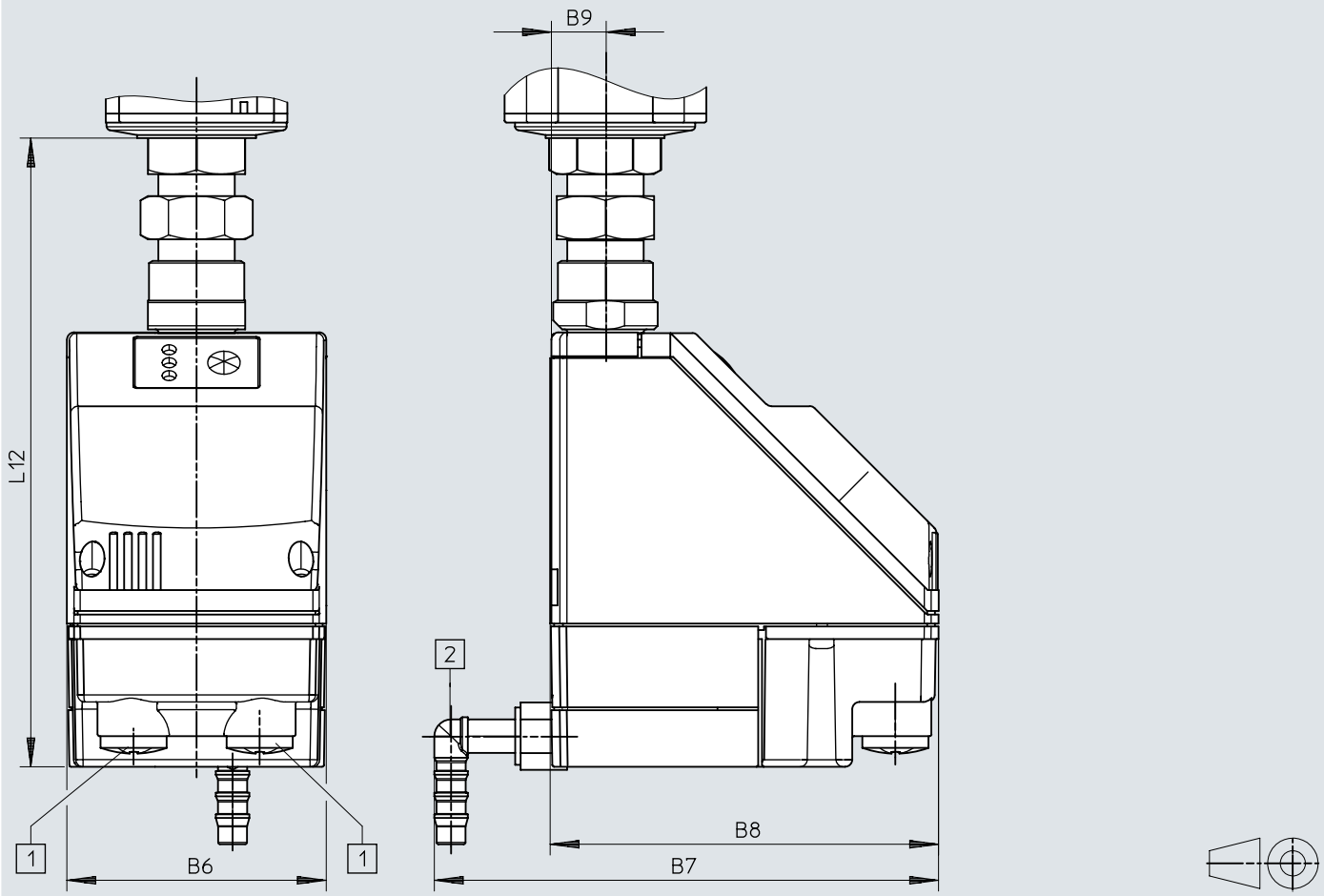

[1] 電気ポート: ねじ端子 PG9
[2] 接続 360° スイベル式プラスチックチューブ PUN-H-12x2用

	B6	B7	B8	B9	L12
MS6-LWS-...-E2/E3/E4	72	140	108	15	174,5

発注データ

発注データ



サイズ	エア接続ポート 1	ドレン	製品質量	製品番号	タイプ
6	G1/4	全自動	820 g	**564868**	**MS6-LWS-1/4-U-V**
	G3/8			**564869**	**MS6-LWS-3/8-U-V**
	G1/2			**564870**	**MS6-LWS-1/2-U-V**

発注情報 - 製品キット

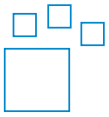

タイプ指定	製品番号	タイプ
MS6-LWS	**564858**	**MS6-LWS**

周辺機器一覧

周辺機器一覧

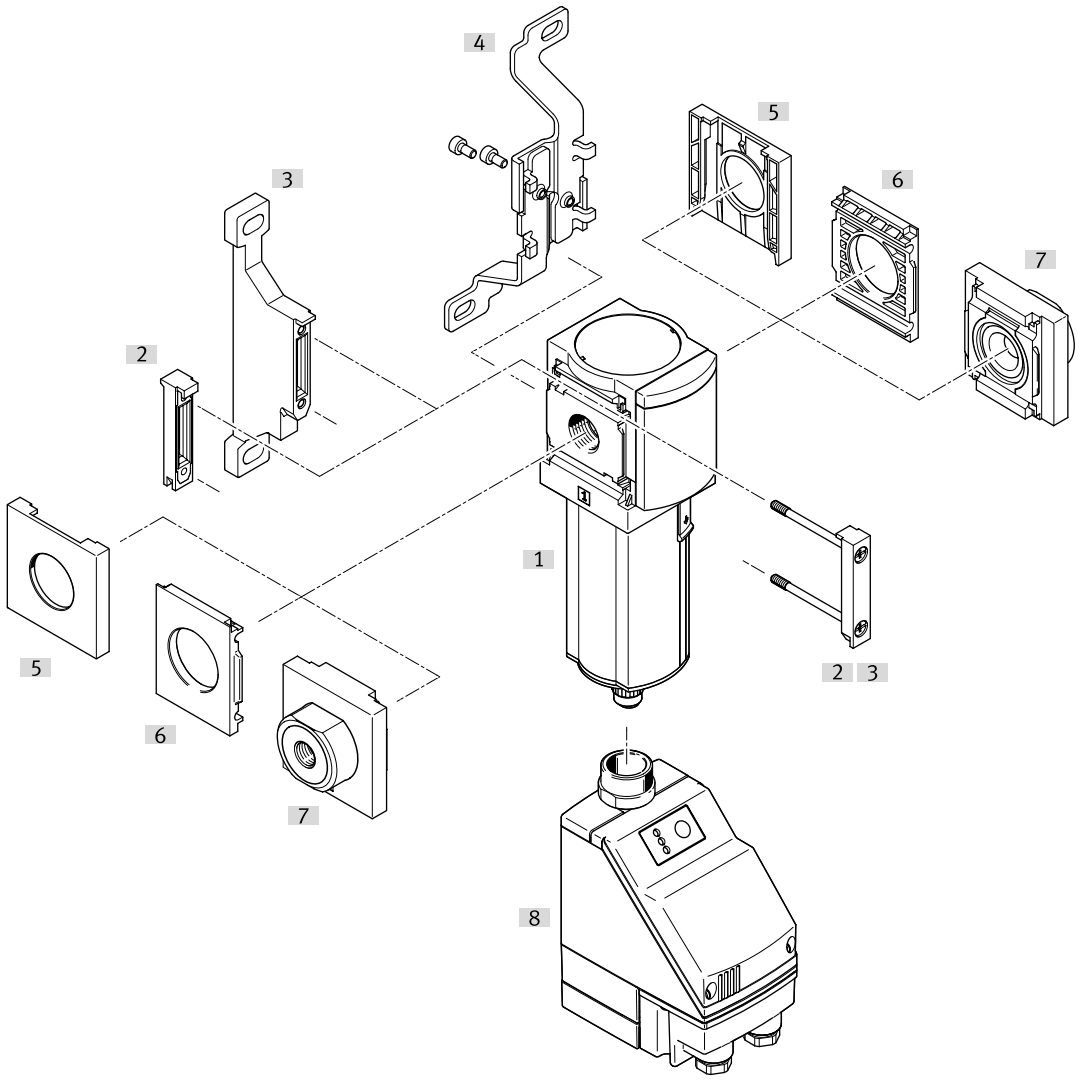

アクセサリ			→ ページ/インタネット
	タイプ/発注コード	説明	
[1]	ウォータセパレータ MS6-LWS		ms6-lws
[2]	モジュールコネクタ MS6-MV1		12
[3]	取付ブラケット MS6-WP	発注コード [WP]	12
[3]	取付ブラケット MS6-WPB	画像なし	12
[3]	取付ブラケット MS6-WPE	図なし	12
[3]	取付ブラケット MS6-WPM	発注コード [WPM](イラストなし)	12
[4]	取付ブラケット MS6-WB	発注コード [WB]	12
[5]	カバーキャップ MS6-END		12
[6]	取付プレート MS6-AEND	取付にはモジュールコネクタMS6-MV1[2]または取付ブラケットMS4-WP, WPB, WPE, WPM[3]が必要	12
[7]	接続プレートセット MS6-AG_/-AQ_	発注コード [AG_], [AQ_]; 取付にはモジュールコネクタMS6-MV1[2]または取付ブラケットMS6-WP, WPB, WPE, WPM[3]が必要	13
[8]	フルオートドレン, 電気制御 PWEA	発注コード [E2], [E3], [E4]	ms6-lws

アクセサリ

モジュールコネクタ MS6-MV1



材質 モジュールコネクタ	LABS 認証	製品質量	製品番号	タイプ
POM, ステンレス	VDMA24364-B1/B2-L	33 g	**8119204**	**MS6-MV1**

取付ブラケット MS6-WP_



材質:ブラケット	LABS 認証	製品質量	製品番号	タイプ
	VDMA24364-B1/B2-L		**1025936**	**MS6-WPE**
アルミダイキャスト		76 g	**532195**	**MS6-WP**
			541544	**MS6-WP-EX**
		115 g	**526074**	**MS6-WPB**
			541542	**MS6-WPB-EX**
		144 g	**526073**	**MS6-WPM-D**
		154 g	**532186**	**MS6-WPM-2D**

取付ブラケット MS6-WB



材質:ブラケット	LABS 認証	製品質量	製品番号	タイプ
鋼	VDMA24364-B1/B2-L	121 g	**532196**	**MS6-WB**

カバーキャップ MS6-END



材質 ハウジング	LABS 認証	製品質量	製品番号	タイプ
強化 PA	VDMA24364-B1/B2-L		**538780**	**MS6-END**

取付プレート MS6-AEND



材質 ハウジング	LABS 認証	製品質量	製品番号	タイプ
強化 PA	VDMA24364-B1/B2-L	11.1 g	**535408**	**MS6-AEND1**

アクセサリ

接続プレートセット MS6-AG_/-AQ_



エア接続ポート 1	材質 サブベース	LABS 認証	製品質量	製品番号	タイプ
G1/4	アルミダイキャスト	VDMA24364-B1/B2-L	300 g	**526080**	**MS6-AGB**
				541538	**MS6-AGB-EX**
G3/8				**526081**	**MS6-AGC**
				541539	**MS6-AGC-EX**
G1/2				**526082**	**MS6-AGD**
				541540	**MS6-AGD-EX**
G3/4				**526083**	**MS6-AGE**
				541541	**MS6-AGE-EX**
NPT 1/4				**526076**	**MS6N-AQN**
NPT 3/8				**526077**	**MS6N-AQP**
NPT 1/2				**526078**	**MS6N-AQR**
NPT 3/4				**526079**	**MS6N-AQS**