ウォータセパレータ MS12-LWS

FESTO

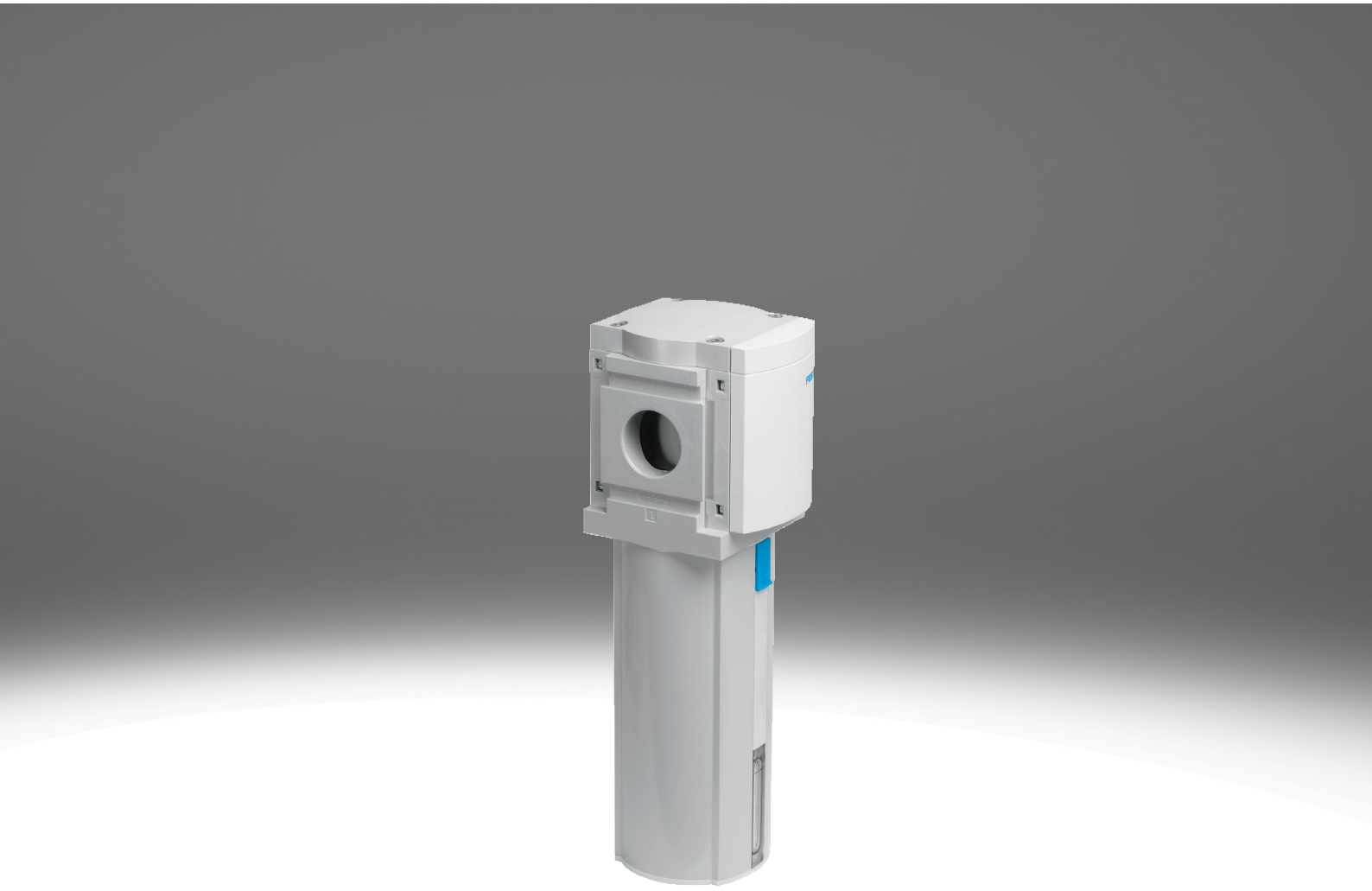

特性

概要

圧縮空気から結露を取り除くウォータセパレータ
- 最大流量におけるまで一貫して優れたドレン排出(99%)
- 一体型メタルシェルによるシェル保護
- オプションでフルオートまたは電気制御式フルオートドレン排出機構付
- ISO 1179-1およびISO 228-1に準拠した製品

注文データ - モジュラーシステム

リンク ms12-lws

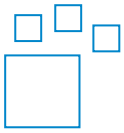

環境設定可能な製品
この製品とすべての製品オプションはコンフィギュレータを用いて発注できます。

グラフ

リンク ms12-lws



このドキュメントに掲載されている図はオンラインでもご利用いただけます。そこでは正確な数値を表示することができます。

機能

[LWS]	ウォータセパレータ

遠心分離により圧縮空気からドレンを除去 高い分離効率を持ち、それによって後続の空気圧コンポーネントを湿気、腐食、故障から保護します。

エア接続

サイズに応じて、様々な接続種類を選択できます:
- 雌ネジ接続部を持つサブベース
- モジュール 接続ねじなし、サブベースなし

ドレン

ドレンの排出はフルオートドレン、または電気式フルオートを使用

取付方法

[WP]	取付ブラケット 基本仕様



- 単一機器またはサービスユニットの組み合わせの壁掛け用

フロー方向

流れ方向が逆の仕様も提供可能です。

型式コード

001	シリーズ	
MS	MS シリーズ	

002	サイズ	
12	グリッド寸法 124mm	

003	機能	
LWS	ウォータセパレータ	

004	エア接続	
AGF	サブベース G1	
AGG	サブプレート G1 1/4	
AGH	サブプレート G1 1/2	
AGI	サブベース G2	
AQT	サブプレート 1 NPT	
AQU	サブプレート 1 1/4 NPT	
AQV	サブプレート 1 1/2 NPT	
AQW	サブプレート 2 NPT	
G	モジュール 接続ねじなし, サブプレートなし	

005	ボウル仕様	
U	メタルボウル	

006	ドレン排出機構	
E2	外部フルオートドレン, ソレノイド, 110V AC, 端子	
E3	外部フルオートドレン, ソレノイド, 230V AC, 端子	
E4	外部全自動式ドレン、電動、24V DC, 端子	
V	全自動、レストポジションオープン	
VC	全自動、ノーマルクローズ	

007	取付方法	
	取付ブラケットなし	
WP	取付ブラケット 基本仕様	

008	フロー方向	
	流れ方向, 左→右	
Z	流れ方向 右→左	

データシート

基本仕様

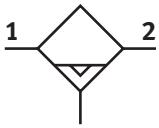

エア接続ポート 1[1)]	–
空気圧接続 2[2)]	–
サイズ	12
構造	遠心分離機
取付方法	オプション: インライン 取付ブラケット付 アクセサリ付
取付位置	垂直 +/- 5°
2次側のエアクオリティクラス[3)]	ISO 8573-1:2010 [-:7:4]準拠の圧縮空気, ISO 8573-1:2010 [7:7:4]に準拠した圧縮空気
シェル保護	メタルボウルとして内蔵
ドレン	全自動, 全自動, 電気制御
ドレンの分離度	99%
最大ドレン量	400 ml

1) 接続プレート[AG...]について: G1、G1 1/4、G1 1/2 または G2; [AQ...]: NPT1、NPT1 1/4、NPT1 1/2 または NPT2; 接続ねじ/プレートのないモジュールとして [G]:-
2) 接続プレート[AG...]について: G1、G1 1/4、G1 1/2 または G2; [AQ...]: NPT1、NPT1 1/4、NPT1 1/2 または NPT2; 接続ねじ/プレートのないモジュールとして [G]:-
3) バリエーション E2、E3 または E4: ISO 8573-1:2010 [–:7:4]

流量

標準公称流量(DIN 1343)[1)]	25,000 L/min
標準流量[2)]	40,000 L/min

1) 許容範囲: ±15%; p1 = 6 bar、Δp = 0.5 barで測定
2) 許容範囲: ±15%; p1 = 6 bar、Δp = 0.5 barで測定

動作条件および環境条件

ドレン	全自動
作動圧力	2 ... 12 bar
作動流体	ISO 8573-1:2010 [7:-:-]準拠の圧縮空気
周囲温度	5 ... 60°C
流体温度	5 ... 60°C
耐食性クラス KBK[1)]	2 - 適度な耐食性

1) 詳細はwww.festo.com/x/topic/kbk参照

動作条件および環境条件

ドレン	全自動, 全自動, 電気制御
作動圧力	1 ... 16 bar
作動流体	ISO 8573-1:2010 [-:-:-]準拠の圧縮空気 ISO 8573-1:2010 [7:-:-]準拠の圧縮空気
周囲温度	1 ... 60°C
流体温度	1 ... 60°C
耐食性クラス KBK[1)]	2 - 適度な耐食性

1) 詳細はwww.festo.com/x/topic/kbk参照

質量

製品質量[1)]	6.3 g

1) ウォータセパレータ + フルオートドレン, 電気制御式 E2, E3, E4, 7000g

データシート

材質	
材質 ハウジング	アルミダイキャスト
ボウル材質	鍛造アルミ合金
覗き窓材質	PA
材質:スピンディスク	POM
材質:カバー	強化 PA
材質 サブベース	アルミダイキャスト
材質:取付ブラケット	アルミダイキャスト
材質 モジュールコネクタ	アルミダイキャスト
材質:ボウルシール	NBR
材質 セパレーターディスク	POM
マテリアルに関する注意事項	RoHS対応
LABS 認証	VDMA24364-B1/B2-L

差圧 p1-2時の通常流量 qn - エア接続ポート G1 1/2, G2, NPT1 1/2, NPT2

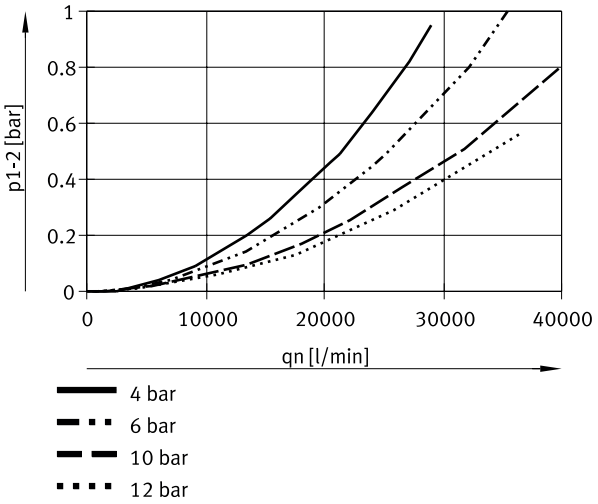

寸法

寸法 – 接続ねじなし, 接続プレートなしモジュール G, [V] 全自動凝縮水排出装置

CADデータのダウンロード www.festo.com

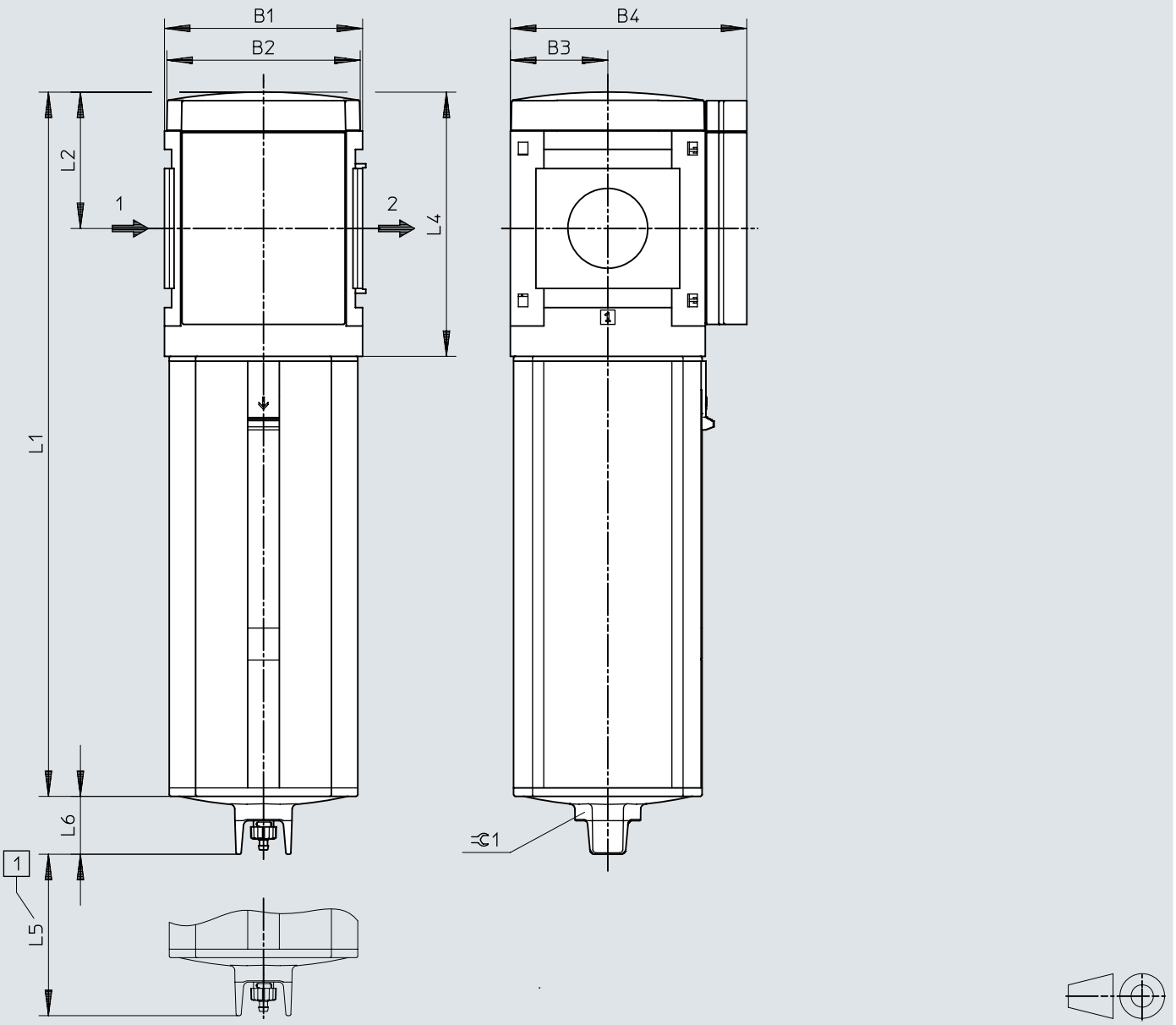

[1] 取付寸法
[2] 注:接続プレート付寸法→ms12-ag; 取付ブラケット→ms12-wp

	B1	B2	B3	B4	L1	L2	L4	L5	L6	⊂1
MS12-LWS-G	124	122	61	148	441	85	165	60	36	36

寸法

寸法 – [V] フルオートドレン

CADデータのダウンロード www.festo.com

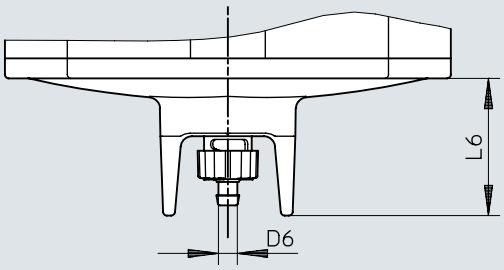

	D6	L6
MS12-LWS-...-V	5,6	36

寸法

寸法 – [E2]/[E3]/[E4] 全自動電気制御

CADデータのダウンロード www.festo.com

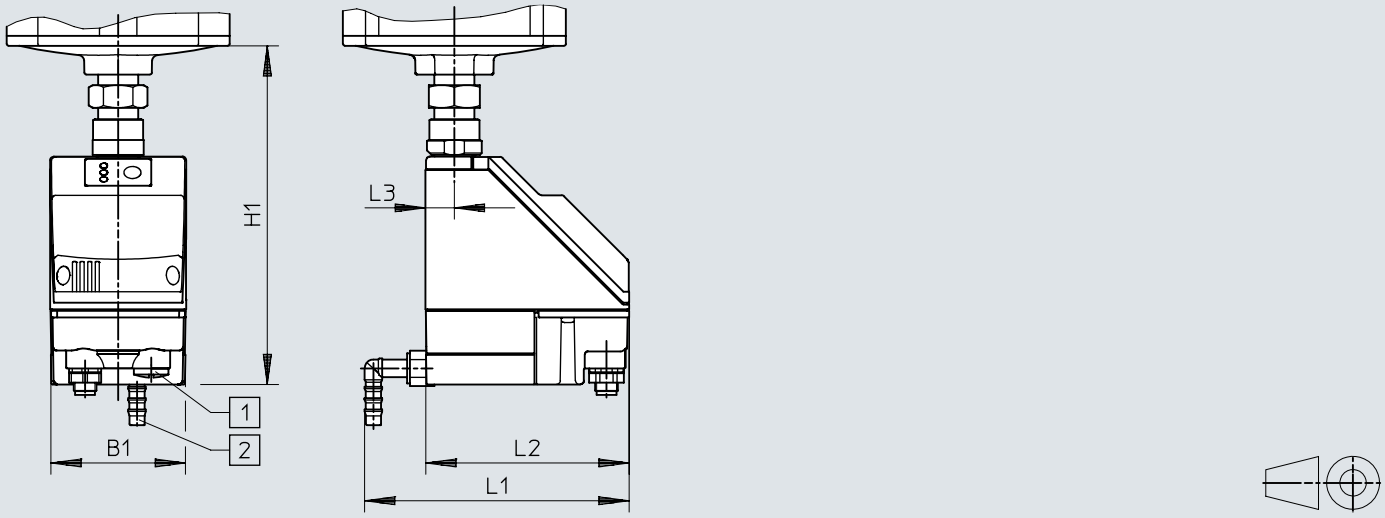

[1] 電気ポート: ねじ端子 PG9
[2] 接続 360° スイベル式プラスチックチューブ PUN-H-12x2用

	B1	H1	L1	L2	L3
MS12-LWS-...-E2/E3/E4	72	179	140	108	15

発注データ

発注データ



サイズ	ドレン	製品質量	製品番号	タイプ
12	全自動	6.3 g	**8005550**	**MS12-LWS-G-U-V**

発注情報 - 製品キット

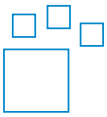

タイプ指定	製品番号	タイプ
MS12-LWS	**569827**	**MS12-LWS**

周辺機器一覧

周辺機器一覧

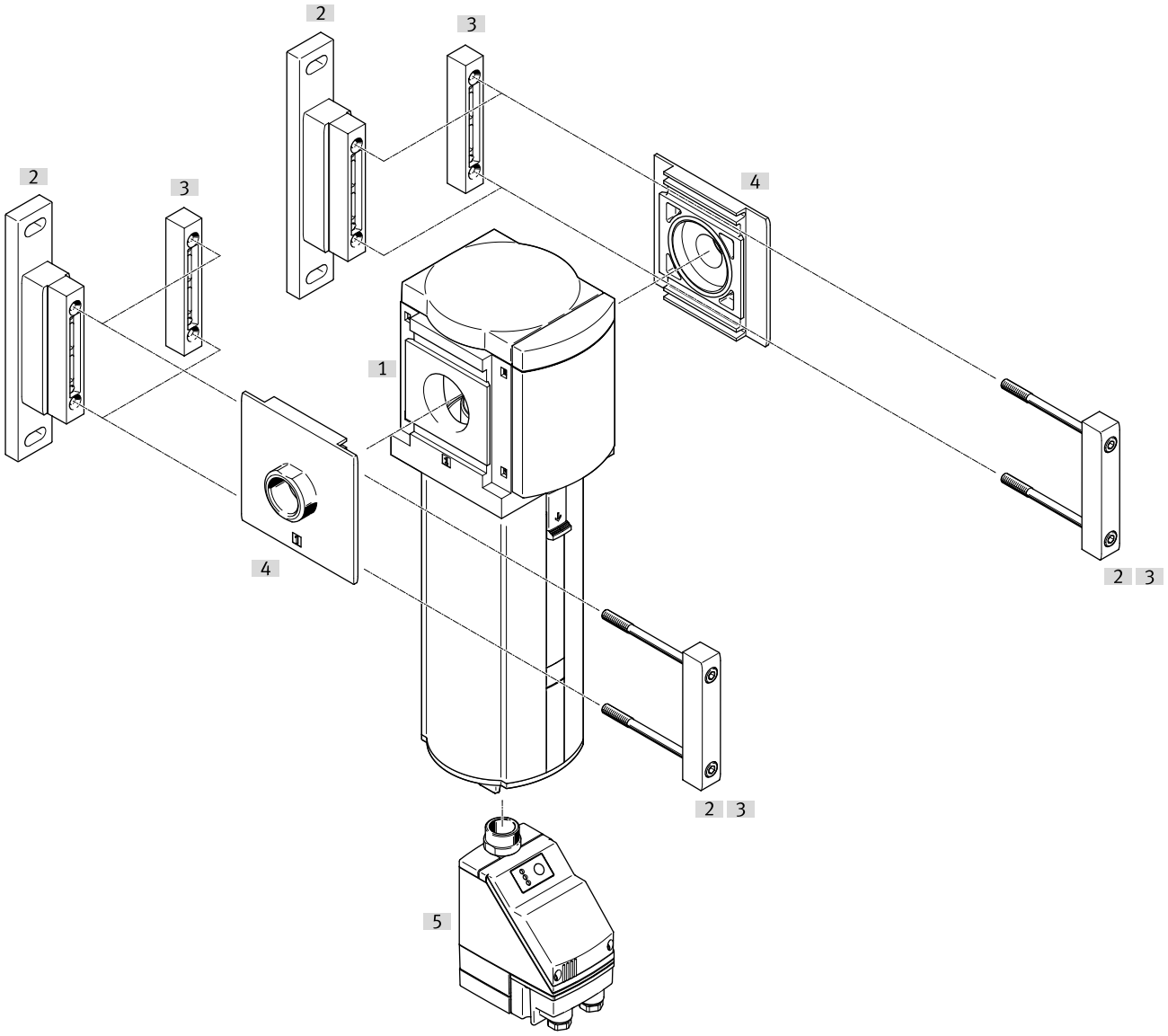

アクセサリ			→ ページ/インタネット
	タイプ/発注コード	説明	
[1]	ウォータセパレータ MS12-LWS		ms12-lws
[2]	ブラケット MS12-WP	注文コード[WP]; 単一装置またはサービスユニットの組み合わせ用	11
[3]	モジュールコネクタ MS12-MV	コンビネーションおよび接続プレートを持つ個別デバイス用	11
[4]	接続プレートセットMS12-AG.../-AQ...	発注コード [AG_], デバイスの組み合わせ	11
[5]	フルオートドレン, 電気制御 PWEA	発注コード [E2], [E3], [E4]	ms12-lws

アクセサリ

モジュールコネクタ MS6-MV1



サイズ	製品質量	製品番号	タイプ
12	500 g	**537134**	**MS12-MV**

取付ブラケット MS6-WP_



サイズ	製品質量	製品番号	タイプ
12	700 g	**537133**	**MS12-WP**

接続プレートセット MS12-AG_

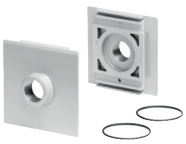

サイズ	エア接続ポート 1	製品質量	製品番号	タイプ
12	G1	1,300 g	**537135**	**MS12-AGF**
	G1 1/4		**537136**	**MS12-AGG**
	G1 1/2		**537137**	**MS12-AGH**
	G2		**537138**	**MS12-AGI**
	NPT 1		**537139**	**MS12-AQT**
	1 1/4 NPT		**537140**	**MS12-AQU**
	1 1/2 NPT		**537141**	**MS12-AQV**
	NPT 2		**537142**	**MS12-AQW**