ベルトアクチュエータ EGC-TB-KF, ボールベアリングガイド

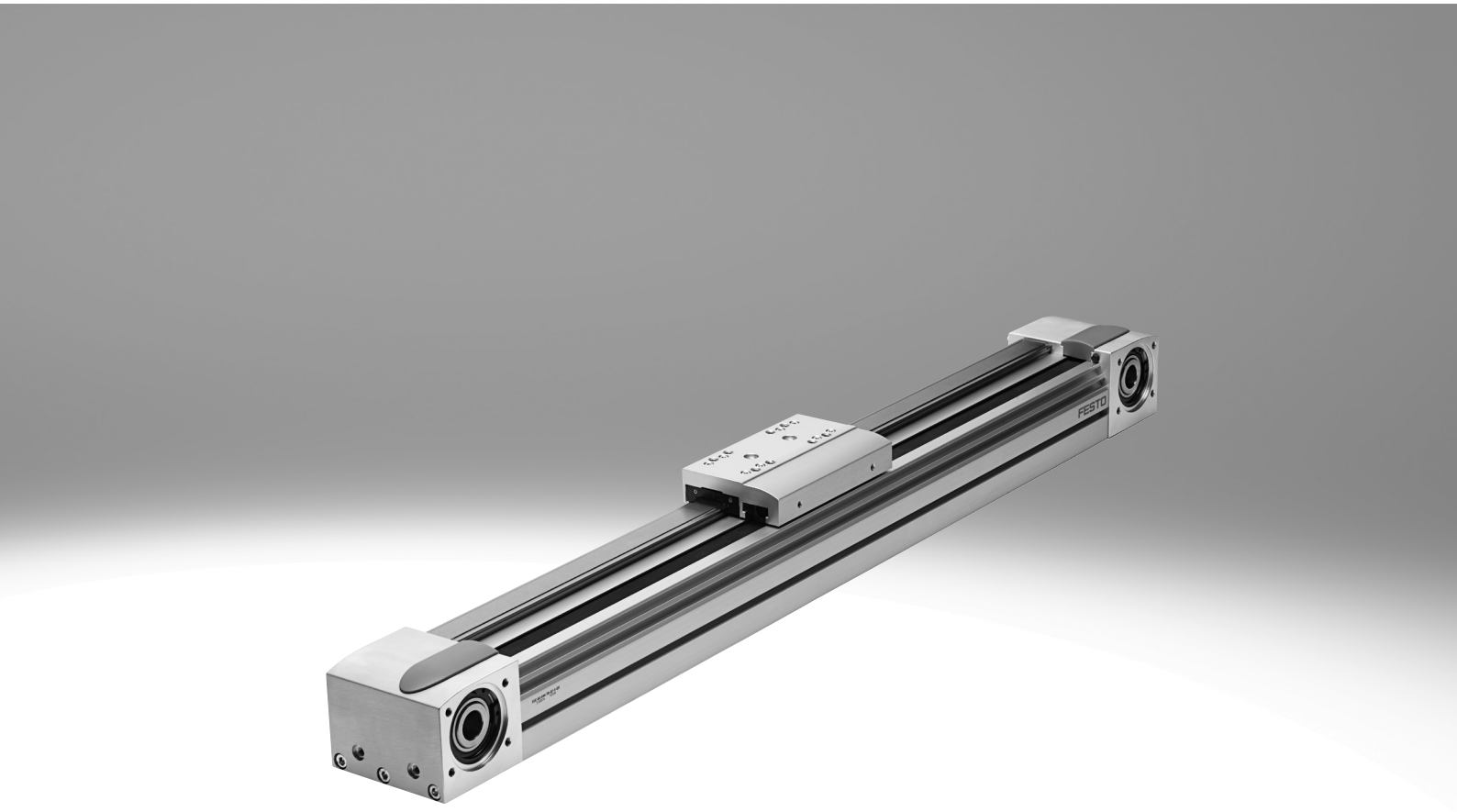

選定資料

ベルトアクチュエータとボールねじアクチュエータの概要

ベルトアクチュエータ

- 最高速度 10000mm/s
- 許容加速度 50m/s²
- 繰返し位置決め精度 ±0.08mm
- 最大ストローク 8500mm
  (これより長いストロークは要問合せ)
- 選べるモータ取付方向

ボールねじアクチュエータ

- 最高速度 2000mm/s
- 許容加速度 20m/s²
- 繰返し位置決め精度 ±0.003mm
- ス最大ストローク 3000mm

モーメント座標

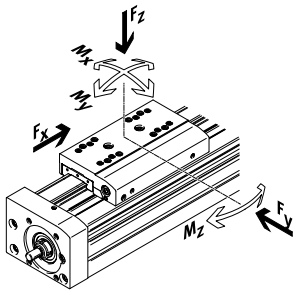

タイプ	F_x [N]	v [mm/s]	Mx [Nm]	My [Nm]	Mz [Nm]	特性
ベルトアクチュエータ						
高剛性ボールベアリングガイド						
EGC-HD-TB						
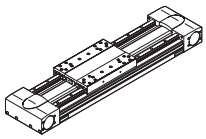	450 1000 1800	3000 5000 5000	140 300 900	275 500 1450	275 500 1450	• 低重心, 高剛性, 気密性 • ダブルガイド, 高負荷に対応 • リニアガントリおよびカンチレバーのベース軸に最適
ボールベアリングガイド						
EGC-TB-KF						
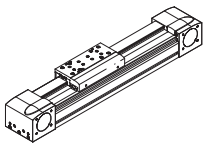	50 100 350 800 2500	3000 5000 5000 5000 5000	3.5 16 36 144 529	10 132 228 680 1820	10 132 228 680 1820	• 高剛性, 気密性 • シングルガイド, 高負荷に対応 • 小型ドライブピニオンにより必要な駆動トルクを低減 • センサはフレームの溝に完全収納でき省スペース
ELGA-TB-KF						
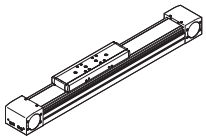	350 800 1300 2000	5000 5000 5000 5000	16 36 104 167	132 228 680 1150	132 228 680 1150	• ガイドレールとベルトを内部に収納 • シングルガイド, 高負荷に対応 • 防塵カバーでガイドとベルトを粉塵から保護 • 高推力
ELGA-TB-KF-F1						
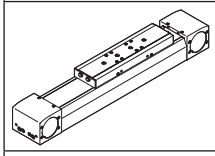	260 600 1000	5000 5000 5000	16 36 104	132 228 680	132 228 680	• 食品ゾーンでの使用に対応 • クリーンデザイン：滑らかで、清掃が容易な表面 • ガイドレールとベルトを内部に収納 • シングルガイド, 高負荷に対応 • 防塵カバーでガイドとベルトを粉塵から保護
ELGC-TB-KF						
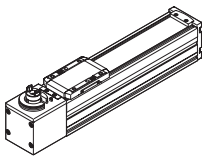	75 120 250	1200 1500 1500	5.5 29.1 59.8	4.7 31.8 56.2	4.7 31.8 56.2	• ガイドレールとベルトを内部に収納 • シングルガイド, 高負荷に対応 • 防塵カバーでガイドとベルトを粉塵から保護
ELGR-TB						
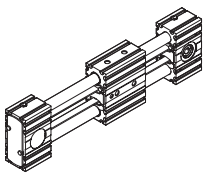	50 100 350	3000 3000 3000	2.5 5 15	20 40 124	20 40 124	• コストを最適化したリニアシャフト • Ready-to-installユニット • ダイナミックな動きに対応する高負荷対応のボールベアリング

選定資料

ベルトアクチュエータとボールねじアクチュエータの概要

ベルトアクチュエータ

- 最高速度 10000mm/s
- 許容加速度 50m/s²
- 繰返し位置決め精度 ±0.08mm
- 最大ストローク 8500mm
  (これより長いストロークは要問合せ)
- 選べるモータ取付方向

ボールねじアクチュエータ

- 最高速度 2000mm/s
- 許容加速度 20m/s²
- 繰返し位置決め精度 ±0.003mm
- ス最大ストローク 3000mm

モーメント座標

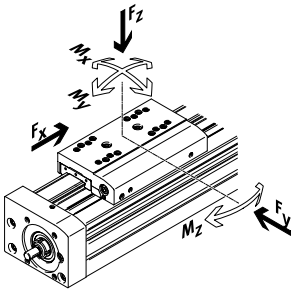

ベルトアクチュエータ

タイプ	F_x [N]	v [mm/s]	Mx [Nm]	My [Nm]	Mz [Nm]	特性
ローラガイド						
ELGA-TB-RF						
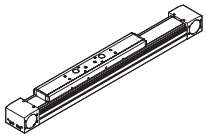	350 800 1300	10000 10000 10000	11 30 100	40 180 640	40 180 640	• 高剛性 ローラガイド • 防塵カバーでガイドとベルトを粉塵から保護 • 最高速度 10000mm/s • ボールベアリングガイドよりも軽量
ELGA-TB-RF-F1						
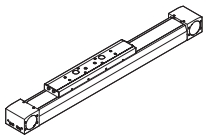	260 600 1000	10000 10000 10000	8.8 24 80	32 144 512	32 144 512	• 食品ゾーンでの使用に対応 • クリーンデザイン：滑らかで、清掃が容易な表面 • 高剛性 ローラガイド • 防塵カバーでガイドとベルトを粉塵から保護 • ボールベアリングガイドよりも軽量
滑りガイド						
ELGA-TB-G						
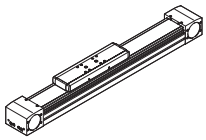	350 800 1300	5000 5000 5000	5 10 120	30 60 120	10 20 40	• 防塵カバーでガイドとベルトを粉塵から保護 • シンプルなハンドリングタスク向け • 外付けガイドの駆動コンポーネントとして • 厳しい環境下に使用可能
ELGR-TB-GF						
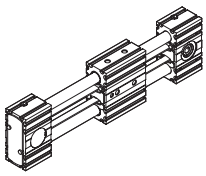	50 100 350	1000 1000 1000	1 2.5 1	10 20 40	10 20 40	• コストを最適化したリニアシャフト • Ready-to-installユニット • 厳しい環境下でも使用可能な滑りガイド

選定資料

ベルトアクチュエータとボールねじアクチュエータの概要

ベルトアクチュエータ

- 最高速度 10000mm/s
- 許容加速度 50m/s²
- 繰返し位置決め精度 ±0.08mm
- 最大ストローク 8500mm
  (これより長いストロークは要問合せ)
- 選べるモータ取付方向

ボールねじアクチュエータ

- 最高速度 2000mm/s
- 許容加速度 20m/s²
- 繰返し位置決め精度 ±0.003mm
- ス最大ストローク 3000mm

モーメント座標

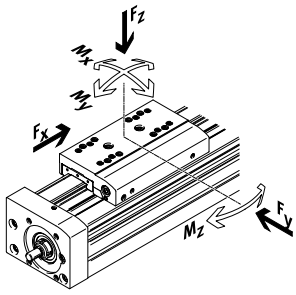

ボールねじアクチュエータ タイプ	F_x [N]	v [mm/s]	Mx [Nm]	My [Nm]	Mz [Nm]	特性
高剛性ボールベアリングガイド						
EGC-HD-BS						
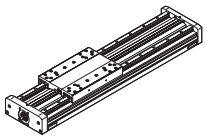	400 650 1500	500 1000 1500	140 300 900	275 500 1450	275 500 1450	• 低重心, 高剛性, 気密性 • ダブルガイド, 高負荷に対応 • リニアガントリおよびカンチレバーのベース軸に最適
ボールベアリングガイド						
EGC-BS-KF						
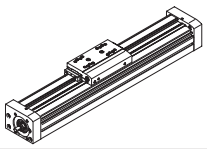	400 650 1500 3000	500 1000 1500 2000	16 36 144 529	132 228 680 1820	132 228 680 1820	• 高剛性, 気密性 • シングルガイド, 高負荷に対応 • 推力と精度に対し最高の要件を満たす • センサはフレームの溝に完全収納でき省スペース
ELGA-BS-KF						
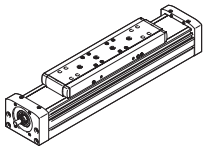	650 1600 3400 6400	500 1000 1500 2000	16 36 104 167	132 228 680 1150	132 228 680 1150	• ガイドレールとボールねじを内部に収納 • シングルガイド, 高負荷に対応 • 推力と精度に対し最高の要件を満たす • 防塵カバーでガイドとボールねじを粉塵から保護 • センサはフレームの溝に完全収納でき省スペース
ELGC-BS-KF						
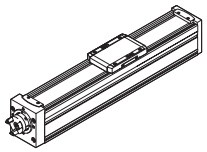	40 100 200 350	600 600 800 1000	1.3 5.5 29.1 59.8	1.1 4.7 31.8 56.2	1.1 4.7 31.8 56.2	• ガイドレールとボールねじを内部に収納 • 防塵カバーでガイドとボールねじを粉塵から保護 • センサはフレームの溝に完全収納でき省スペース
EGSK						
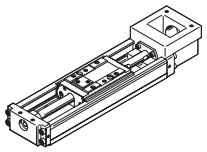	57 133 184 239 392	330 1100 830 1100 1480	13 28.7 60 79.5 231	3.7 9.2 20.4 26 77.3	3.7 9.2 20.4 26 77.3	• 高精度, 高剛性, 省スペースのボールねじアクチュエータ • ケージ付ボールベアリングリニアガイドを採用 • 標準デザインを在庫

特長

At a glance

- 最適化された断面の豊富なサイズのフレームにより最高度の剛性と耐負荷性を保証
- 速度, 加速度と耐モーメント性において優れた性能を発揮
- 豊富なサイズとダストワイパ内蔵テーブルなどのバリエーションにより、より多くのアプリケーションで使用可能
- 高性能なアクチュエータのため、1サイズ小型のもので対応可能に
- センサはフレームの溝に完全収納でき省スペース
- 選べるベルト材質：
  – 長寿命のクロロプレンゴム
  – 長寿命で耐クーラント性の鋼芯線入りPUコート
- 様々な取付方法を用意
- アクチュエータを組み合わせた多軸システム構成用に豊富なアクセサリを用意
- EX3：爆発性雰囲気での使用に最適

フレキシブルなモータ組付位置

モータの組付位置は4方向から自由に選ぶことができ、納入後でも簡単に変更可能

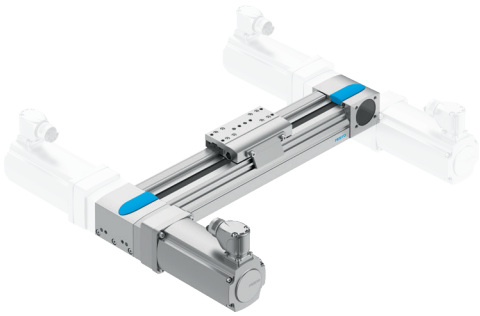

負荷条件に応じたサイズのバリエーション

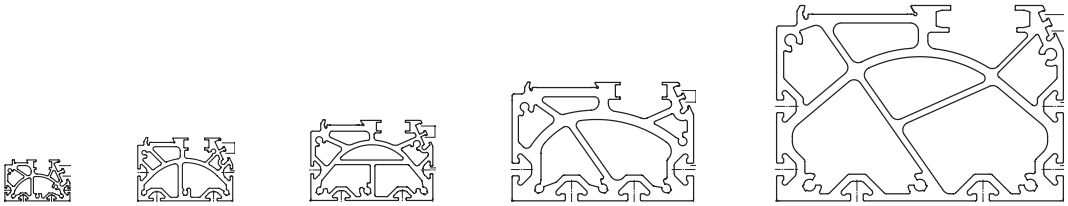

許容負荷特性

表中の値は最大値です。
各数値の詳細については関連するデータシートをご参照ください。

タイプ	サイズ	ストローク [mm]	最高速度 [mm/s]	繰返し位置決め精度 [mm]	推力 [N]	ガイド特性 力とモーメント Fy [N]	Fz [N]	Mx [Nm]	My [Nm]	Mz [Nm]
ボールベアリングガイド										
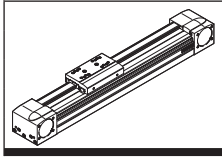	50	50～1900	3000	±0.08	50	650	650	3.5	10	10
	70	50～5000	5000	±0.08	100	1850	1850	16	132	132
	80	50～8500	5000	±0.08	350	3050	3050	36	228	228
	120	50～8500	5000	±0.08	800	6890	6890	144	680	680
	185	50～8500	5000	±0.1	2500	15200	15200	529	1820	1820

Note
エンジニアリングソフトウェア
Electric Motion Sizing
www.festo.com/x/electric-motion-sizing

特長

テーブルバリエーション

標準テーブル

ロングテーブル

追加テーブル

ガイドオプション

ダストワイパ内蔵テーブル

- ワイパによりガイドレールを常にクリーンな状態にし、ボールベアリングガイドを保護

集中給油

➔ P.22

- 給油アダプタにより、半自動または全自動の潤滑デバイスを用いてガイドに継続的に潤滑することが可能
- グリス給油に適したアダプタのデザイン
- テーブルの両側に給油アダプタを配置

エンコーダ

➔ P.13

- インクリメンタルエンコーダでアクチュエータの位置をダイレクトに検出することが可能
  アクチュエータ長さ全体にわたって検出でき、モータコントローラによってこれを補正することが可能

クランプユニット

➔ P.14

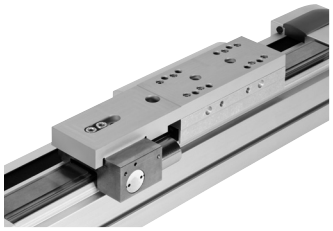

- ワーク保持用の1チャンネルまたは2チャンネルデザイン
- 保持力は直接テーブルに作用するため確実
- サイズ120と185の非常ブレーキ操作回数は限定的

特長

モータ、モータコントローラ、モータ取付キットまで揃えたコンプリートシステム

ベルトアクチュエータ

モータ

サーボモータ:
EMMT-AS
ステッピングモータ:
EMMB-ST, EMMT-ST

Note
ボールねじアクチュエータ EGCとモータ向けに、特別に調整されたコンプリートソリューションを用意しています。

サーボドライブ

サーボドライブ:
CMMT-AS
超低電圧サーボドライブ:
CMMT-ST

モータ取付キット

アキシャルキット

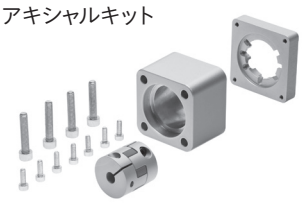

キットに含まれるもの:
- 中間フランジ
- カップリングケース
- カップリング
- ねじ

Peripherals 概要

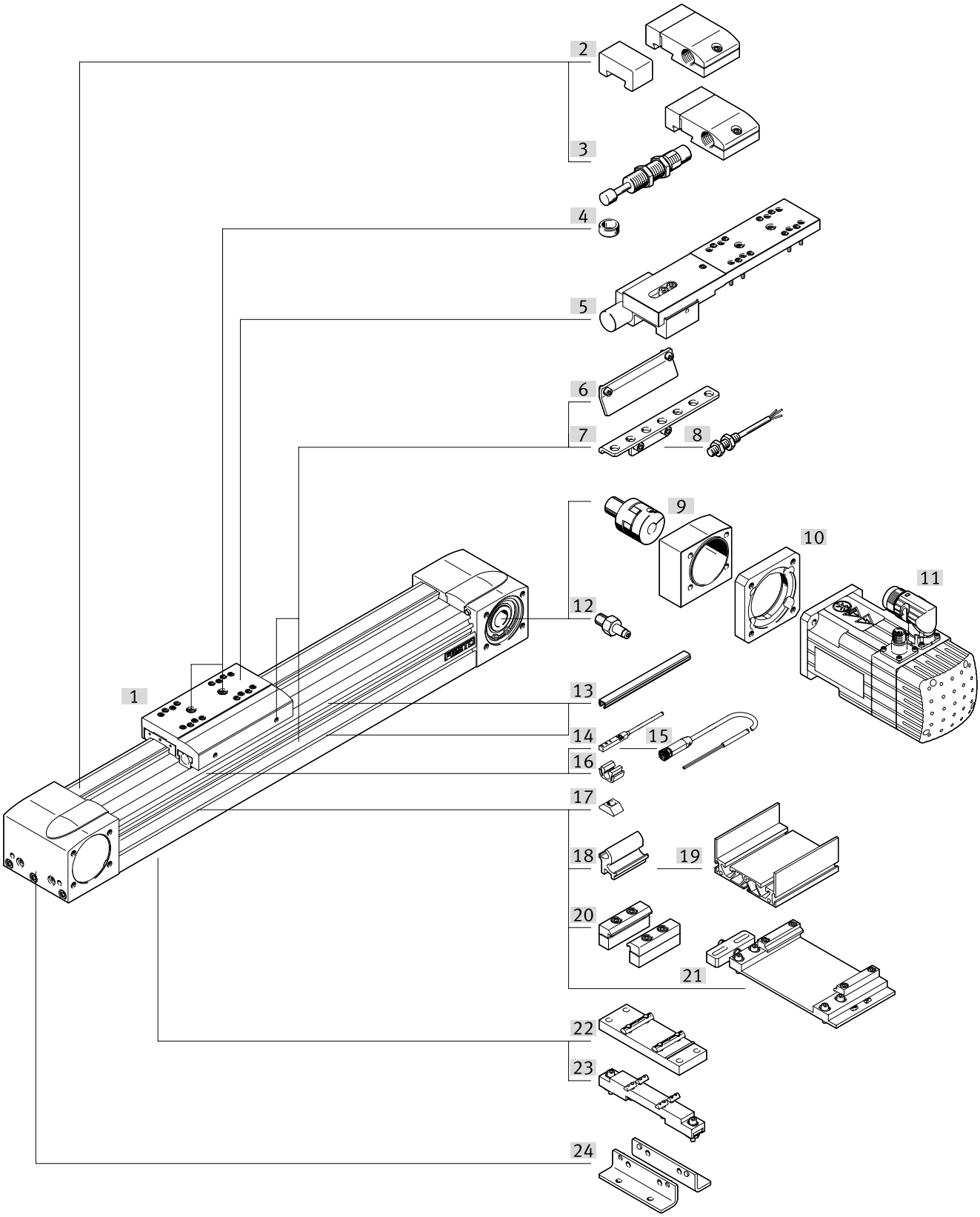

Peripherals 概要

アクセサリ	型式	説明	→ P./検索ワード
[1]	ベルトアクチュエータ EGC-TB-KF	電動アクチュエータ	10
[2]	ラバーバッファ NPE(リテーナ付)	アクチュエータのエンドポジション保護	54
[3]	ショックアブソーバ(リテーナ付) KYE	アクチュエータのエンドポジション保護	54
[4]	センタリングピン/センタリングスリーブ ZBS, ZBH	• テーブル上での負荷やアタッチメントのセンタリング • 製品に付属: – サイズ50, 70:2x ZBS-5 – サイズ80, 120, 185:2x ZBH-9	54
[5]	クランプユニット 1H_-PN, 2H-PN	負荷の落下防止・保持	14
[6]	センサドグ SF-EGC-1	センサによる位置検出用	51
[7]	センサブラケット HWS-EGC	誘導式近接センサ(丸形)取付用	52
[8]	近接センサ, M8 SIEN	誘導式近接センサ, 丸形	55
[9/10]]	アキシャルキット EAMM	モータの直列配置用(構成部品:カップリング, カップリングケース, 中間フランジ)	eamm-a
[11]	モータ EMMT	減速機付/なし, ブレーキ付/なし	emmt
[12]	ドライブシャフトアダプタ EAMB	• 必要に応じて代替インタフェースとして使用可能 • アクチュエータへのモータ組み付け(→ P.46)にドライブシャフトが不要	53
[13]	溝カバー ABP	• 取付溝, センサ溝の保護	54
[14]	近接センサ, T-溝 SIES	T溝誘導式近接センサ	55
[15]	接続ケーブル NEBA	近接センサ用	56
[16]	ケーブルクリップ SMBK	センサケーブルの溝内固定用	54
[17]	溝ナット NST	アタッチメント等組付用	54
[18]	アダプタキット DHAM	フレームサポート組付用	55
[19]	フレームサポート HMIA	ケーブルベアの組み付けとガイド用	55
[20]	本体取付金具 MUE	アクチュエータ取付用	47
[21]	調整キット EADC-E16	アクチュエータの垂直面への取付 取付後、アクチュエータを水平方向へ調整可能	50
[22]	中間サポート EAHF-L5	アクチュエータのフレーム底面からの取付用	48
[23]	調整キット EADC-E15	高さ補正用:ベアリング面の高さ方向の不均一を補正	49
[24]	フート金具 HPE	アクチュエータ取付用	46
–	ガイドユニット EGC-FA	従動用	egc-fa
–	連結シャフト KSK	2台のベルトアクチュエータ EGC-TBを連結して3Dガントリを形成	ksk

型式コード

001	シリーズ	
EGC	電動アクチュエータ	

002	サイズ	
50	50	
70	70	
80	80	
120	120	
185	185	

003	ストローク[mm]	
300	300	
400	400	
500	500	
600	600	
800	800	
1000	1000	
1200	1200	
1500	1500	
_	50～8500	

004	駆動方式	
TB	ベルト駆動	

005	ガイド	
KF	ボールベアリングガイド	

006	予備ストローク[mm]	
_	0～999	

007	テーブル	
GK	標準テーブル	
GP	ダストワイパ内蔵テーブル	
GV	ロングテーブル	
GQ	ダストワイパ内蔵ロングテーブル	

008	追加テーブル, 左側	
	なし	
KL	標準テーブル追加	

009	追加テーブル, 右側	
	なし	
KR	標準テーブル追加	

010	集中給油	
	なし	
C	給油アダプタ	

011	エンコーダ	
	なし	
M1	インクリメンタルエンコーダ, 分解能2.5µm	
M2	インクリメンタルエンコーダ, 分解能10µm	

012	クランプユニット	
	なし	
1HL	1チャンネル, 左	
1HR	1チャンネル, 右	
2H	2チャンネル	

013	クランプユニット操作方法	
	なし	
PN	空気圧式	

014	ベルト材質	
	クロロプレンゴム	
PU2	PUコート	

015	EU認証	
	なし	
EX3	II 2G	

データシート

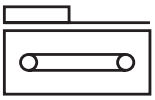

サイズ
50～185

ストローク
50～8500mm

www.festo.com

Repair service

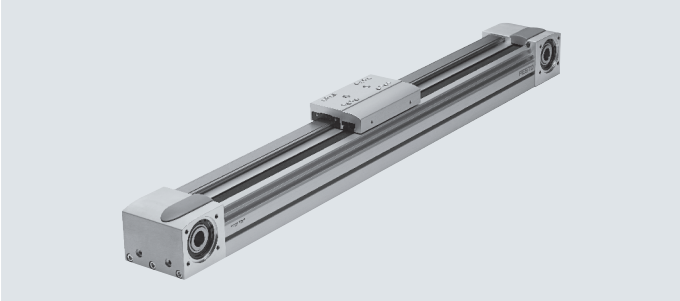

基本仕様						
サイズ		50	70	80	120	185
デザイン		ベルト駆動アクチュエータ				
ガイド		ボールベアリングガイド				
取付姿勢		任意				
ストローク						
EGC-_-GK/-GP	[mm]	50～1900	50～5000	50～8500	50～8500	50～8500
EGC-_-GV/-GQ	[mm]	–	50～5000	50～8500	50～8400	50～8400
最高推力 F_x	[N]	50	100	350	800	2500
無負荷時の最大入力トルク1)	[Nm]	0.072	0.18	0.4	1.4	4.05
無負荷時の最大シフト抵抗1)	[N]	8	14.5	28	70	110
最大入力トルク	[Nm]	0.46	1.24	5	16	93
使用最高速度	[mm/s]	3000	5			
許容加速度	[m/s²]	50				
繰返し位置決め精度	[mm]	±0.08				±0.1

1) 200mm/s時の値, GK/GVでベルト材質：クロロプレンゴム

使用周囲条件		
使用周囲温度	[°C]	–10～+60
保護等級		IP40
デューティサイクル	[%]	100
UKCAマーク(適合宣言書参照)		UK explosion regulations

質量 [g]						
サイズ		50	70	80	120	185
基本質量1)						
EGC-_-GK/-GP		620	1850	3000	10500	32600
EGC-_-GV/-GQ		–	2470	3900	12600	36800
ストローク10mmあたりの加算質量		19	44	62	150	300
可動部質量						
EGC-_-GK/-GP		130	370	620	2180	6500
EGC-_-GV/-GQ		–	550	900	2730	7720
追加テーブル						
EGC-_-KL/-KR		80	300	550	2000	6000
クランプユニット						
EGC-_-1H_-PN		–	–	700	2300	4900
EGC-_-2H-PN		–	–	1300	4000	8300

1) テーブル含む

データシート

ATEX[1]				
サイズ	50	70	80	120
ATEXカテゴリガス	II 2G			
ガス防爆タイプ	c IIB T4 X			
定格防爆温度	–10℃ ≤ Ta ≤ +60℃			
CEマーク(適合宣言書参照)	EU Explosion Protection Directive(ATEX)			
EU外での防爆認証	EPL Db(GB)			
	EPL Gb(GB)			

1) アクセサリのATEX認証にも注意

ベルト						
サイズ		50	70	80	120	185
リード	[mm]	2	3	3	5	8
幅	[mm]	10	15	19.3	30.3	50.5
有効径	[mm]	18.46	24.83	28.65	39.79	73.85
送り量	[mm/rev]	58	78	90	125	232

負荷慣性モーメント						
サイズ		50	70	80	120	185
J_O						
EGC-_-GK	[kgmm²]	16.94	83.34	205.9	1241	17976
EGC-_-GV	[kgmm²]	–	110	265	1465	19690
J_H ストローク1mあたり	[kgmm²/m]	2.6	10.6	18.8	93	760
J_L 有効負荷1kgあたり	[kgmm²/kg]	85	154	205	396	1363.5
J_W 追加テーブル	[kgmm²]	3.56	56.32	126.73	861	8846
J_F クランプユニット						
EGC-_-1H_-PN	[kgmm²]	–	–	143.5	911	6681
EGC-_-2H-PN	[kgmm²]	–	–	266.5	1584	11317

負荷慣性モーメント J_A の計算式: $J_A = J_O + K \times J_W + J_H \times \text{ストローク}\,[m] + J_L \times m_{payload}\,[kg] + J_F$ K= 追加テーブルの数

データシート

材質

Sectional 矢視

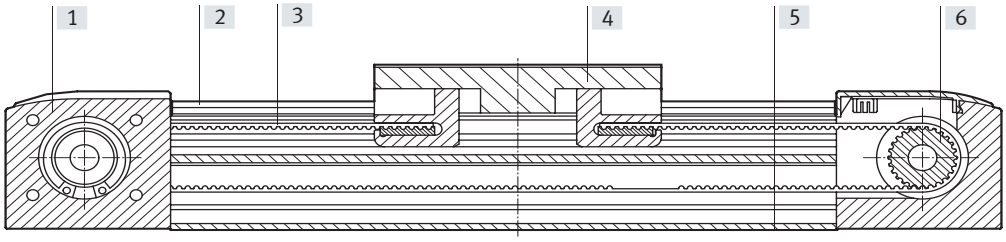

サイズ	50	70	80	120	185
[1] カバー	鍛造アルミ合金アルマイト処理				Painted 鍛造アルミ合金
[2] ガイドレール	ステンレス				
[3] ベルト					
EGC-_	グラス芯線入りナイロンコーティングポリクロロピレン				
EGC-_-PU2	鋼芯線およびナイロンカバー付ポリウレタン				
[4] テーブル	鍛造アルミ合金アルマイト処理				
[5] フレーム	鍛造アルミ合金アルマイト処理				
[6] プーリ	ステンレス				
材質について	RoHs対応				
	塗装阻害物資含む				

テクニカルデータ – エンコーダ

外形寸法 ➔ P.41

型式		EGC-_-M1	EGC-_-M2
分解能	[µm]	2.5	10
エンコーダの最高追従速度	[mm/s]	4000	4000
エンコーダ信号		5 V TTL; A/A, B/B; リファレンスシグナル(N/N, 5mmごと:0パルス)	
信号出力		ラインドライバ出力, プッシュープル出力, 短絡保護	
配線方式		8ピンM12丸形プラグ	
ケーブル長さ	[mm]	160	

使用周囲条件 – エンコーダ

使用周囲温度	[℃]	–10～+70
保護等級		IP64
CEマーク(適合宣言書参照)		EU EMC Directive[1)]

1) 製品の適合性についての詳細は各メーカーのEC適合宣言を参照:www.festo.com/sp ➔ Certificates
機器が住居、オフィス、商業的な環境あるいは中小企業での使用に対する規制の影響を受ける場合、干渉を削減するために追加処置が必要になる場合があります。

ご使用にあたって

エンコーダ付ベルトアクチュエータは右のような用途には適さない

- 磁界のある場所

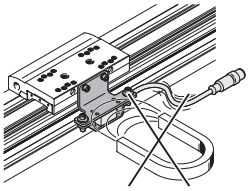

- 溶接

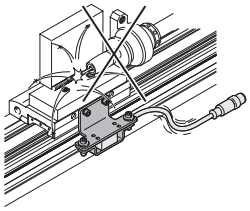

データシート

テクニカルデータ – クランプユニット				外形寸法 → P.37
サイズ		80	120	185
エア接続ポート径		M5	M5	M5
クランプ方式		スプリング力による保持(空気圧で解放)		
静的保持力				
EGC-_-1H_-PN	[N]	320	1200	1500
EGC-_-2H-PN	[N]	640	2400	3000
標準エネルギーでの最高非常ブレーキ操作回数[1]		–	750	750
	[J]		35	70
標準負荷時のクランプ操作回数	[百万サイクル]	0.45	0.05	> 1.4

1) 非常ブレーキ:アクチュエータが動力を喪失した場合に有効負荷を制御すること

使用周囲条件 – クランプユニット		
作動流体		圧縮空気(ISO 8573-1:2010 [7:4:4])
使用圧力範囲		
クランプ開放	[bar]	4.5～8
保持	[bar]	非加圧
使用周囲温度	[℃]	–10～+60

Note

クランプユニット(EGC-_-C)付時、給油アダプタ付の場合にのみアクチュエータへ給油することが可能になります。

データシート

許容負荷特性

記載の負荷やモーメントはテーブル表面の中心部での値を適用しています。力の作用点はガイドレールの中心部です。
可動範囲での負荷やモーメントは下記の許容値を超えて使用することはできません。クッション工程では特に注意が必要となります。

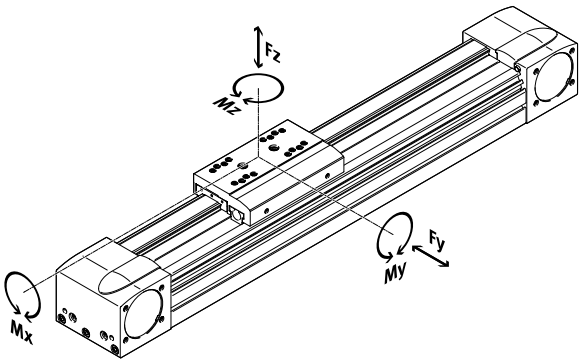

寿命目安時の許容モーメント

サイズ		50	70	80	120	185
寿命目安	[km]	5000				
$Fy_{max.}$	[N]	650	1850	3050	6890	15200
Fz_{max}	[N]	650	1850	3050	6890	15200
$Mx_{max.}$	[Nm]	3.5	16	36	144	529
$My_{max.}/Mz_{max.}$						
EGC-_-GK/-GP	[Nm]	10	51	97	380	1157
$My_{max.}/Mz_{max.}$						
EGC-_-GV/-GQ	[Nm]	–	132	228	680	1820

Note

ガイド システムの寿命目安を5000kmにするには、5000kmにおける許容負荷とモーメントに基づいて、負荷比較係数の値が fv ≦ 1となる必要があります。

異なる複数の指定された負荷やモーメントがアクチュエータに同時にかかる場合、指定された許容負荷に加えて、次の式を満たす必要があります：

負荷比較係数の計算：

$$f_v = \frac{|F_{y1}|}{F_{y2}} + \frac{|F_{z1}|}{F_{z2}} + \frac{|M_{x1}|}{M_{x2}} + \frac{|M_{y1}|}{M_{y2}} + \frac{|M_{z1}|}{M_{z2}} \leq 1$$

F_1/M_1 = 動的値
F_2/M_2 = 許容値

データシート

寿命目安の計算

ガイドの寿命は搭載する負荷によって大きく変わります。
下グラフは大まかなガイドの寿命を導き出すための寿命に対する負荷比較係数 fvを表すものです。

ここに示す値は理論的なものです。
負荷比較係数 fvが1.5よりも大きくなる場合にはお近くのフエストまでご相談ください。

寿命目安 l時の負荷比較係数 fv

例：
X kgの負荷を移動させようとした時にP.13の計算式より負荷比較係数 fv = 1.5となった。グラ より、ガイドの寿命は約1500kmであることがわかる。
加速度を落とすことでMzとMyの値を下げると負荷比較係数 fv = 1となり、この時の寿命は5000kmまで引き上げられる。

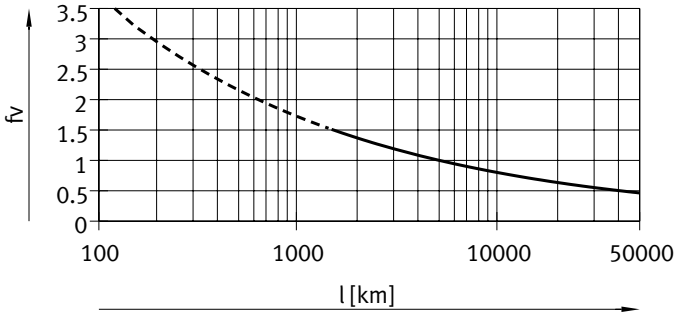

Note

エンジニアリングソフトウェア
Electric Motion Sizing
www.festo.com/x/electric-motion-sizing

寿命5000km時のガイドへの負荷質量は選定用ソフトウェアで算出することが可能です。

f_v > 1.5はボールベアリングガイドに対する理論値です。

寿命5000km時のボールベアリングガイドへの動的負荷·モーメントの比較負荷特性値

動的および静的負荷モーメントで表すボールベアリングガイドの比較負荷特性値は、ISOとJIS両方で規格化されています。これら負荷とモーメントはISOでは100km、JISでは50kmの寿命をそれぞれ想定しています。
負荷特性値は寿命に影響を与えるものですので、ボールベアリングガイドの寿命5000km時の動的許容負荷とモーメントについてはISO/JISの規格とは比較できません。

EGC-BSのガイドとボールベアリングガイドのキャパとの比較を容易にするために、下表に寿命100km時の理論許容負荷とモーメントを掲載します。
これはISOで規格化された動的負荷とモーメントに相当します。
これらの100km時の値は数学的に計算したものです。ISO規格の動的負荷とモーメントとの比較のみに使用してください。アクチュエータにこれらの負荷やモーメントを直接加えるとアクチュエータが破損することがあります。

寿命目安100km時の許容負荷とモーメント(ガイドに対してのみ)

サイズ		50	70	80	120	185
$Fy_{max.}$	[N]	2395	6815	11236	25383	55997
$Fz_{max.}$	[N]	2395	6815	11236	25383	55997
$Mx_{max.}$	[Nm]	13	59	133	531	1949
$My_{max.}/Mz_{max.}$						
EGC-_-GK/-GP	[Nm]	37	188	357	1400	4262
$My_{max.}/Mz_{max.}$						
EGC-_-GV/-GQ	[Nm]	–	486	840	2505	6705

データシート

搭載負荷質量 m時の許容加速度 a

サイズ50

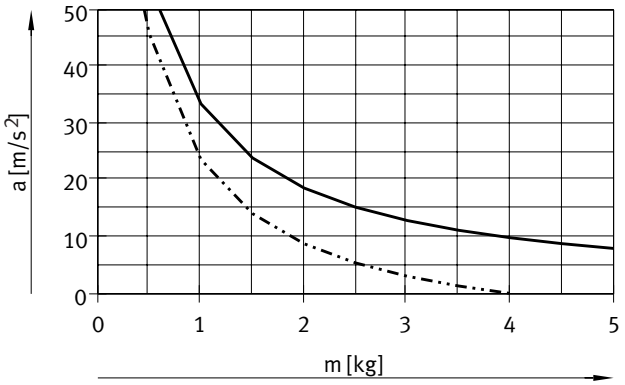

サイズ:70

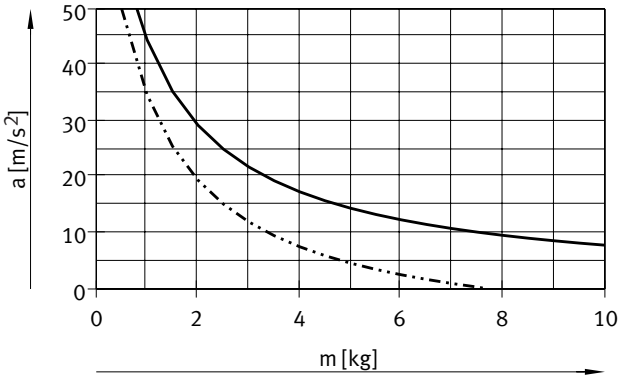

サイズ:80

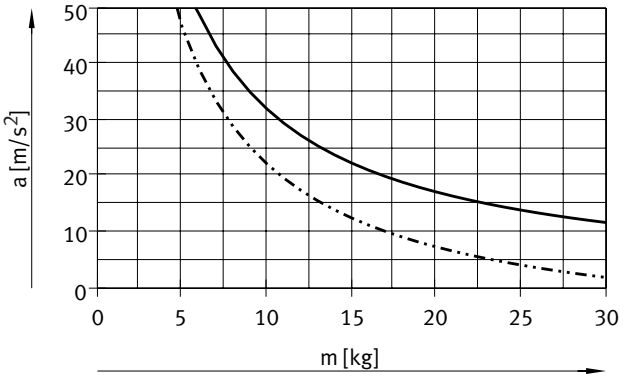

サイズ 120

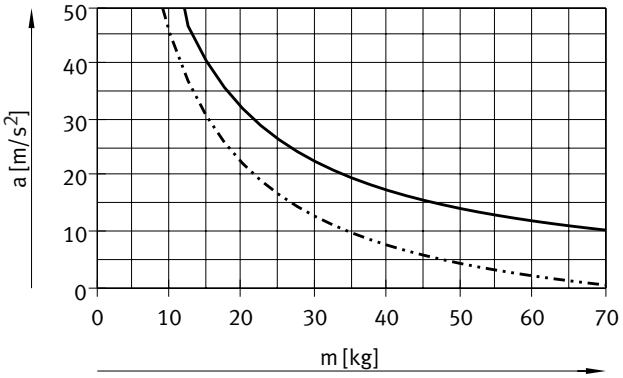

サイズ 185

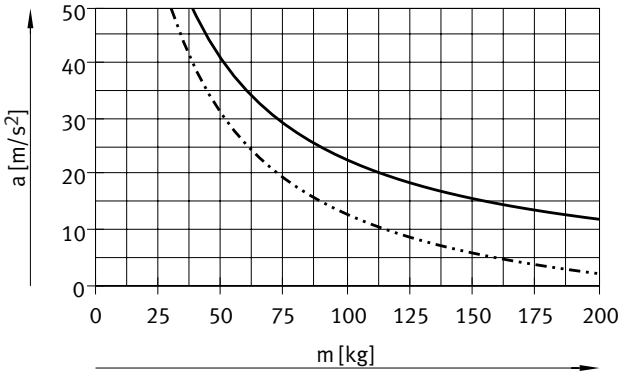

水平軸時
垂直軸時

データシート

回転速度 n時の移動速度 v

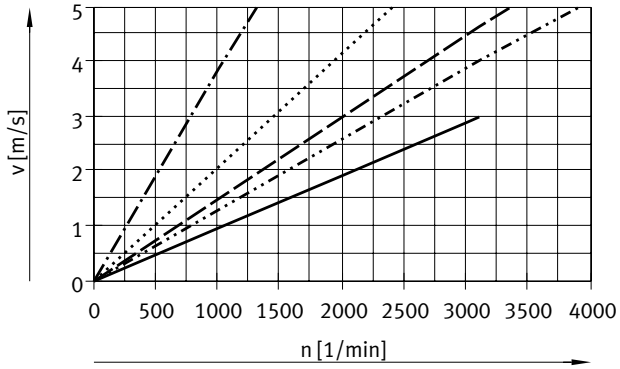

EGC-50
EGC-70
EGC-80
EGC-120
EGC-185

入力トルク M時の理論推力 F

サイズ50/70

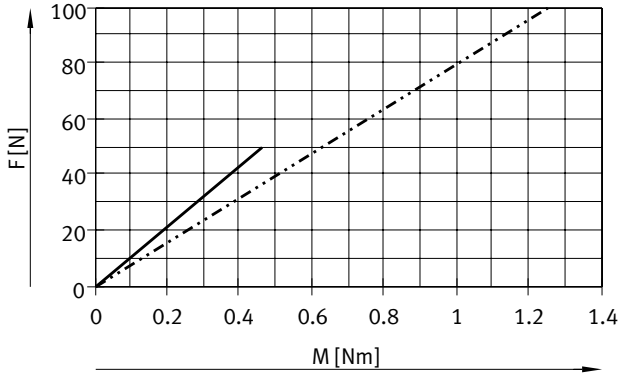

EGC-50
EGC-70

サイズ80/120

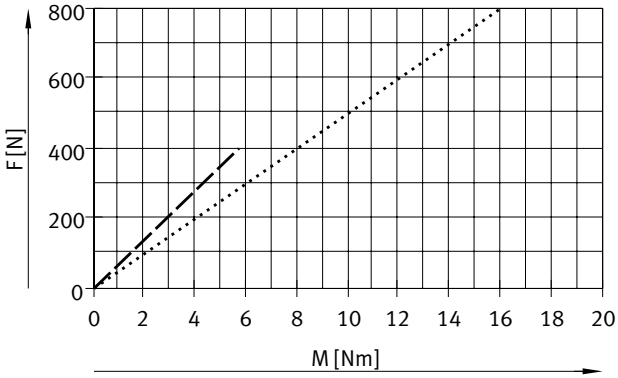

EGC-80
EGC-120

サイズ185

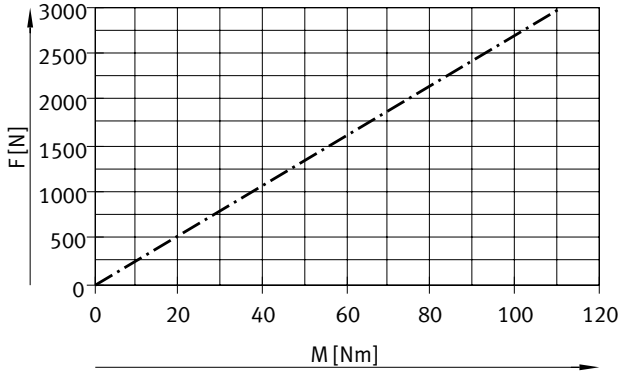

EGC-185

データシート

予備ストローク

ストローク　　予備ストローク

型式上で選ぶストロークは原則、移動に必要なストロークです。テーブル型式 GK/GVにはダストワイパは内蔵されていません。これらのテーブルバリエーションには(ストロークの一部に含まれない)テーブルとアクチュエータのカバーとの間に”安全距離”を設けています。

テーブルとアクチュエータのカバーとの間の安全距離(GK/GV)はテーブルバリエーション GP/GQとGK-C/GV-Cでは型式構成品の中で”予備ストローク”として定義します。GK/GVでは予備ストロークは両側の安全距離にさらに追加する距離を表します。

- 予備ストロークは自由に設定可能
- ストローク+予備ストロークx2が各サイズの最大ストロークを超えてはならない

例:
EGC-70-500-TB-KF-20H-...
ストローク　= 500mm
2x 予備ストローク　= 40mm

トータルストローク　= 540mm
(540mm = 500mm + 2x 20mm)

サイズ	50	70	80	120	185
L9 = GK/GV時の安全距離 [mm] (片側あたり)	–	10.5	13	18	21

ストロークの減少

標準テーブル GK/GP, ロングテーブル GV/GQ, 追加テーブル KL/KR

- 追加テーブル時、追加したテーブル長さと各テーブル間距離のぶん使用できるストロークが短くなる
- テーブルの型式コードがGP/GQの場合、追加されるテーブルもダストワイパ付になる
- テーブルの型式コードがGV/GQであっても追加されるテーブルはロングテーブルにはならない
- テーブルの型式コードがGK-C/GV-Cの場合、追加されるテーブルも給油アダプタ付になる

L16 = テーブル長さ
L17 = 追加テーブル長さ
L18 = テーブル間距離
[1] 追加テーブル

例:
型式 EGC-70-500-TB-_-GK-KL/KR
ストローク
(追加テーブルなし) = 500mm
L18 = 20mm
L16, L17 = 100mm

ストローク
(追加テーブルあり) = 380mm
(500mm – 20mm – 100mm)

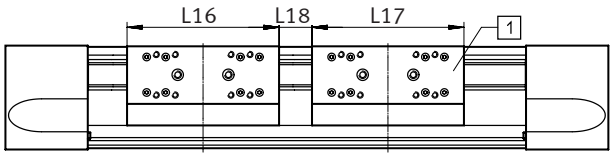

外形寸法 – 追加テーブル

サイズ	50	70		80		120		185	
テーブル	GK/GV	GK/GV	GP/GQ, GK-C/GV-C	GK/GV	GP/GQ, GK-C/GV-C	GK/GV	GP/GQ, GK-C/GV-C	GK/GV	GK-C/GV-C
L17 [mm]	65	100	125	120	146	200	236	280	308

データシート

ストロークの減少

ラバーバッファ NPE/ショックアブソーバ YSRW(リテーナ KYE含む)

- 使用できるストロークはラバーバッファ/ショックアブソーバ+リテーナの長さだけ減少する
- カバーに設置されたゴムクッションは取り外しておく
- ショックアブソーバは給油アダプタ付テーブル時には使用できない.

サイズ		50	70	80	120	185
ラバーバッファ	[mm]	30	43	68	98	133
With ショックアブソーバ	[mm]	26	42	63	84	107

ストロークの減少

クランプユニット

- ストロークはクランプユニットの長さだけ減少する
- 1チャンネルの場合、ストロークは片側のクランプユニットのぶんだけ減少する
- 2チャンネルの場合、ストロークは両側のクランプユニットのぶん減少する
- ショックアブソーバはクランプユニット付時には使用できない

サイズ		80	120	185
EGC-_-1H_-PN	[mm]	87	124	131
EGC-_-2H-PN	[mm]	174	248	262

断面2次モーメント

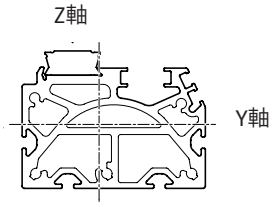

サイズ		50	70	80	120	185
Iy	[mm⁴]	$8.4x10^4$	$3.95x10^5$	$8.44x10^5$	$4.62x10^6$	$2.34x10^7$
Iz	[mm⁴]	$1.14x10^5$	$5.77x10^5$	$1.16x10^6$	$5.65x10^6$	$2.74x10^7$

データシート

負荷 F時の取付指示間隔 Lの目安(本体取付金具 MUE/中間サポート EAHFなし)

ストロークが長くなると、たわみを制限するためにアクチュエータを支持しなければならない場合があります。
下表は各取付姿勢時のサポート間隔 l[mm]時の搭載可能負荷質量Fを表したものです。
この時のたわみ量fは0.5mmです。

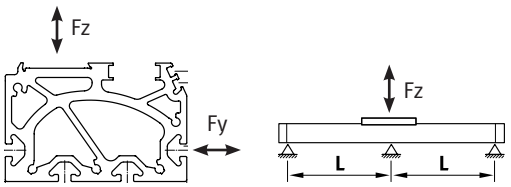

Fy

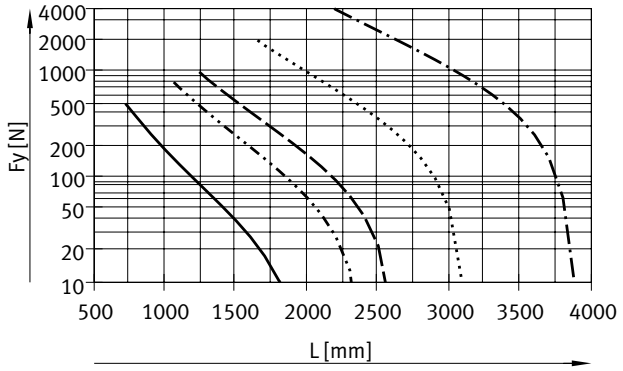

Fz

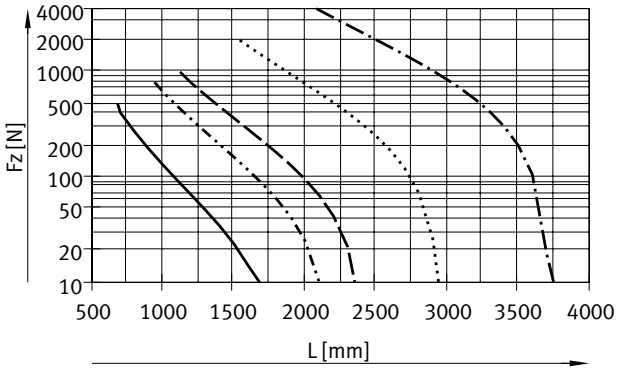

EGC-50
EGC-70
EGC-80
EGC-120
EGC-185

たわみ量の限界値

アクチュエータの性能を損なわないために、下記のたわみ量の限界値を超えないよう配慮してください。
たわみによる変形は摩擦抵抗を増加させ、これによりアクチュエータの寿命を縮める原因になります。

サイズ	負荷移動時	負荷静止時
50～185	アクチュエータ全長の0.05%(max. 0.5mm)	アクチュエータ全長の0.1%

データシート

集中給油

給油アダプタにより、湿度の高いアプリケーションやウエットな周囲条件においてベルトアクチュエータのガイド部に半自動または全自動的に、かつ恒久的に給油することができます。

- 適用サイズ70, 80, 120, 185
- 油とグリスに対応
- アクチュエータの外形寸法は集中給油あり/なしとも同じ

- 給油ポートは3方向に設置使用可能なテーブル:
  - 標準テーブル GK
  - ロングテーブル GV
  - 追加テーブル KL, KR
- 使用不可のテーブル:
  - ダストワイパ内蔵ボールベアリングガイド GP, GP

テーブル 外形寸法
➔ P.31

カスタマイズデザインの接続オプション

右図は上面接続の場合のカスタマイズした給油インタフェースを表したものです。

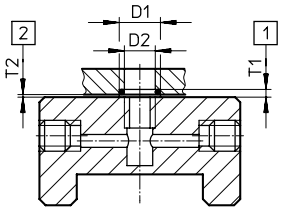

D1 $8^{+0.2m}$m
D2 6mm
T1 $0.6_{-0.05m}$m
T2 $0.1^{+0.2m}$m
Oリング ⌀ 6x1mm(DIN3771)

[1] Oリングの深さ
[2] 必要となるすき間

外形寸法図 ➔ P.31

集中給油システムの構図

集中給油システムには追加でコンポーネントが必要になります。右図では様々な集中給油を形成するオプション(手動ポンプ, 空気圧式ポンプや電動ポンプなど)についてを表しています。Festoではこれらの追加コンポーネントは扱っていませんが、以下のメーカーでは取り扱っています:

- Lincoln
- Bielomatik
- SKF(Vogel)

Festoではこれらメーカー製のものを推奨しています。これらのメーカーでは必要となる全てのコンポーネントを取り揃えています。

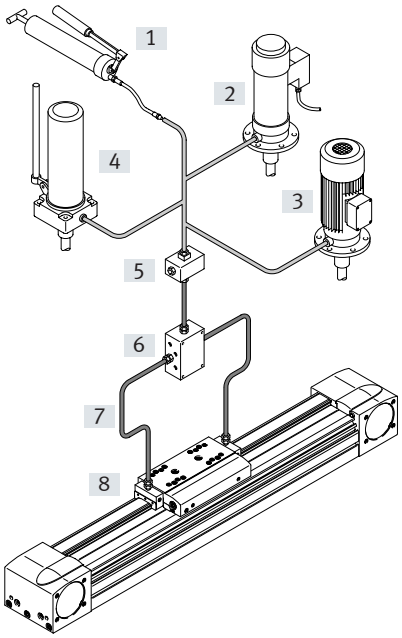

[1] ハンドポンプ
[2] 空気圧式ポンプ
[3] 電動ポンプ
[4] 手動ポンプ
[5] ニップルブロック
[6] ディストリビュータ
[7] チューブ
[8] 継手

データシート

外形寸法図

CADデータのダウンロード ➔ www.festo.com

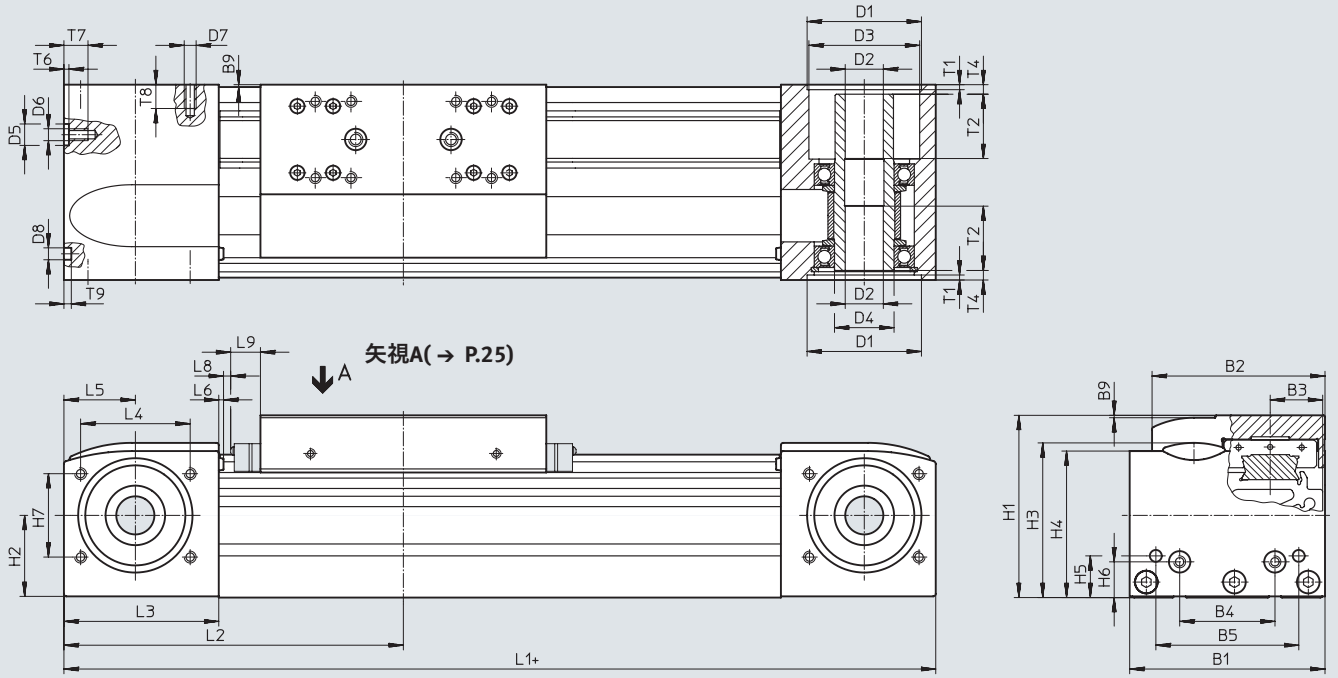

+ = ストローク + 2x 予備ストロークを加算

L9 GK/GVの安全距離(片側あたり)
GP/GQ時のダストワイパの長さ ➔ P.19
GK-C/GV-C時の給油アダプタの長さ ➔ P.31

追加テーブル時のストロークの減少 ➔ P.19

サイズ	B1	B2	B3	B4	B5	B9	D1 H7	D2 ø H7	D3 ø	D4 ø	D5 ø H7	D6
50	48	39	11.5	20	35	1	27	8	20	15	–	M4
70	69	58.6	16.5	30	45	1	38	10	28	20	–	M5
80	82	72.6	22	40	60	1	48	16	46.5	25	9	M5
120	120	107	33	80	40	1	62	23	59	35	–	M8
185	186	169	53	120	80	1	95	32	90	60	–	M10

サイズ	D7	D8 ø H7	H1	H2	H3	H4	H5	H6	H7	L1		L2	
										GK	GV	GK	GV
50	M3	5	42.5	16.5	37.6	35.5	10.5	10.5	18	155	–	77.5	–
70	M5	5	64	28	53.7	50.8	13	13	29	246	346	123	173
80	M5	5	76.5	34.5	65	61.5	17.5	15	35	286	386	143	193
120	M6	9	111.5	51.6	95.9	91.1	22	22	54	446	546	223	273
185	M8	9	172.5	80.5	152.6	143	25	25	80	612	712	306	356

サイズ	L3	L4	L5	L6	L8	L9	T1	T2	T4	T6	T7	T8	T9
50	40	26	20	1.8	3	–	1.5	–	5.9	–	7	8	3.1
70	57.5	36	27.5	1.8	3	10.5	2.1	18	7.15	–	10	12	3.1
80	65	46	30	2	3	13	2.1	27	4	2.1	10	12	3.1
120	100	64	50	2	3	18	3.1	29.5	4	–	16	14	2.1
185	140	80	70	2	3	21	2.8	34.5	4	–	20	17	2.1

データシート

フレーム

サイズ:50

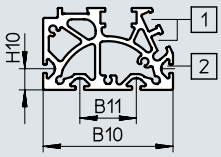

サイズ:70

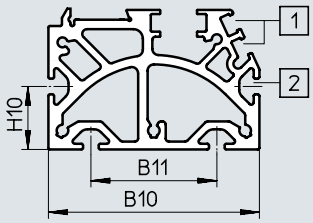

サイズ80

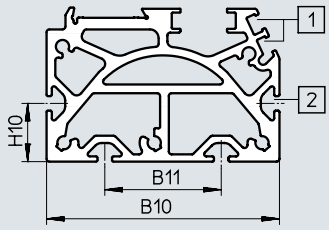

サイズ 120

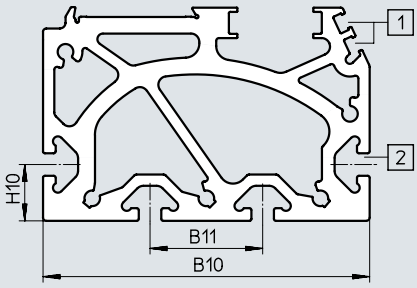

サイズ185

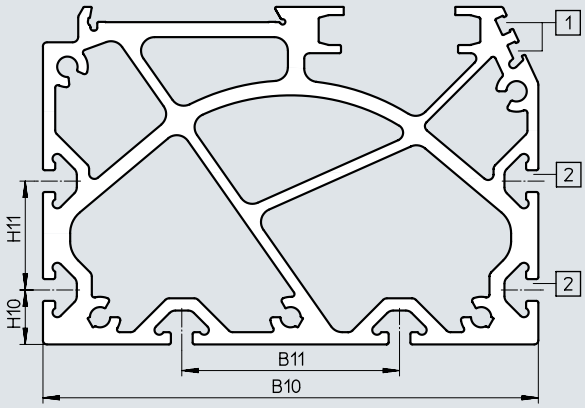

[1] センサ取付溝
[2] 取付溝

サイズ	B10	B11	H10	H11
50	46	20	7.5	–
70	67	40	20	–
80	80	40	20	–
120	116	40	20	–
185	182	80	20	40

Note

ベアリング面と取付部の平面度、およびパラレル構造での使用に関する要件
www.festo.com/sp ➔
User documentation

データシート

外形寸法図

CADデータのダウンロード ➔ www.festo.com

GK – 標準テーブル/GP – 標準テーブル, ダストワイパ内蔵

サイズ50

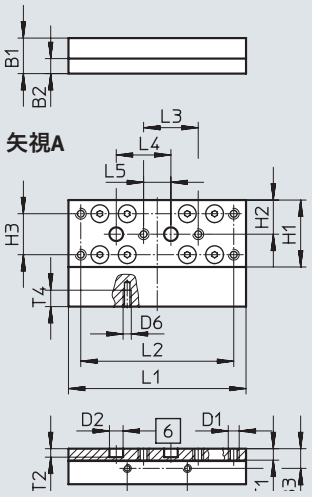

サイズ70

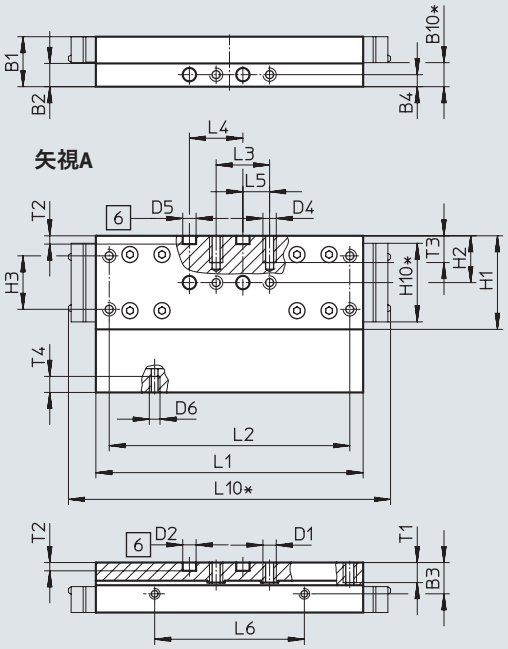

サイズ80

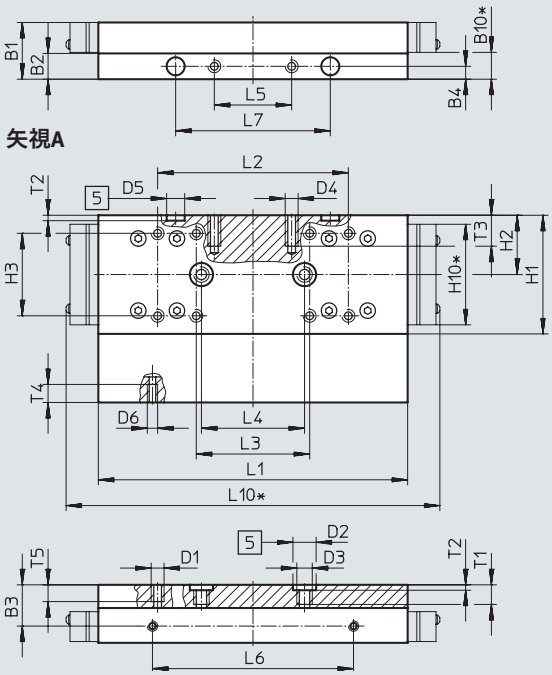

サイズ 120

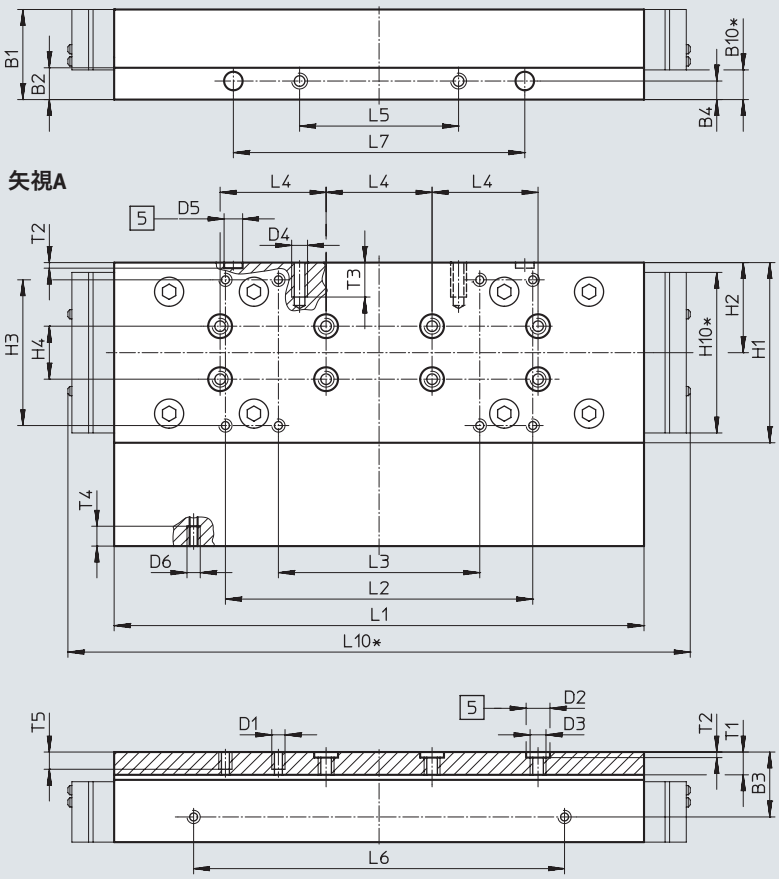

[5] センタリングスリーブ用穴
[6] センタリングピン用穴
* ダストワイパ内蔵テーブル

データシート

外形寸法図 CADデータのダウンロード ➔ www.festo.com

GK – 標準テーブル

サイズ185

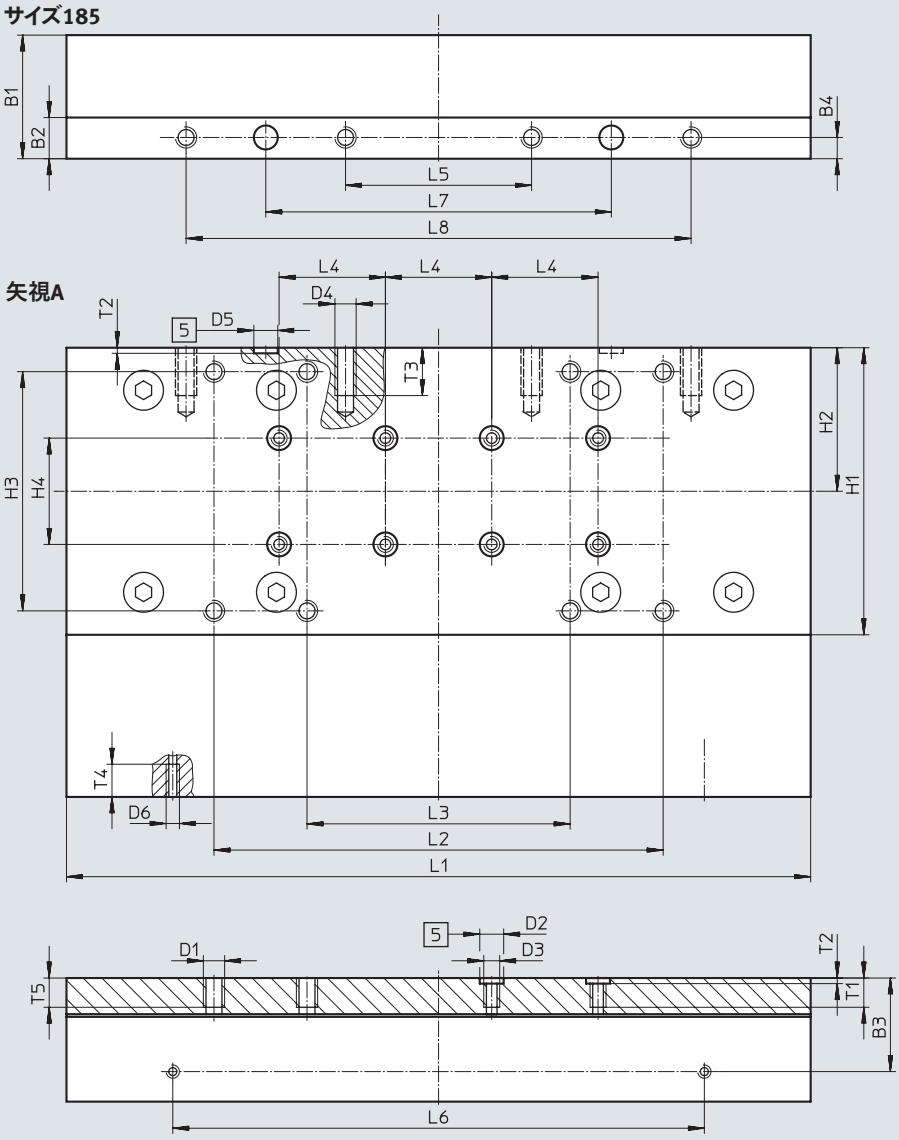

矢視A

[5] センタリングスリーブ用穴

サイズ	B1	B2	B3	B4	B10*	D1	D2 ø H7	D3	D4	D5 ø H7	D6	H1	H2	H3	H4 ±0.03
50	13	5.5	7.2	–	–	M4	5	–	–	–	M3	24.5	12.5	15±0.1	–
70	18.7	8.7	11.7	4.5	9	M5	5	–	M5	5	M4	35	17.5	20±0.1	–
80	22	10	16	5	10.4	M5	9	M6	M5	7	M4	46	23	32±0.2	–
120	34	12	24.5	7	11.2	M5	9	M6	M6	7	M5	68	34	55±0.2	20
185	46.5	15.5	35.2	8	–	M8	9	M6	M8	9	M5	108	54	90±0.2	40

サイズ	H10*	L1 ±0.1	L2	L3	L4 ±0.03	L5	L6 ±0.1	L7 ±0.05	L8 ±0.2	L10*	T1	T2 +0.1	T3	T4	T5
50	–	65	56±0.1	20±0.1	20	10±0.1	22	–	–	–	4.2	3.1	–	6	–
70	29.4	100	90±0.1	20±0.1	20	10±0.1	56	–	–	121	7.5	3.1	10	6	–
80	39	120	74±0.2	44±0.2	40	30±0.1	78	60	–	145	8.6	2.1	12	7	7.5
120	60.6	203.3	116±0.2	76±0.2	40	60±0.1	140	110	–	235	8.6	2.1	13	7.5	7.5
185	–	282.8	169±0.2	99±0.2	40	70±0.2	200	130	190	–	11	2.1	18	12.3	12

* ダストワイパ内蔵テーブル

データシート

外形寸法図 CADデータのダウンロード ➔ www.festo.com

GV – ロングテーブル/GQ – ロングテーブル, ダストワイパ内蔵

サイズ70

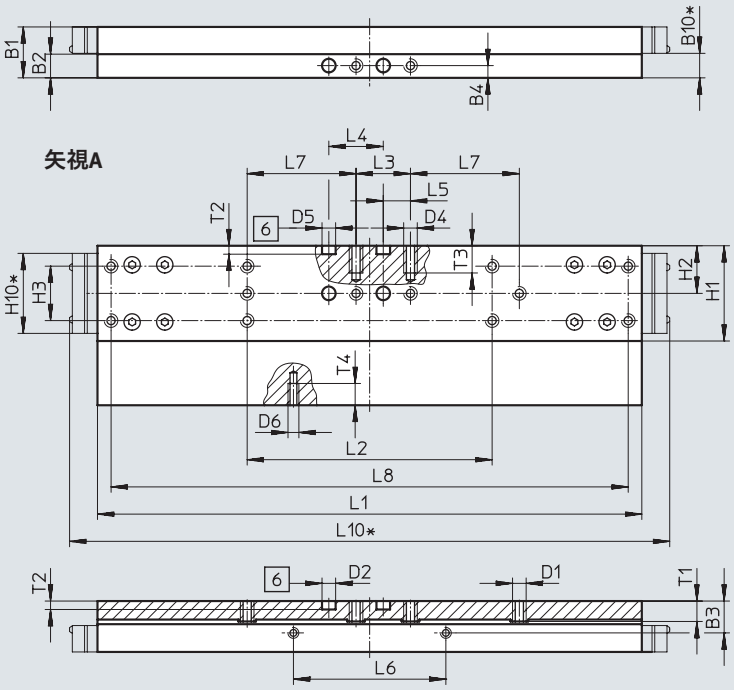

サイズ80

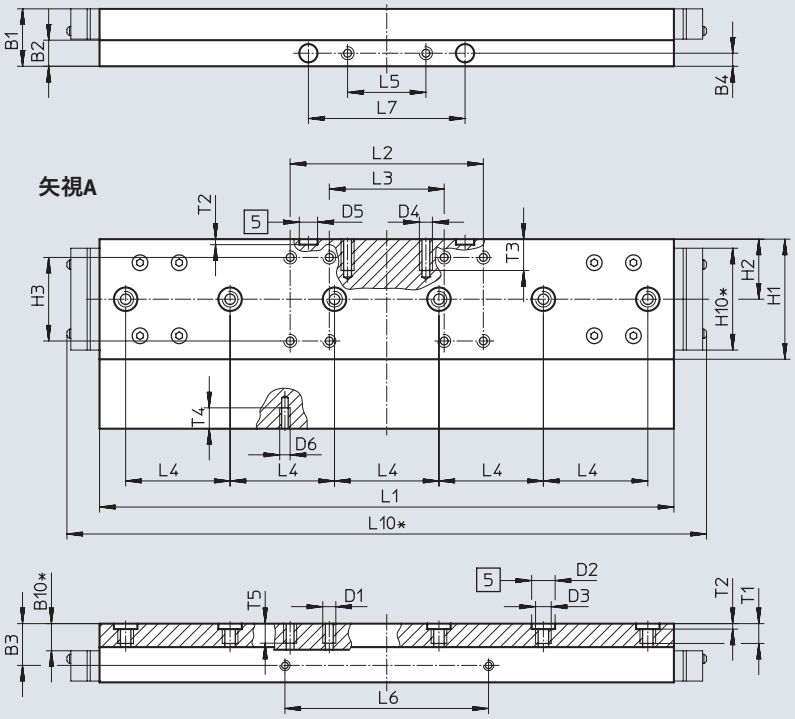

[5] センタリングスリーブ用穴
[6] センタリングピン用穴
* ダストワイパ内蔵テーブル

データシート

外形寸法図 CADデータのダウンロード ➔ www.festo.com

GV – ロングテーブル/GQ – ロングテーブル, ダストワイパ内蔵

サイズ120

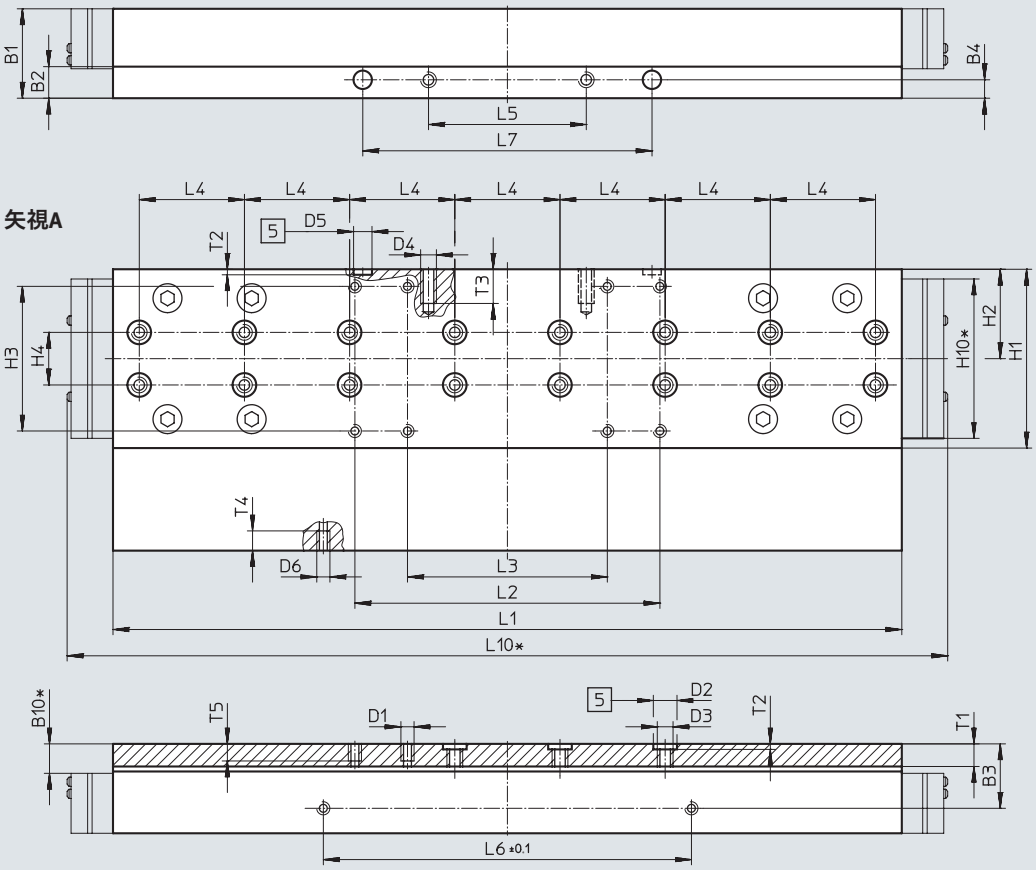

[5] センタリングスリーブ用穴
* ダストワイパ内蔵テーブル

サイズ	B1	B2	B3	B4	B10*	D1	D2 ⌀ H7	D3	D4	D5 ⌀ H7
70	18.7	8.7	11.7	4.5	9	M5	5	–	M5	5
80	22	10	16	5	10.4	M5	9	M6	M5	7
120	34	12	24.5	7	11.2	M5	9	M6	M6	7

サイズ	D6	H1	H2	H3	H4 ±0.03	H10*	L1 ±0.1	L2	L3	L4 ±0.03
70	M4	35	17.5	20±0.1	–	29.4	200	90±0.1	20±0.1	20
80	M4	46	23	32±0.2	–	39	220	74±0.2	44±0.2	40
120	M5	68	34	55±0.2	20	60.6	303.3	116±0.2	76±0.2	40

サイズ	L5 ±0.1	L6 ±0.1	L7	L8 ±0.2	L10*	T1	T2 +0.1	T3	T4	T5
70	10	56	40±0.1	190	221	7.5	3.1	10	6	–
80	30	78	60±0.05	–	245	8.6	2.1	12	7	7.5
120	60	140	110±0.05	–	335	8.6	2.1	13	7.5	7.5

* ダストワイパ内蔵テーブル

データシート

外形寸法図 CADデータのダウンロード ➔ www.festo.com

GV – ロングテーブル

サイズ185

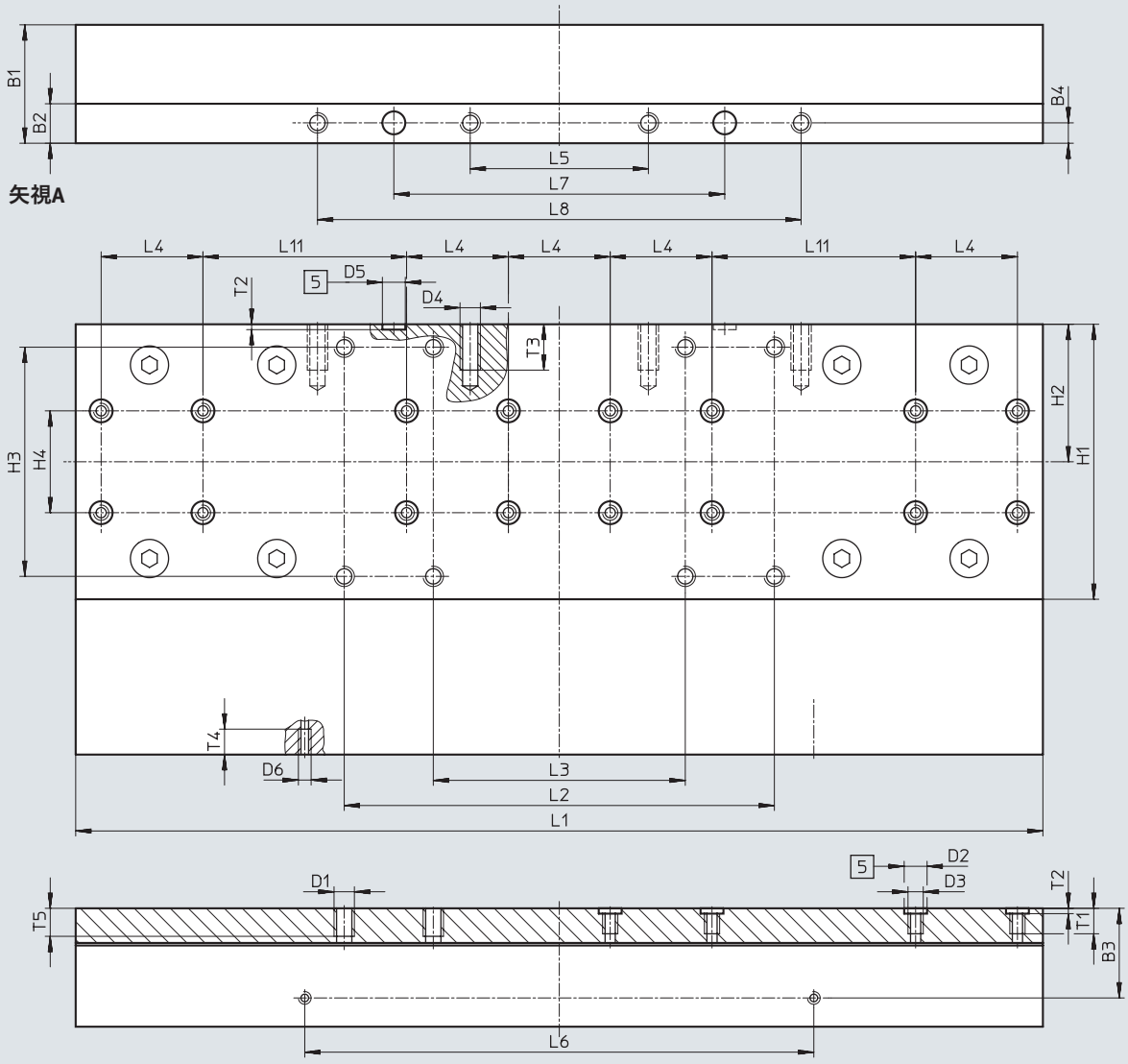

[5] センタリングスリーブ用穴

サイズ	B1	B2	B3	B4	D1	D2 ø H7	D3	D4	D5 ø H7
185	46.5	15.5	35.2	8	M8	9	M6	M8	9

サイズ	D6	H1	H2	H3 ±0.2	H4 ±0.03	L1 ±0.1	L2 ±0.2	L3 ±0.2	L4 ±0.03
185	M5	108	54	90	40	382.8	169	99	40

サイズ	L5 ±0.2	L6 ±0.1	L7 ±0.05	L8 ±0.2	L11 ±0.03	T1	T2 +0.1	T3	T4	T5
185	70	200	130	190	80	11	2.1	18	10	12

データシート

外形寸法図 CADデータのダウンロード ➔ www.festo.com

GK-C – 標準テーブル, 集中給油ポート

サイズ70

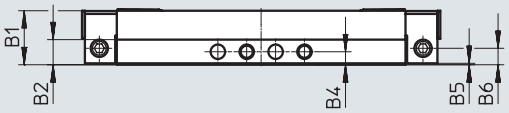

矢視A

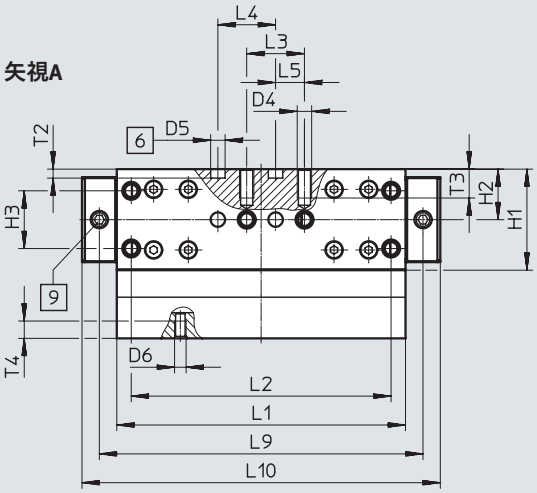

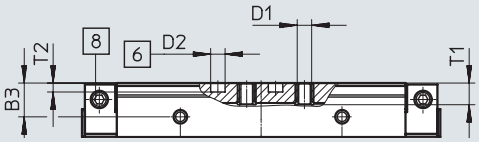

[6] センタリングピン用穴
[8] 給油アダプタ用給油ポート
M6ねじ, 深さ6mm
[9] 給油アダプタ用給油ポート
M6ねじ, 深さ5.5mm

サイズ	B1	B2	B3	B4	B5	B6	D1	D2 ø H7	D4
70	18.7	8.7	11.7	4.5	0.5	5.7	M5	5	M5

サイズ	D5 ø H7	D6	H1	H2	H3 ±0.1	L1 ±0.1	L2 ±0.1	L3 ±0.1	L4 ±0.03
70	5	M4	35	17.5	20	100	90	20	20

サイズ	L5	L6 ±0.1	L9	L10	L11	T1	T2 +0.1	T3	T4
70	10	56	112.1	124.1	30	7.5	3.1	10	6

データシート

外形寸法図 CADデータのダウンロード ➔ www.festo.com

GK-C – 標準テーブル, 集中給油ポート

サイズ80

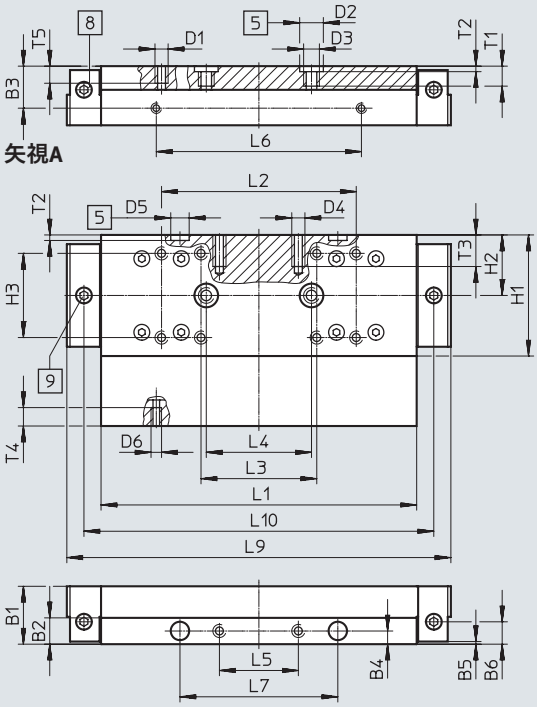

サイズ120

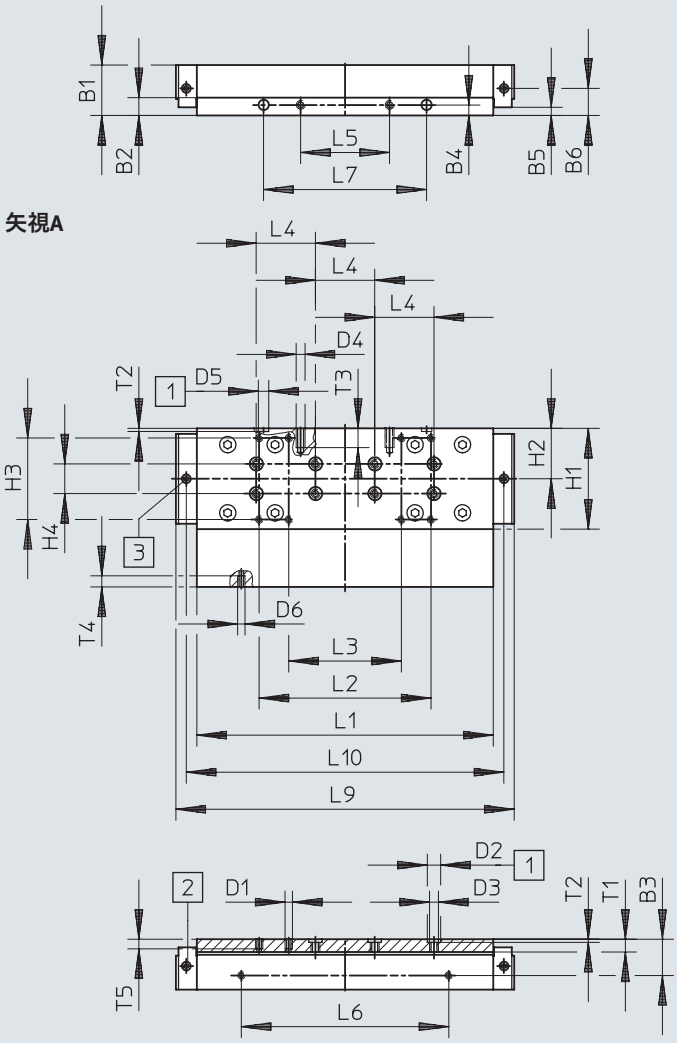

[5] センタリングスリーブ用穴
[8] 給油アダプタ用給油ポート
M6ねじ, 深さ6mm
[9] 給油アダプタ用給油ポート
M6ねじ, 深さ5.5mm

サイズ	B1	B2	B3	B4	B5 ±0.1	B6	D1	D2 ø H7	D3	D4
80	22	10	16	5	1	8.5	M5	9	M6	M5
120	34	12	24.5	7	5.5	13.9	M5	9	M6	M6

サイズ	D5 ø H7	D6	H1	H2	H3 ±0.2	H4 ±0.03	L1 ±0.1	L2 ±0.2	L3 ±0.2	L4 ±0.03
80	7	M4	46	23	32	–	120	74	44	40
120	7	M5	68	34	55	20	203.3	116	76	40

サイズ	L5 ±0.1	L6 ±0.1	L7 ±0.05	L9	L10	T1	T2 +0.1	T3	T4	T5
80	30	78	60	146	133	8.6	2.1	12	7	7.5
120	60	140	110	228.3	214.3	8.6	2.1	13	7.5	7.5

データシート

外形寸法図 CADデータのダウンロード ➔ www.festo.com

GK-C – 標準テーブル, 集中給油ポート

サイズ185

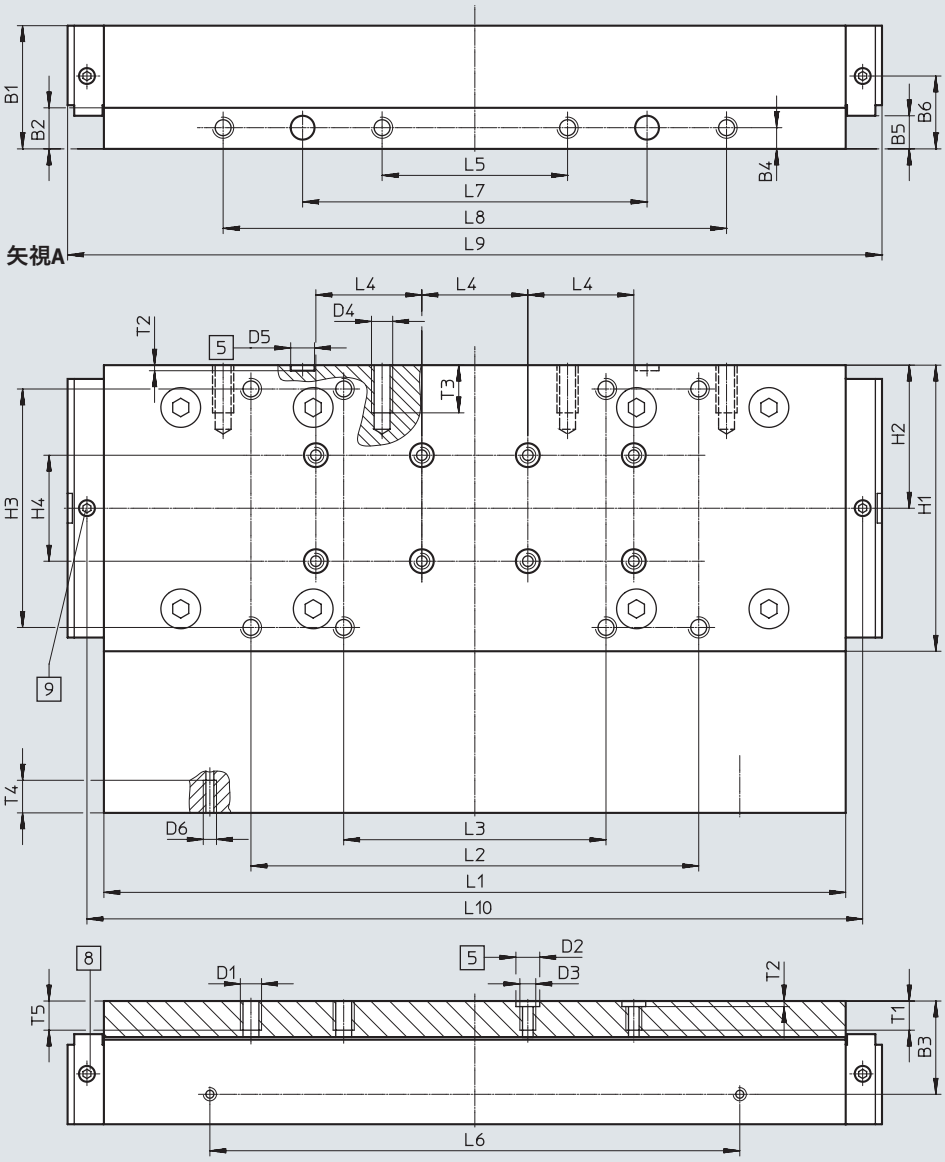

[5] センタリングスリーブ用穴

[8] 給油アダプタ用給油ポート
M6ねじ, 深さ6mm

[9] 給油アダプタ用給油ポート
M6ねじ, 深さ5.5mm

サイズ	B1	B2	B3	B4	B5 ±0.1	B6	D1	D2 ø H7	D3	D4
185	46.5	15.5	35.2	8	12.5	27.5	M8	9	M6	M8

サイズ	D5 ø H7	D6	H1	H2	H3 ±0.2	H4 ±0.03	L1 ±0.1	L2 ±0.2	L3 ±0.2	L4 ±0.03
185	9	M5	108	54	90	40	282.8	169	99	40

サイズ	L5 ±0.2	L6 ±0.1	L7 ±0.05	L8 ±0.2	L9	L10	T1	T2 +0.1	T3	T4	T5
185	70	200	130	190	307.4	292.8	11	2.1	18	12.3	12

データシート

外形寸法図 CADデータのダウンロード ➔ www.festo.com

GV-C – ロングテーブル, 集中給油ポート

サイズ70

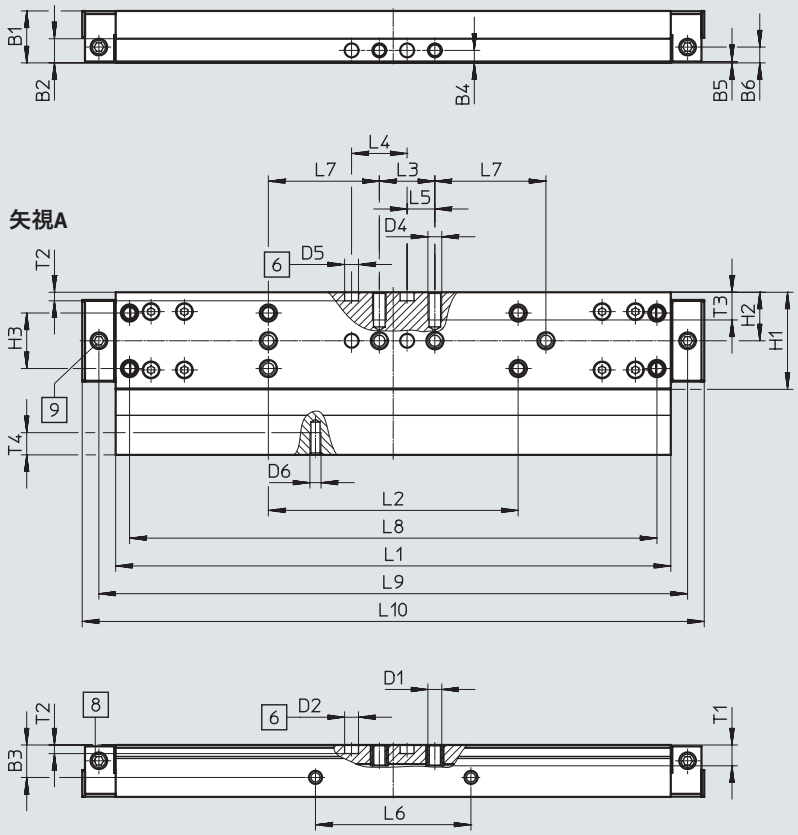

矢視A

[6] センタリングピン用穴
[8] 給油アダプタ用給油ポート M6ねじ, 深さ6mm
[9] 給油アダプタ用給油ポート M6ねじ, 深さ5.5mm

サイズ	B1	B2	B3	B4	B5	B6	D1	D2 ø H7	D4	D5 ø H7
70	18.7	8.7	11.7	4.5	0.5	5.7	M5	5	M5	5

サイズ	D6	H1	H2	H3 ±0.1	L1 ±0.1	L2 ±0.1	L3 ±0.1	L4 ±0.03	L5	L6 ±0.1
70	M4	35	17.5	20	200	90	20	20	10	56

サイズ	L7 ±0.1	L8 ±0.2	L9	L10	L11	T1	T2 +0.1	T3	T4
70	40	190	212.1	224.1	30	7.5	3.1	10	6

データシート

外形寸法図 CADデータのダウンロード ➔ www.festo.com

GV-C – ロングテーブル, 集中給油ポート

サイズ:80

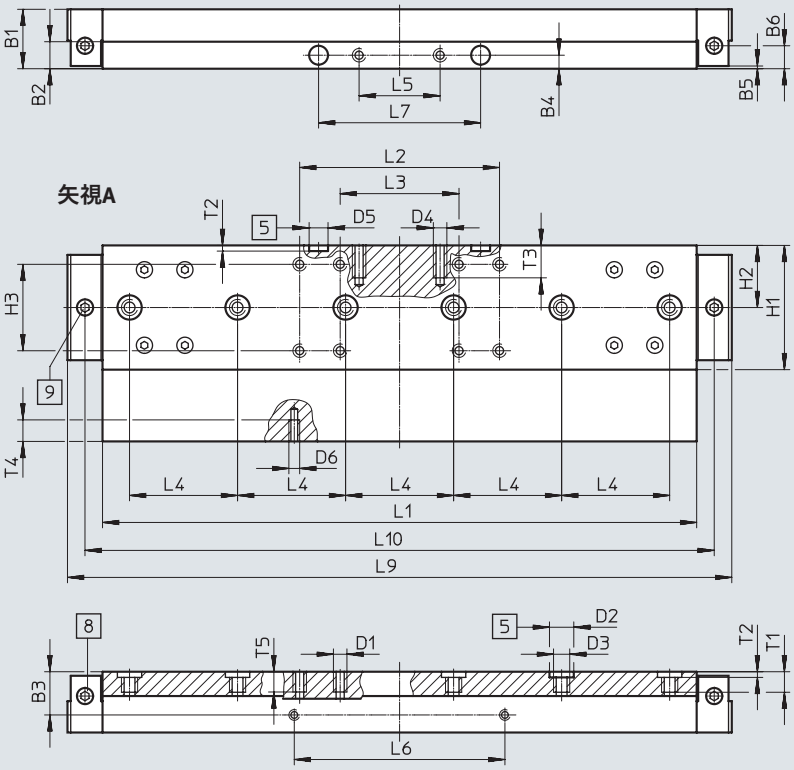

[5] センタリングスリーブ用穴
[8] 給油アダプタ用給油ポート
M6ねじ, 深さ6mm
[9] 給油アダプタ用給油ポート
M6ねじ, 深さ5.5mm

サイズ	B1	B2	B3	B4	B5 ±0.1	B6	D1	D2 ø H7	D3	D4
80	22	10	16	5	1	8.5	M5	9	M6	M5

サイズ	D5 ø H7	D6	H1	H2	H3 ±0.2	L1 ±0.1	L2 ±0.2	L3 ±0.2	L4 ±0.03	L5 ±0.1
80	7	M4	46	23	32	220	74	44	40	30

サイズ	L6 ±0.1	L7 ±0.05	L9	L10	T1	T2 +0.1	T3	T4	T5
80	78	60	246	233	8.6	2.1	12	7	7.5

データシート

外形寸法図 CADデータのダウンロード ➔ www.festo.com

GV-C – ロングテーブル, 集中給油ポート

サイズ 120

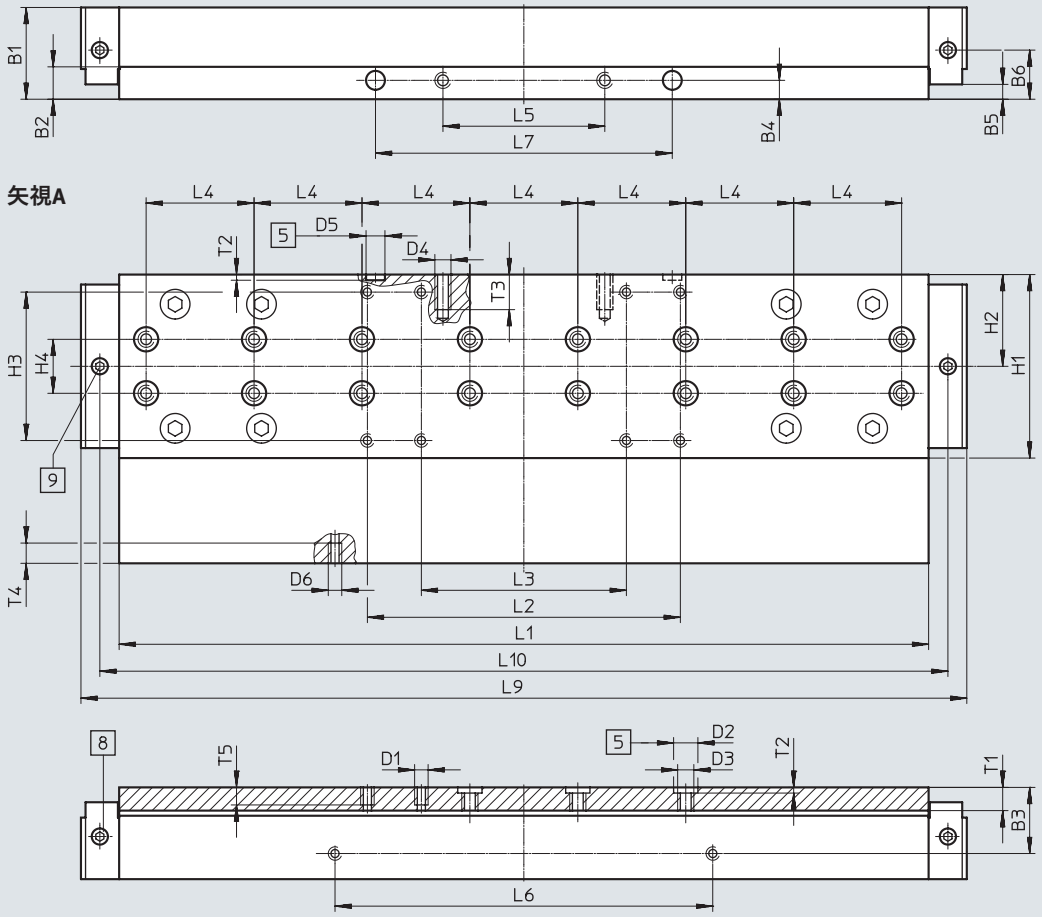

[5] センタリングスリーブ用穴
[8] 給油アダプタ用給油ポート
M6ねじ, 深さ6mm
[9] 給油アダプタ用給油ポート
M6ねじ, 深さ5.5mm

サイズ	B1	B2	B3	B4	B5 ±0.1	B6	D1	D2 ø H7	D3	D4
120	34	12	24.5	7	5.5	13.9	M5	9	M6	M6

サイズ	D5 ø H7	D6	H1	H2	H3 ±0.2	H4 ±0.03	L1 ±0.1	L2 ±0.2	L3 ±0.2	L4 ±0.03
120	7	M5	68	34	55	20	303.3	116	76	40

サイズ	L5 ±0.1	L6 ±0.1	L7 ±0.05	L9	L10	T1	T2 ±0.1	T3	T4	T5
120	60	140	110	328.3	314.3	8.6	2.1	13	7.5	7.5

データシート

外形寸法図 CADデータのダウンロード ➔ www.festo.com

GV-C – ロングテーブル, 集中給油ポート

サイズ185

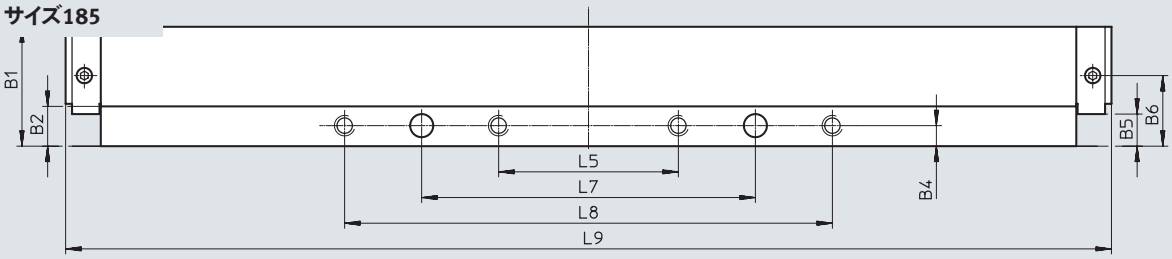

矢視A

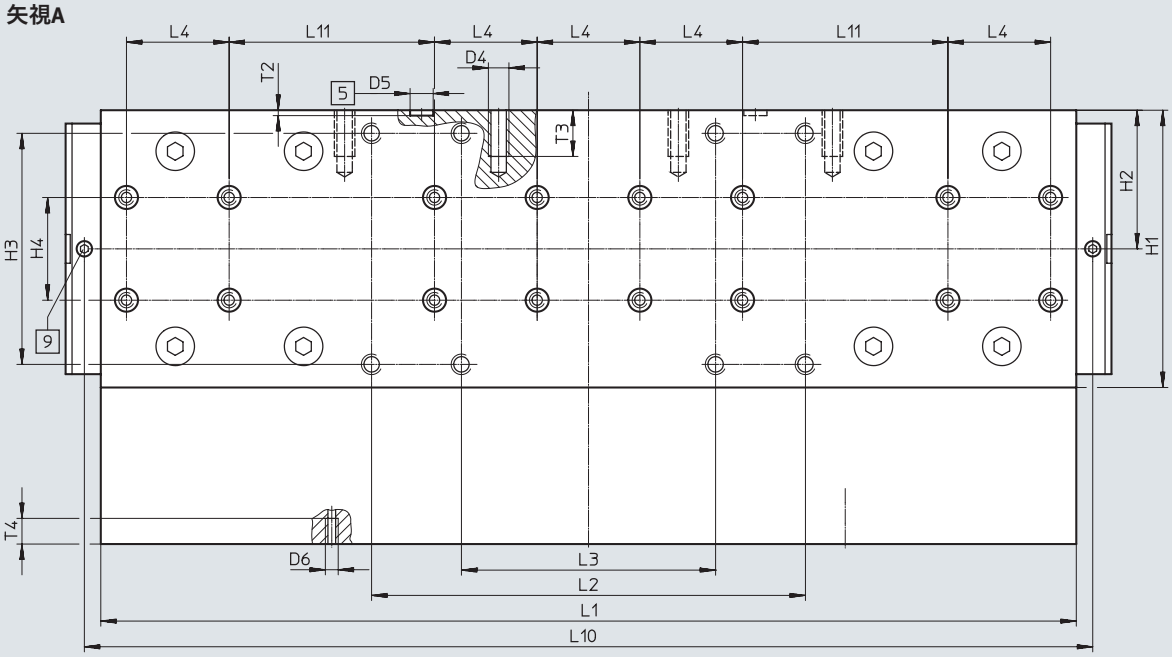

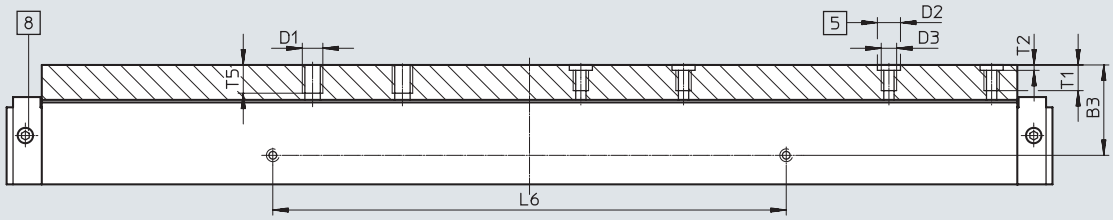

[5] センタリングスリーブ用穴

[8] 給油アダプタ用給油ポート
M6ねじ, 深さ6mm

[9] 給油アダプタ用給油ポート
M6ねじ, 深さ5.5mm

サイズ	B1	B2	B3	B4	B5 ±0.1	B6	D1	D2 ø H7	D3	D4
185	46.5	15.5	35.2	8	12.5	27.5	M8	9	M6	M8

サイズ	D5 ø H7	D6	H1	H2	H3 ±0.2	H4 ±0.03	L1 ±0.1	L2 ±0.2	L3 ±0.2	L4 ±0.03	L5 ±0.2
185	9	M5	108	54	90	40	382.8	169	99	40	70

サイズ	L6 ±0.1	L7 ±0.05	L8 ±0.2	L9	L10	L11 ±0.03	T1	T2 +0.1	T3	T4	T5
185	200	130	190	407.4	392.8	80	11	2.1	18	10	12

データシート

外形寸法図 CADデータのダウンロード ➔ www.festo.com

1HL/1HR – クランプユニット付

サイズ80

1チャンネル, 左側

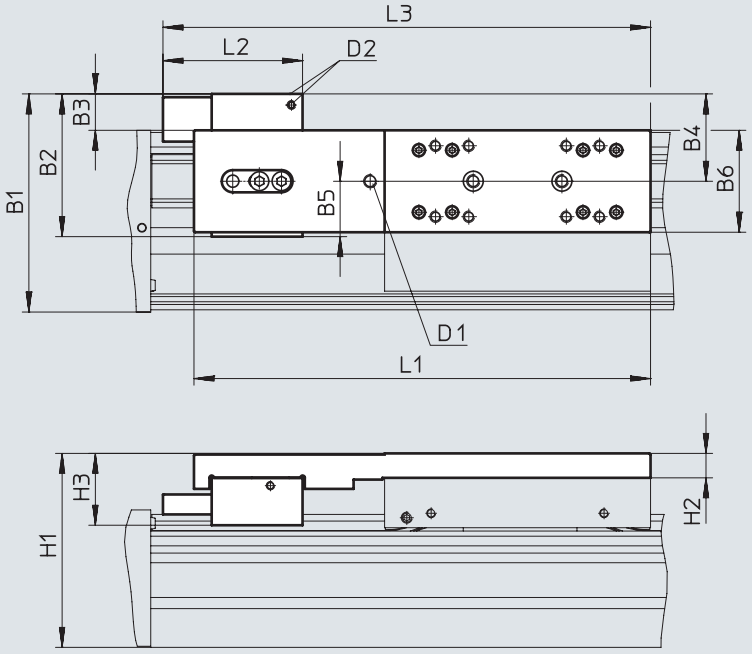

1チャンネル, 右側

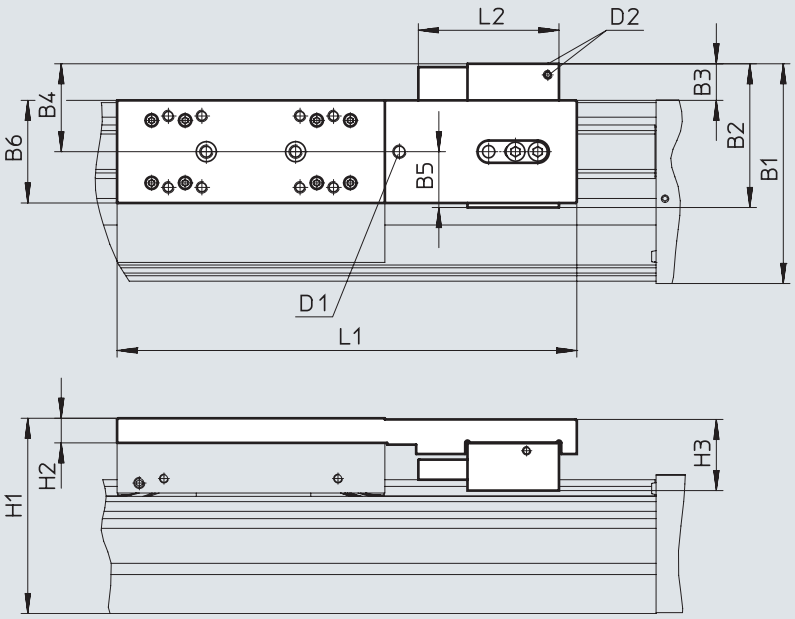

D1 オプション：給油アダプタ用給油ポート
D2 エア接続ポート

クランプユニット付時はストロークが減少
➔ P.20

データシート

外形寸法図

CADデータのダウンロード ➔ www.festo.com

2H – クランプユニット付

サイズ80

2チャンネル

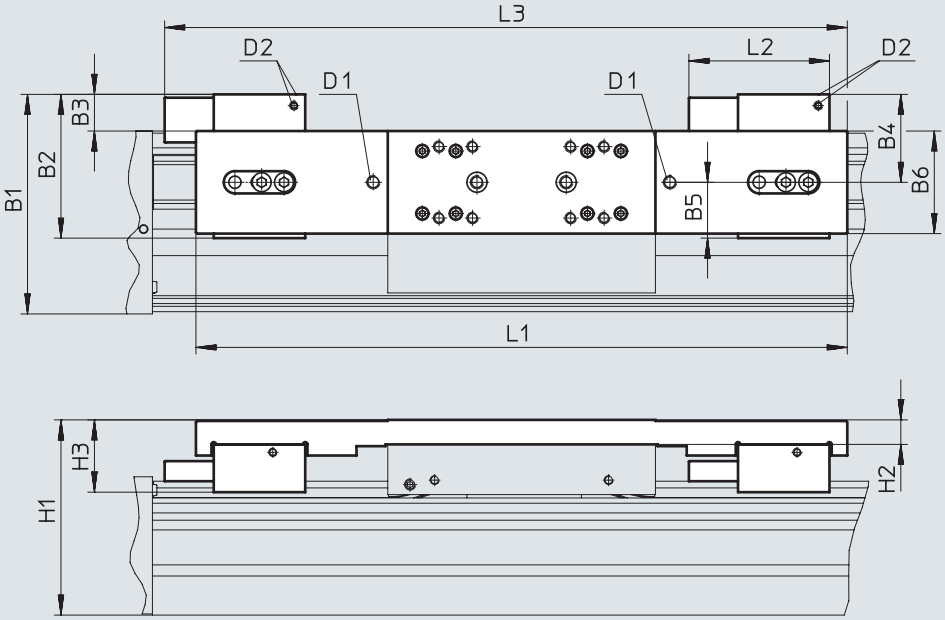

D1 オプション：給油アダプタ用給油ポート
D2 エア接続ポート

クランプユニット付時はストロークが減少
➔ P.20

型式	B1	B2	B3	B4	B5	B6	H1	H2	H3	D1	D2	L1	L2	L3
EGC-80-_-1HL-PN	98.4	64.4	17.4	39.4	25	46	87.5	11	32.4	M6	M5	206	63	220
EGC-80-_-1HR-PN														–
EGC-80-_-C-1HL-PN														220
EGC-80-_-C-1HR-PN														–
EGC-80-_-2H-PN												292		306
EGC-80-_-C-2H-PN														

データシート

外形寸法図 CADデータのダウンロード ➔ www.festo.com

1HL/1HR – クランプユニット付

サイズ120/185

1チャンネル, 左側

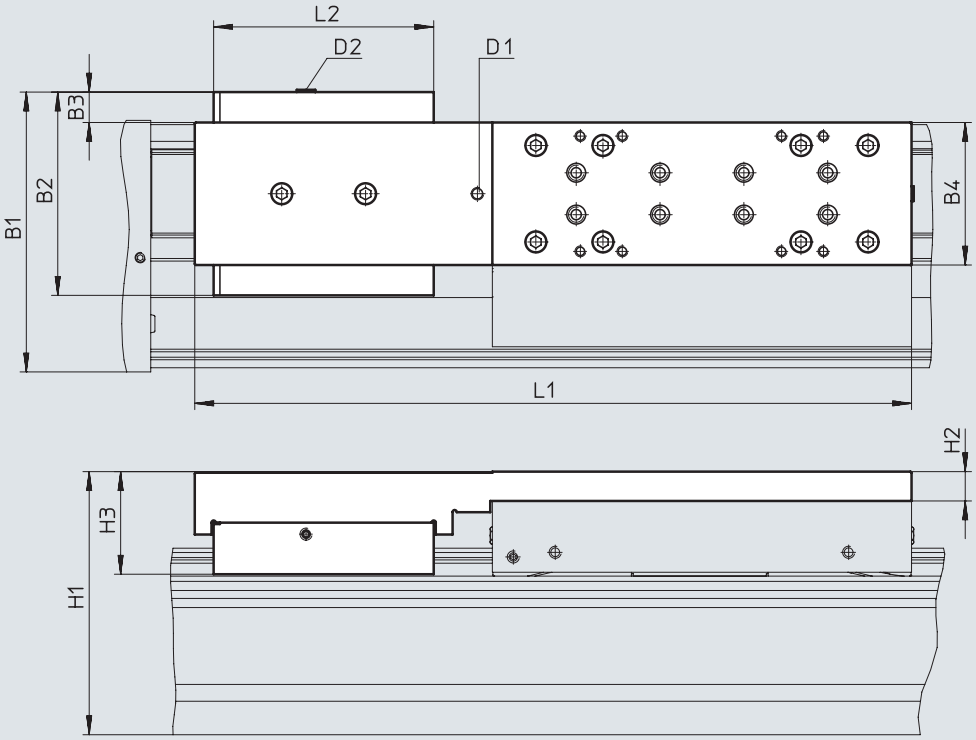

1チャンネル, 右側

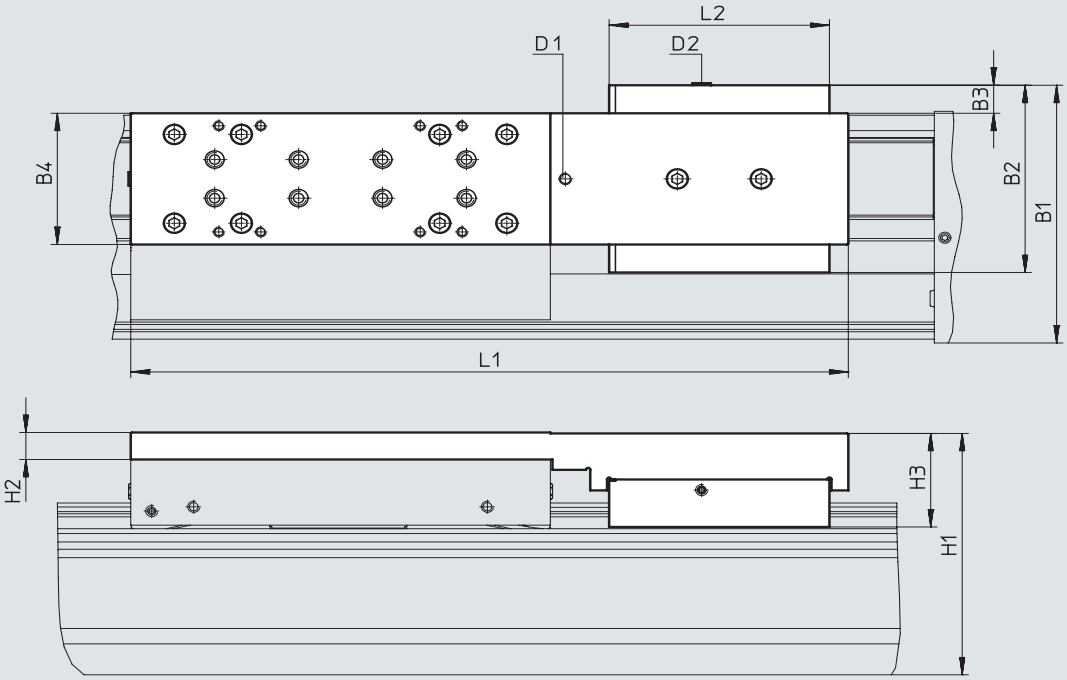

D1 オプション：給油アダプタ用給油ポート
D2 エア接続ポート

クランプユニット付時はストロークが減少
➔ P.20

データシート

外形寸法図 CADデータのダウンロード ➔ www.festo.com

2H – クランプユニット付

サイズ120/185

2チャンネル

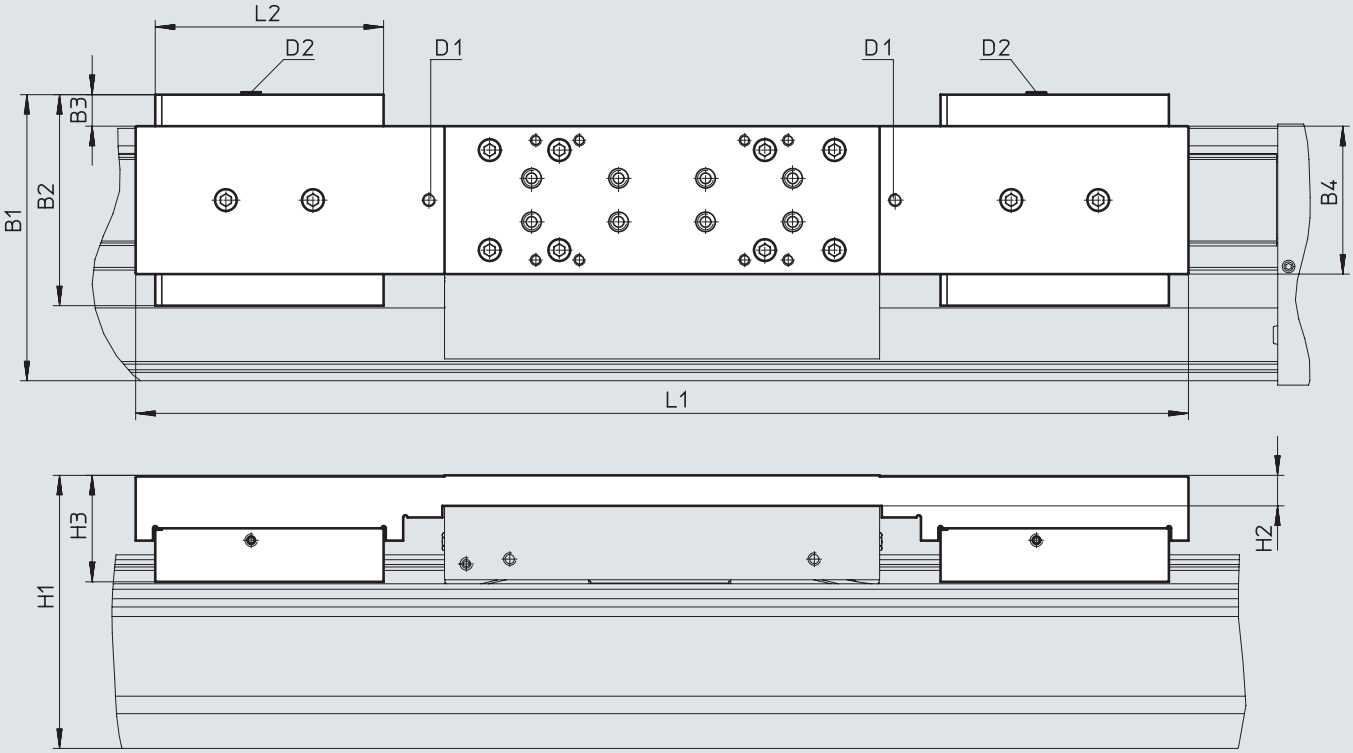

D1 オプション：給油アダプタ用給油ポート
D2 エア接続ポート

クランプユニット付時はストロークが減少
➔ P.20

型式	B1	B2	B3	B4	H1	H2	H3	D1	D2	L1	L2
サイズ 120											
EGC-120-_-1HL-PN	133.5	97	15.5	68	125.5	14	48.9	M6	M5	342	105
EGC-120-_-1HR-PN											
EGC-120-_-C-1HL-PN											
EGC-120-_-C-1HR-PN											
EGC-120-_-2H-PN										484	
EGC-120-_-C-2H-PN											
サイズ 185											
EGC-185-_-1HL-PN	196.5	131	12.5	108	189.5	17	64.1	M6	M5	432	109
EGC-185-_-1HR-PN											
EGC-185-_-C-1HL-PN											
EGC-185-_-C-1HR-PN											
EGC-185-_-2H-PN										584	
EGC-185-_-C-2H-PN											

データシート

外形寸法図 CADデータのダウンロード ➔ www.festo.com

M1/M2 – エンコーダ付

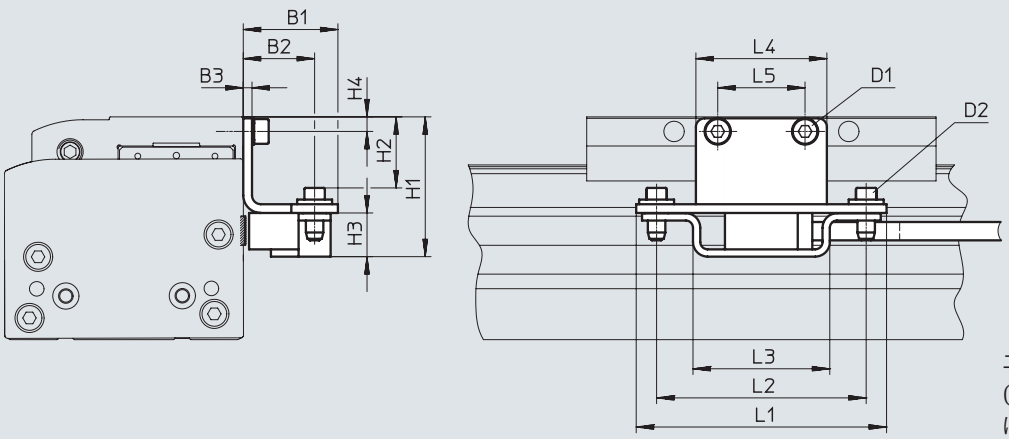

エンコーダケーブル
(モータコントローラ/セーフティシステムに接続) ➔ P.56

型式	B1	B2	B3	H1	H2	H3	H4
EGC-70-_-M1	32.5	24.5	3	39	18.4	15	4.5
EGC-70-_-M2				39	18.4		4.5
EGC-80-_-M1				48	24.4		5
EGC-80-_-M2				48	24.4		5
EGC-120-_-M1				60	36.4		7
EGC-120-_-M2				60	36.4		7
EGC-185-_-M1				78.5	54.9		8
EGC-185-_-M2				78.5	54.9		8

型式	D1	D2	L1	L2	L3	L4	L5
EGC-70-_-M1	M5x8	M4x14	86	72	47	35	20
EGC-70-_-M2	M5x8					35	20
EGC-80-_-M1	M5x8					45	30
EGC-80-_-M2	M5x8					45	30
EGC-120-_-M1	M6x10					86	60
EGC-120-_-M2	M6x10					86	60
EGC-185-_-M1	M8x12					86	70
EGC-185-_-M2	M8x12					86	70

データシート

型式データ

特長:
- 予備ストローク:0mm
- 標準テーブル

サイズ	ストローク [mm]	製品番号	型式
70	300	**3012492**	**EGC-70-300-TB-KF-0H-GK**
	400	**3012493**	**EGC-70-400-TB-KF-0H-GK**
	500	**3012494**	**EGC-70-500-TB-KF-0H-GK**
	600	**3012495**	**EGC-70-600-TB-KF-0H-GK**
	800	**3012496**	**EGC-70-800-TB-KF-0H-GK**
	1000	**3012497**	**EGC-70-1000-TB-KF-0H-GK**
	1200	**3012498**	**EGC-70-1200-TB-KF-0H-GK**
80	400	**575832**	**EGC-80-400-TB-KF-0H-GK**
	500	**3013354**	**EGC-80-500-TB-KF-0H-GK**
	600	**3013355**	**EGC-80-600-TB-KF-0H-GK**
	800	**3013356**	**EGC-80-800-TB-KF-0H-GK**
	1000	**3013357**	**EGC-80-1000-TB-KF-0H-GK**
	1200	**3013359**	**EGC-80-1200-TB-KF-0H-GK**
120	400	**3013364**	**EGC-120-400-TB-KF-0H-GK**
	500	**3013365**	**EGC-120-500-TB-KF-0H-GK**
	600	**3013366**	**EGC-120-600-TB-KF-0H-GK**
	800	**3013367**	**EGC-120-800-TB-KF-0H-GK**
	1000	**3013368**	**EGC-120-1000-TB-KF-0H-GK**
	1200	**3013369**	**EGC-120-1200-TB-KF-0H-GK**
	1500	**3013370**	**EGC-120-1500-TB-KF-0H-GK**

型式データ – 型式構成品

方向性

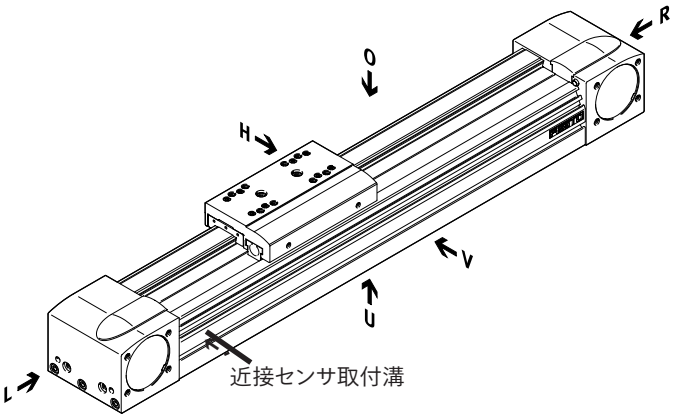

O 上面
U 底面
R 右
L 左
V 正面
H 背面

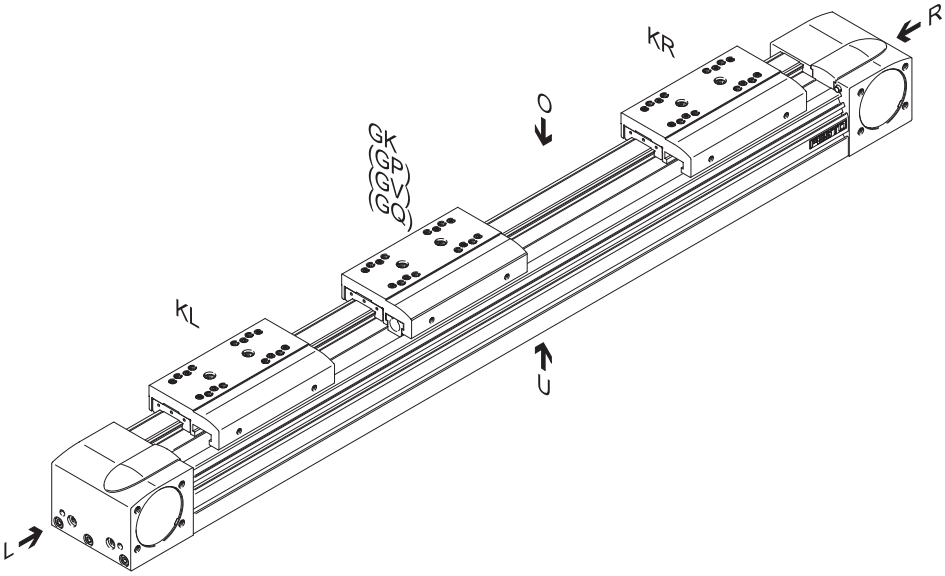

型式データ – 型式構成品

アクセサリ

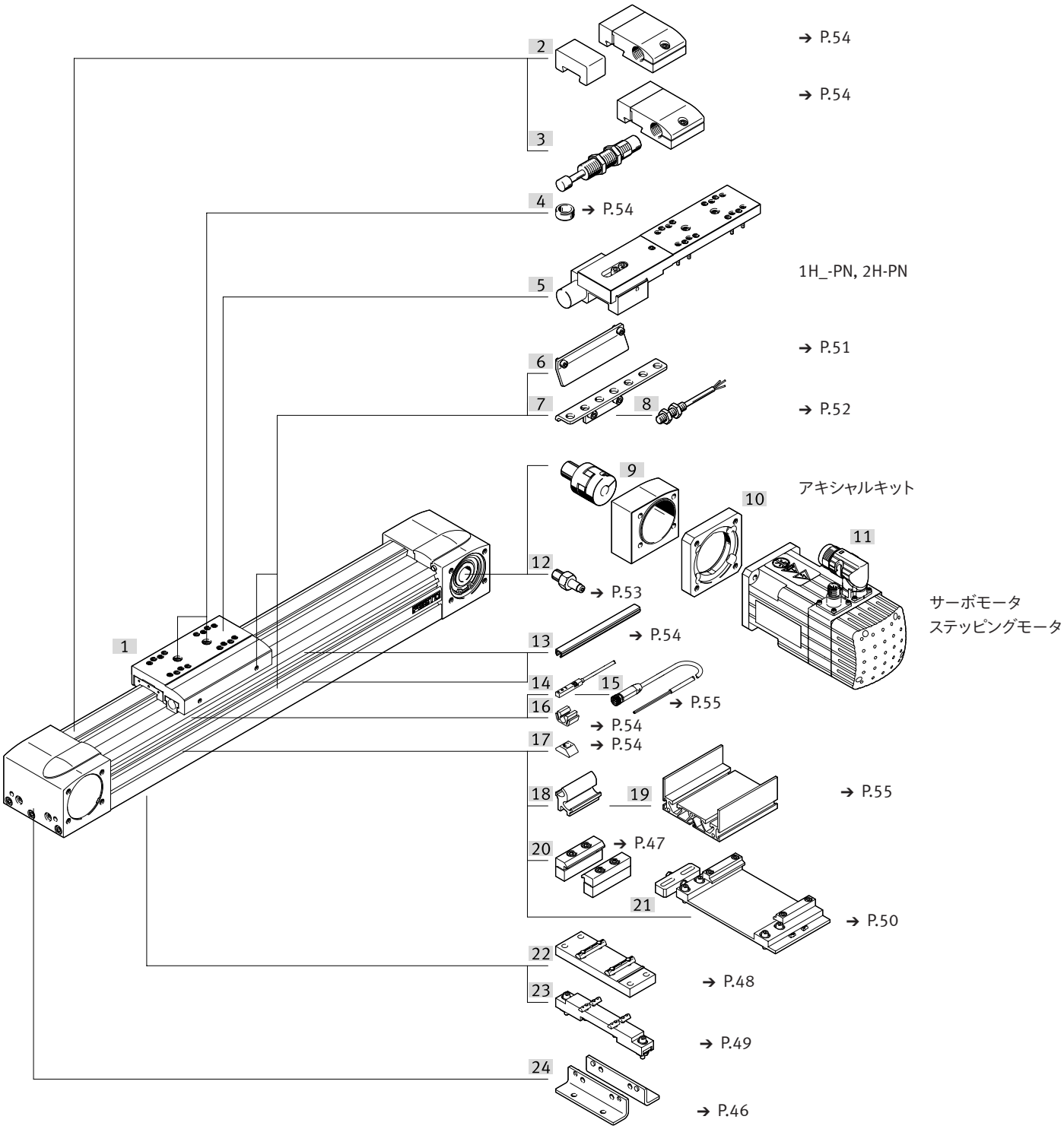

型式データ – 型式構成品

発注型式 サイズ		50	70	80	120	185	条件	コード	入力コード
製品番号		**556812**	**556813**	**556814**	**556815**	**556817**			
デザイン		電動アクチュエータ						**EGC**	EGC
サイズ		50	70	80	120	185		**-...**	-...
ストローク	[mm]	50～1900	50～5000	50～8500	50～8500(GV, GQ時50～8400)	50～8500(GV, GQ時50～8400)	[1]	**-...**	-...
駆動方式		ベルト						**-TB**	-TB
ガイド		ボールベアリングガイド						**-KF**	-KF
予備ストローク	[mm]	0～999(0 = 予備ストロークなし)					[1]	**-...H**	
テーブル		標準テーブル						**-GK**	
		–	ロングテーブル, ダストワイパ内蔵			–		**-GQ**	
		–	標準テーブル, ダストワイパ内蔵			–		**-GP**	
		–	ロングテーブル					**-GV**	
追加テーブル	左	標準追加テーブル, 左側					[2]	**-KL**	
	右	標準追加テーブル, 右側					[2]	**-KR**	
集中潤滑システム		標準							
		–	給油アダプタ				[3]	**-C**	
エンコーダ, インクリメンタル		–	なし						
		–	分解能：2.5 ìm					**-M1**	
		–	分解能：10 ìm					**-M2**	
クランプユニット		–		なし					
		–		1チャンネル, 左側			[4]	**-1HL**	
		–		1チャンネル, 右側			[4]	**-1HR**	
		–		2チャンネル			[4]	**-2H**	
クランプユニットの解放		–		なし					
		–		空気圧式				**-PN**	
ベルト材質		クロロプレンゴム							
		–	PUコート					**-PU2**	
EU認証		II 2G				–	[5]	**-EX3**	

[1] **-...** ストローク+予備ストロークx2が最大ストロークを超えてはならない
[2] **KL, KR** ダストワイパ内蔵 テーブル(GQ, GP)時、追加テーブル(KL, KR)もダストワイパ内蔵
ロングテーブル(GQ, GV)時でも追加テーブル(KL, KR)は標準テーブル
給油アダプタ(GK-C)時、追加テーブル(KL, KR)も給油アダプタ付
追加テーブル時のストロークの減少(KL, KR) ➔ P.19
[3] **C** 標準テーブル, ダストワイパ内蔵テーブル GP, ダストワイパ内蔵ロングテーブル GQ時不可
[4] **1HL, 1HR, 2H** テーブル GQ, GVと追加テーブル KL, KR時不可
PNのみ
クランプユニット付時はストロークが減少(1HL, 1HR, 2H) ➔ P.20
[5]**EX3** M1, M2, 1HL, 1HR, 2H, PN時不可

アクセサリ

モータ取付キット：アキシャルキット

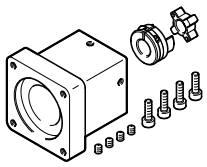

以下の情報は下記リンクから：
- アクチュエータ/モータの組み合わせ
- 使用可能な社外製モータ
- テクニカルデータ
- 外形寸法

アキシャルキット用 ➔ ホームページ：eamm-a

フート金具 HPE

材質：
めっき鋼
RoHs対応

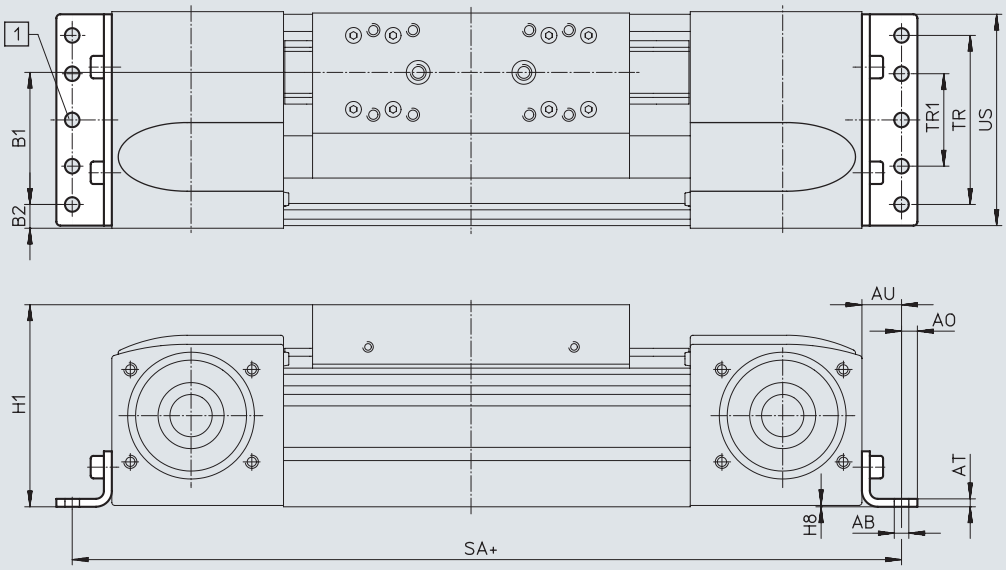

[1] HPE-120上の取付穴
+ = ストローク + 2x 予備ストロークを加算

寸法表と型式

適用サイズ	AB ⌀	A0	AT	AU	B1	B2	H1	H8
50	4.5	4.5	2	10.5	21.5	14	42.5	0.5
70	5.5	6	3	13	37	14.5	64	0.5
80	5.5	6	3	15	38	21	76.5	0.5
120	9	8	6	22	65	20	111.5	0.6
185	9	12	8	25	118	13	172.5	0.5

適用サイズ	SA		TR	TR1	US	質量 [g]	製品番号	型式[1]
	EGC-_-GK	EGC-_-GV						
50	176	–	20	–	46	44	**558320**	**HPE-50**
70	272	372	40	–	67	115	**558321**	**HPE-70**
80	316	416	40	–	80	150	**558322**	**HPE-80**
120	490	590	80	–	116	578	**558323**	**HPE-120**
185	662	762	160	80	182	1438	**558325**	**HPE-185**

1) ATEX準拠

アクセサリ

本体取付金具 MUE

材質:
アルミアルマイト処理
RoHs対応

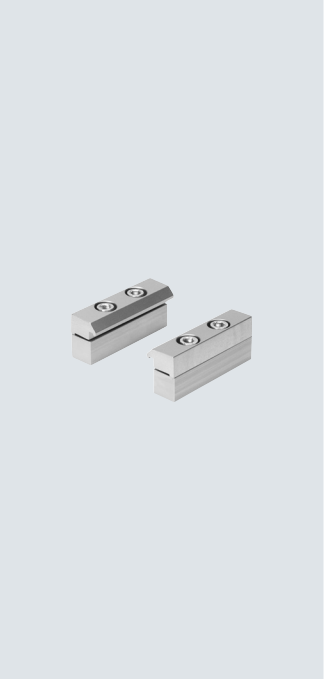

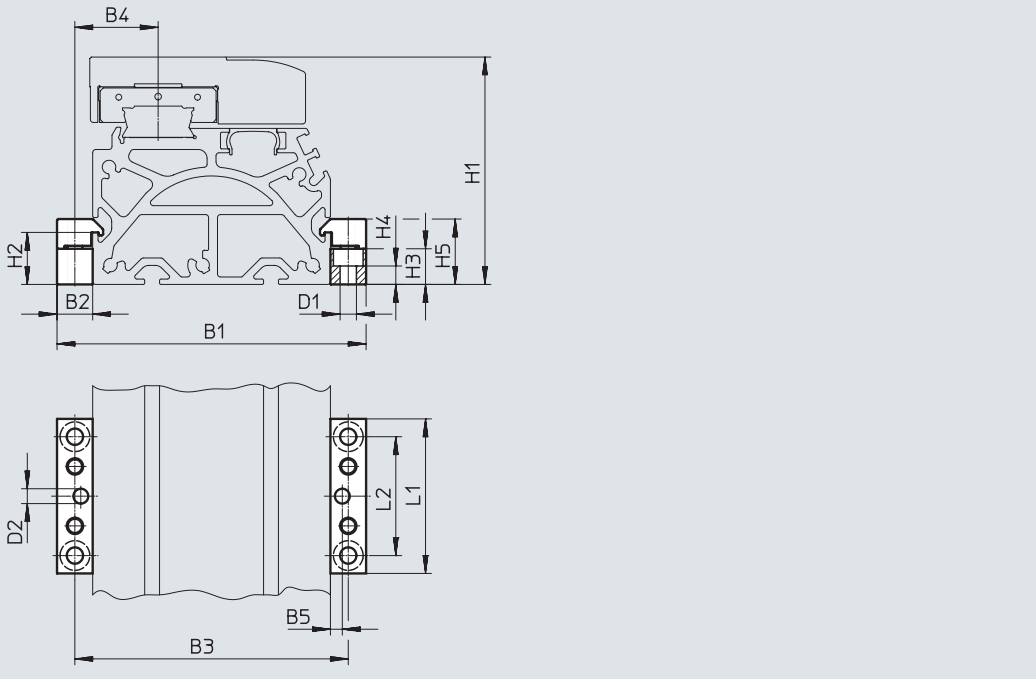

寸法表と型式

適用サイズ	B1	B2	B3	B4	B5	D1 ø	D2 ø H7	H1	H2
50	62	8	54	15.5	4	3.4	5	42.5	6
70	91	12	79	22.5	4	5.5	5	64	17.5
80	104	12	92	28	4	5.5	5	76.5	17.5
120	154	19	135	42.5	4	9	5	111.5	16
185	220	19	201	62.5	4	9	5	172.5	16

適用サイズ	H3	H4	H5	L1	L2	質量 [g]	製品番号	型式[1]
50	5.5	2.3	11	40	20	20	**558042**	**MUE-50**
70	12	6.2	22	52	40	80	**558043**	**MUE-70/80**
80	12	6.2	22	52	40	80	**558043**	**MUE-70/80**
120	14	5.5	29.5	90	40	290	**558044**	**MUE-120/185**
185	14	5.5	29.5	90	40	290	**558044**	**MUE-120/185**

1) ATEX準拠

アクセサリ

中間サポート EAHF

材質：
アルミアルマイト処理
RoHs対応

サイズ70, 80

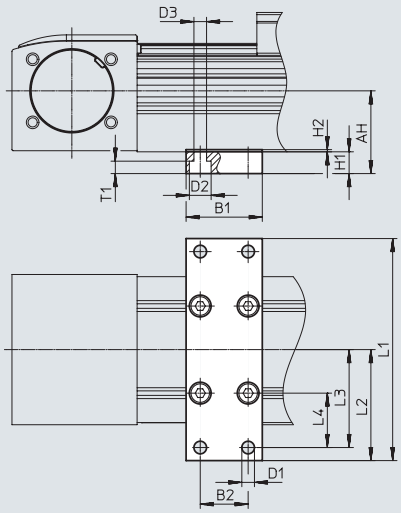

サイズ 120

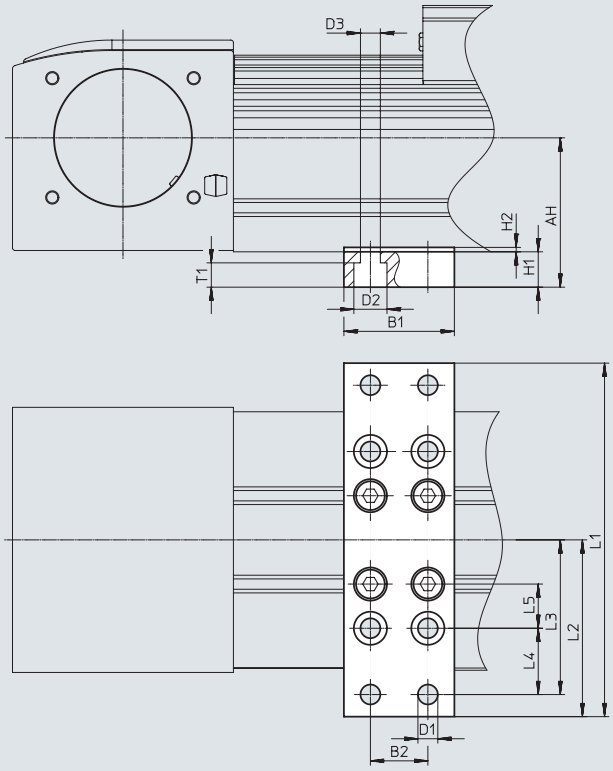

寸法表と型式

適用サイズ	AH	B1	B2	D1 ø	D2 ø	D3 ø	H1	L1
70	38	35	22	5.8	10	5.8	10	102
80	44.5							112
120	67.6	50	26	9	15	9	16	160

適用サイズ	L2	L3	L4	L5	T1	質量 [g]	製品番号	型式
70	51	45	25	–	5.7	113	**2349256**	**EAHF-L5-70-P[1)]**
80	56	50	30			123	**3535188**	**EAHF-L5-80-P[1)]**
120	80	70	30	20	11	384	**2410274**	**EAHF-L5-120-P**

1) ATEX準拠

アクセサリ

調整キット EADC-E15

材質：
EADC-E15-50/80/120：鍛造アルミ合金
EADC-E15-185：鋼
RoHs対応

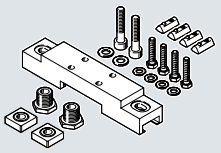

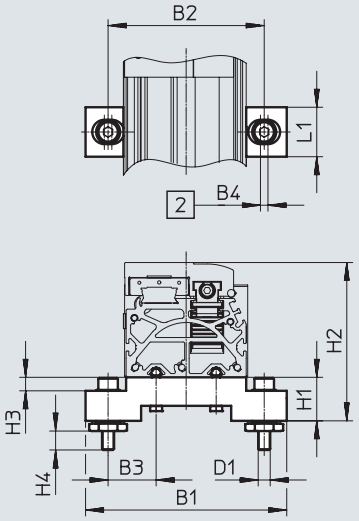

[2] 長穴の幅

寸法表と型式

適用サイズ	B1	B2	B3	B4	D1	H1
50	84	62	21	5	M5	20
70	134	104	32	5	M8	29
80	134	104	32	5	M8	29
120	170	140	50	5	M8	29
185	236	209	64.5	5	M8	29

適用サイズ	H2	H3	H4	L1	質量 [g]	製品番号	型式
50	62.5	5	9.6	25	126	**8047565**	**EADC-E15-50-E7**
70	93	9	12.6	33	386	**8047566**	**EADC-E15-80-E7**
80	105.5	9	12.6	33	386	**8047566**	**EADC-E15-80-E7**
120	140.5	9	12.6	33	388	**8047567**	**EADC-E15-120-E7**
185	201.5	9	12.6	33	569	**8047568**	**EADC-E15-185-E7**

アクセサリ

調整キット EADC-E16

材質:
鍛造アルミ合金
RoHs対応

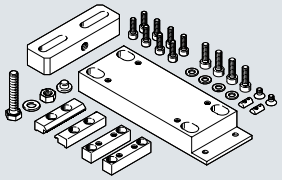

サイズ50, 80

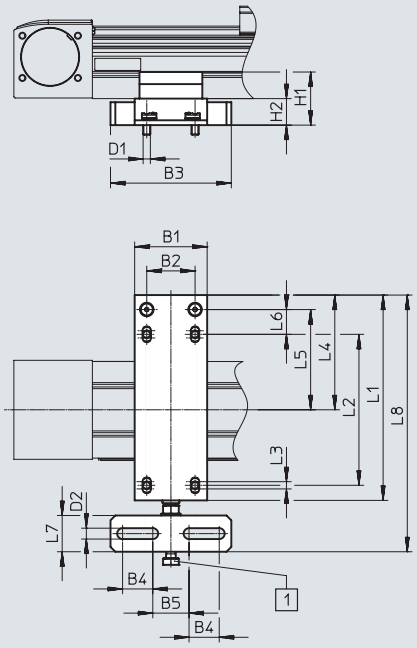

サイズ120, 185

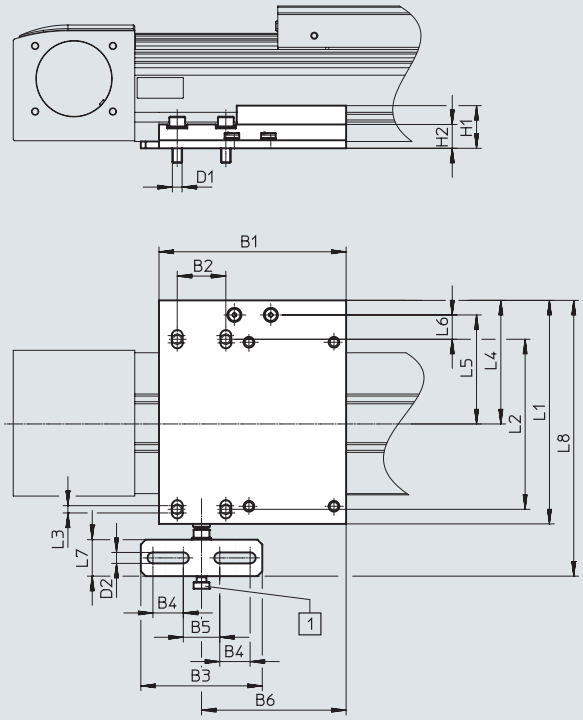

[1] M8ねじ

寸法表と型式

適用サイズ	B1	B2	B3	B4	B5	B6	D1	D2	H1	H2	L1	L2
50	60	40	100	25	30	–	M4	9	25.1	19.6	130	80
80	60	40	100	25	30	–	M6	9	44	22	170	125
120	154	40	100	25	30	119	M8	9	35.1	19.6	184	140
185	150	40	100	25	30	119	M8	9	35.1	19.6	272	220

適用サイズ	L3	L4	L5	L6	L7	L8	質量 [g]	製品番号	型式
50	6	78	66	26	30	173	498	**8047576**	**EADC-E16-50-E7**
80	6	95	83	20.5	30	212.5	828	**8047577**	**EADC-E16-80-E7**
120	6	101.7	89.7	20	30	227	1134	**8047578**	**EADC-E16-120-E7**
185	6	150	138	28	30	315	1457	**8047579**	**EADC-E16-185-E7**

アクセサリ

ショックアブソーバリテーナ KYE
ラバーバッファ NPE → P.54
ショックアブソーバ YSRW → P.54

材質:
アルミアルマイト処理
RoHs対応

使用不可のテーブル the variants GP and GQ or GK-C and GV-C and 1H_-PN, 2H-PN.

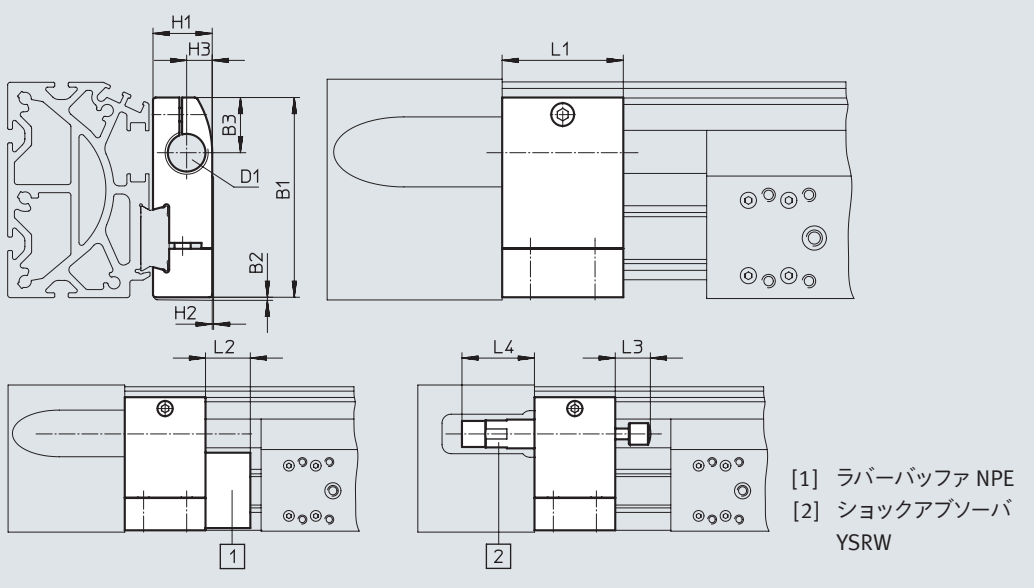

寸法表と型式

適用サイズ	B1	B2	B3	D1	H1	H2	H3	L1	L2	L3	L4 min.	質量 [g]	製品番号	型式[1]
50	38	1	13.5	M8X1	12	0.4	5	20	12	8	20	20	**557583**	**KYE-50**
70	57.5	1	16.5	M12X1	18.2	0.5	7.5	30	15	14	32	75	**557584**	**KYE-70**
80	74.2	1	20.5	M16X1	22	0.5	9.5	45	25	20	41	170	**557585**	**KYE-80**
120	108.5	1	26	M22X1.5	31	1	14	60	40	26	48.5	680	**557586**	**KYE-120**
185	168	1	37	M26X1.5	42	4	18	75	60	34	58.5	1075	**557587**	**KYE-185**

1) ATEX準拠

センサドグ SF-EGC-1
近接センサ SIES-8M専用

材質:
めっき鋼
RoHS対応

- サイズ50で両端エンド検出時、3台までのセンサをサポート可能

センサを追加するには予備ストローク25mmが必要になります。

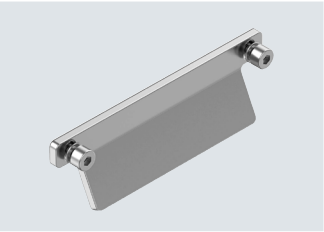

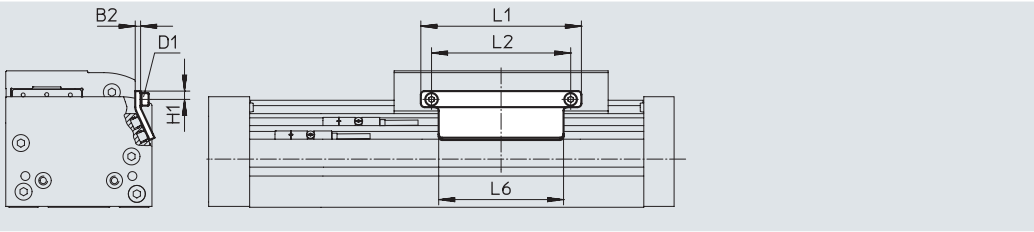

寸法表と型式

適用サイズ	B2	D1	H1	L1	L2	L6	質量 [g]	製品番号	型式[1]
50	2	M3	3.5	45	22	45	20	**558046**	**SF-EGC-1-50**
70	3	M4	4.65	70	56	50	50	**558047**	**SF-EGC-1-70**
80	3	M4	4.65	90	78	70	63	**558048**	**SF-EGC-1-80**
120	3	M5	8	170	140	170	147	**558049**	**SF-EGC-1-120**
185	3	M5	10	230	200	230	246	**558051**	**SF-EGC-1-185**

1) ATEX準拠

アクセサリ

センサドグ SF-EGC-2
SIEN-M8BとSIES-8M用

材質:
めっき鋼
RoHs対応

センサブラケット HWS-EGC
近接センサ SIEN-M8B専用

材質:
めっき鋼
RoHS対応

センサドグ SF-EGC-2

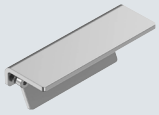

センサブラケット HWS-EGC

サイズ70～120

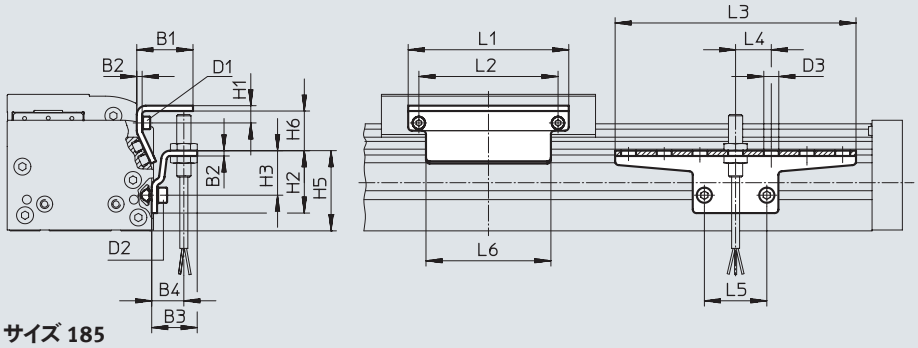

サイズ 185

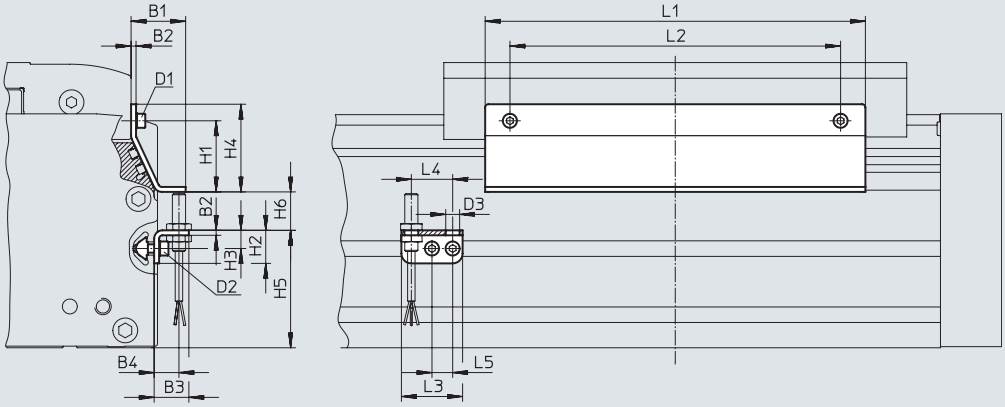

寸法表と型式

適用サイズ	B1	B2	B3	B4	D1	D2	D3 Ø	H1	H2
70	31.5	3	25.5	18	M4	M5	8.4	9.5	35
80	31.5	3	25.5	18	M4	M5	8.4	9.5	35
120	32	3	25.5	18	M5	M5	8.4	13.2	65
185	33	3	25.5	15	M5	M5	8.4	43	20

適用サイズ	H3	H4	H5	H6 max.	L1	L2	L3	L4	L5	L6
70	25	–	45	13.5	70	56	135	20	35	50
80	25	–	45	23.5	90	78	135	20	35	70
120	55	–	75	24	170	140	215	20	35	170
185	11	53	71	25.5	230	200	37	25	12.5	230

適用サイズ	質量 [g]	製品番号	型式
	センサドグ		
70	100	**558052**	**SF-EGC-2-70**
80	130	**558053**	**SF-EGC-2-80**
120	277	**558054**	**SF-EGC-2-120**
185	390	**558056**	**SF-EGC-2-185**

適用サイズ	質量 [g]	製品番号	型式
	センサブラケット		
70	110	**558057**	**HWS-EGC-M5**
80	110	**558057**	**HWS-EGC-M5**
120	217	**570365**	**HWS-EGC-M8-B**
185	58	**560517**	**HWS-EGC-M8 :KURZ(SHORT)**

アクセサリ

ドライブシャフトアダプタ EAMB
代替インタフェース

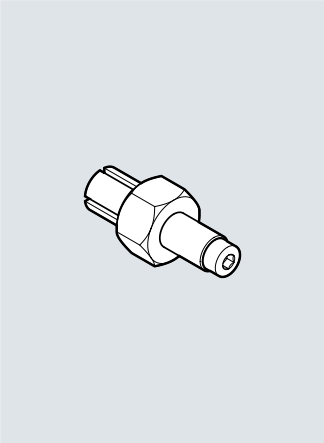

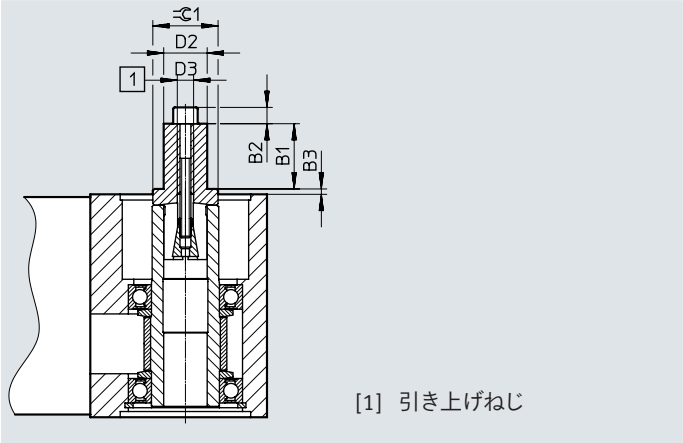

寸法表と型式

適用サイズ	B1	B2	B3	D2 ø	D3	⬡1	質量 [g]	製品番号	型式[1]
50	12	3	1.1	8	M4	12	20	**558034**	**EAMB-16-7-8X15-8X10**
70	12	4	1.85	8	M5	15	29	**558035**	**EAMB-18-9-8X16-10X12**
80	21	–	2	15	M6	21	70	**558036**	**EAMB-24-6-15X21-16X20**
120	26	–	2	25	M10	30	201	**558037**	**EAMB-34-6-25X26-23X27**
185	30	–	3	35	M12	36	463	**558038**	**EAMB-44-7-35X30-32X32**

1) ATEX準拠

アクセサリ

型式データ	適用サイズ	説明	製品番号	型式[2]	PU[1]
ラバーバッファ NPE					
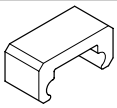	50	ショックアブソーバリテーナ KYEと一緒に使用	**564897**	**NPE-50**	1
	70		**562581**	**NPE-70**	
	80		**562582**	**NPE-80**	
	120		**562583**	**NPE-120**	
	185		**562584**	**NPE-185**	
ショックアブソーバ YSRW				データシート → ホームページ:ysrw	
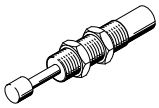	50	ショックアブソーバリテーナ KYEと一緒に使用	**191192**	**YSRW-5-8**	1
	70		**191194**	**YSRW-8-14**	
	80		**191196**	**YSRW-12-20**	
	120		**191197**	**YSRW-16-26**	
	185		**191198**	**YSRW-20-34**	
溝ナット NST					
	50	取付溝用	**558045**	**ABAN-3-1 M3-4-M-P1**	1
	70, 80	取付溝用	**150914**	**NST-5-M5**	1
			8047843	**NST-5-M5-10**	10
			8047878	**NST-5-M5-50**	50
	120, 185	取付溝用	**150915**	**NST-8-M6**	1
			8047868	**NST-8-M6-10**	10
			8047869	**NST-8-M6-50**	50
センタリングピン/センタリングスリーブ ZBS/ZBH					
	50, 70	テーブル用	**150928**	**ZBS-5**	10
	80, 120, 185		**8137184**	**ZBH-9-B**	
溝カバー ABP					
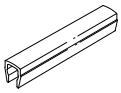	70, 80	取付溝用 長さ0.5m	**151681**	**ABP-5**	2
	120, 185		**151682**	**ABP-8**	
溝カバー ABP-S					
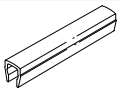	50～185	センサ溝用 長さ0.5m	**563360**	**ABP-5-S1**	2

1) 最少販売単位
2) ATEX準拠

型式データ	適用サイズ	説明	製品番号	型式	PU[1]
ケーブルクリップ SMBK					
	50～185	センサ溝用, センサケーブルの溝内固定用	**534254**	**SMBK-8**	10

1) 最少販売単位

アクセサリ

アクチュエータとフレームサポートの組み付け

使用するアダプタキットにより、アクチュエータとフレームサポートとの間隔xは20mmまたは50mmになります。

フレームサポート組み付け時、アダプタキットは最低2個使用してください。ストロークが長くなる場合は、アダプタキットを500mm間隔で設置してください。

例

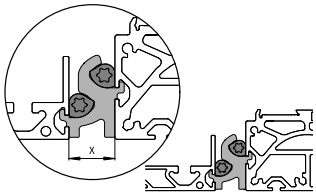

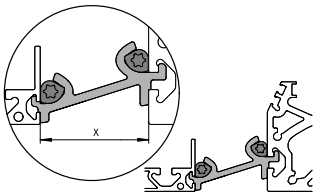

型式データ

	適用サイズ	説明	製品番号	型式	PU[1]
アダプタキット DHAM					
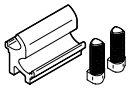	70, 80	• フレームサポート組付用 • アクチュエータとサポートとの間隔：20mm	**562241**	**DHAM-ME-N1-CL**	1
	120, 185		**562242**	**DHAM-ME-N2-CL**	
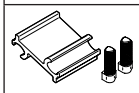	70, 80	• フレームサポート組付用 • アクチュエータとサポートとの間隔：50mm	**574560**	**DHAM-ME-N1-50-CL**	
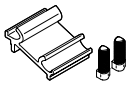	120, 185		**574561**	**DHAM-ME-N2-50-CL**	
フレームサポート HMIA					
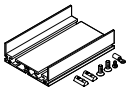	70～185	• ケーブルベアのガイド	**539379**	**HMIA-E07-**	1

1) 最少販売単位

型式データ – T溝センサ, 誘導式

データシート ➔ ホームページ：sies

	取付方法	配線方式	スイッチングアウトプット	ケーブル長さ [m]	製品番号	型式
N/O						
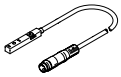	センサ溝上部よりインサート	3線ケーブル	PNP	7.5	**551386**	**SIES-8M-PS-24V-K-7.5-OE**
		3ピンM8プラグ		0.3	**551387**	**SIES-8M-PS-24V-K-0.3-M8D**
		3線ケーブル	NPN	7.5	**551396**	**SIES-8M-NS-24V-K-7.5-OE**
		3ピンM8プラグ		0.3	**551397**	**SIES-8M-NS-24V-K-0.3-M8D**
N/C						
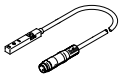	センサ溝上部よりインサート	3線ケーブル	PNP	7.5	**551391**	**SIES-8M-PO-24V-K-7.5-OE**
		3ピンM8プラグ		0.3	**551392**	**SIES-8M-PO-24V-K-0.3-M8D**
		3線ケーブル	NPN	7.5	**551401**	**SIES-8M-NO-24V-K-7.5-OE**
		3ピンM8プラグ		0.3	**551402**	**SIES-8M-NO-24V-K-0.3-M8D**

アクセサリ

型式データ – 近接センサ M8(丸形), 誘導式

データシート → ホームページ:sien

	配線方式	LED	スイッチングアウトプット	ケーブル長さ [m]	製品番号	型式
N/O						
	3線ケーブル	■	PNP	2.5	**150386**	**SIEN-M8B-PS-K-L**
			NPN	2.5	**150384**	**SIEN-M8B-NS-K-L**
	3ピンM8プラグ	■	PNP	–	**150387**	**SIEN-M8B-PS-S-L**
			NPN	–	**150385**	**SIEN-M8B-NS-S-L**
N/C						
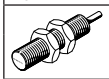	3線ケーブル	■	PNP	2.5	**150390**	**SIEN-M8B-PO-K-L**
			NPN	2.5	**150388**	**SIEN-M8B-NO-K-L**
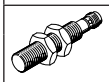	3ピンM8プラグ	■	PNP	–	**150391**	**SIEN-M8B-PO-S-L**
			NPN	–	**150389**	**SIEN-M8B-NO-S-L**

型式データ – ケーブル付ソケット

データシート → ホームページ:neba

	配線方式1	配線方式1, ケーブル取出し方向	配線方式2	配線方式2, 芯数	ケーブル長さ [m]	製品番号	型式
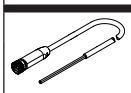	M8x1 Aコード (EN 61076-2-104)	ストレート	オープンエンド	3	2.5	**8078223**	**NEBA-M8G3-U-2.5-N-LE3**
					5.0	**8078224**	**NEBA-M8G3-U-5-N-LE3**
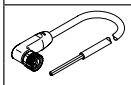	M8x1 Aコード (EN 61076-2-104)	エルボ	オープンエンド	3	2.5	**8078230**	**NEBA-M8W3-U-2.5-N-LE3**
					5.0	**8078231**	**NEBA-M8W3-U-5-N-LE3**

型式データ – エンコーダシステム EGC-_-M1/-M2用エンコーダケーブル

データシート → ホームページ:nebm

	配線方式, 左側	配線方式, 右側	ケーブル長さ [m]	製品番号	型式
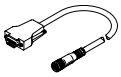	エンコーダ EGC-_-M1/-M2	モータコントローラ CMMP-AS, CMMT-AS	5.0	**1599105**	**NEBM-M12G8-E-5-S1G9-V3**
			10	**1599106**	**NEBM-M12G8-E-10-S1G9-V3**
			15	**1599107**	**NEBM-M12G8-E-15-S1G9-V3**
			X[1]	**1599108**	**NEBM-M12G8-E-_-S1G9-V3**

1) ケーブル最長25m

型式データ – アダプタ

	説明	製品番号	型式
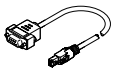	エンコーダケーブルNEBM-M12G8-_-V3とインタフェースX3(エンコーダ2)間のアダプタとして、サーボドライブCMMT-ASと組み合わせて使用	**8106112**	**NEFM-S1G9-K-0.5-R3G8**