Blocco di controllo VOFT

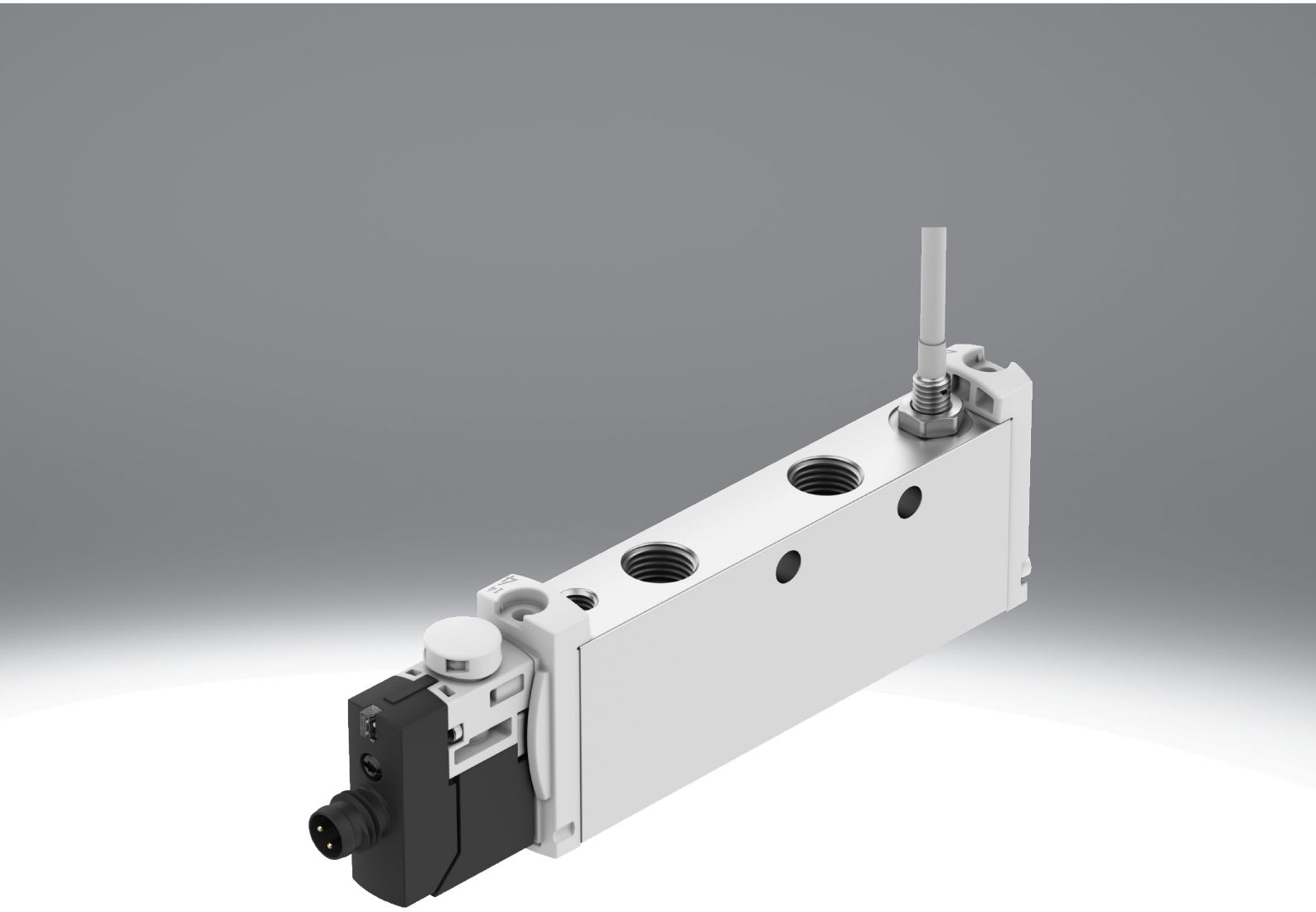

Caratteristiche

In sintesi

La valvola VOFT è una valvola di regolazione elettrica monostabile 6/2 per installazione in linea. La valvola ha una funzione di diagnostica interrogando la posizione di commutazione ed è chiusa in posizione di riposo. Il pistone viene ripristinato da una molla di compressione meccanica.
La valvola è disponibile nelle varianti 4. Singolo o doppio canale, ciascuno con comando manuale a scomparsa o a pulsante.

Funzione aggiuntiva

La valvola è adatta a implementare le funzioni di sicurezza grazie alla sua funzione, alla sua struttura robusta e al suo affidabile monitoraggio della posizione di commutazione:

- STO (Safe torque-off)
- PUS (Protezione contro l'avviamento inatteso)

Funzione valvola

[M62] Valvola 6/2, monostabile

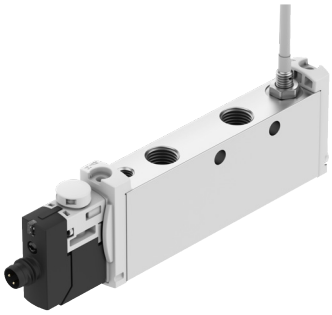

[T62] Valvola 6/2, monostabile, a due canali

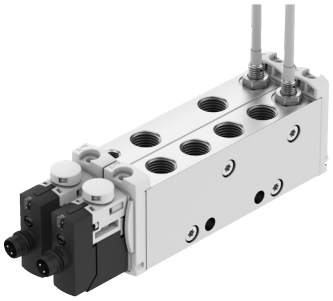

Azionatore manuale

[S] Coperto

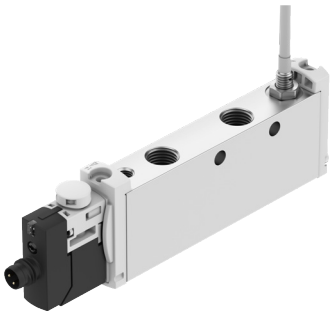

[T2] Pulsante e chiusura, con accessori solo pulsante

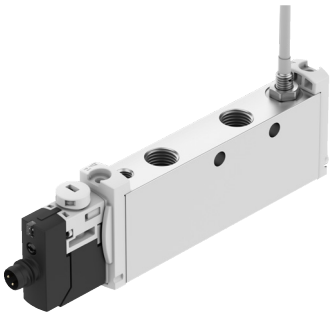

Premendo il comando manuale, la valvola VOFT viene spostata dalla posizione di riposo alla posizione di commutazione.

Codice tipo

001	Serie	
VOFT	Blocco di controllo	

002	Tipo di valvola di regolazione direzionale	
L	Valvola in linea	

003	Principio di progettazione	
	Spola	

004	Tipologia di tenuta	
	A tenuta morbida	

005	Dimensione	
14	Dimensione 14	

006	Funzione valvola	
M62	Valvola 6/2, monostabile	
T62	Valvola 6/2, monostabile, a due canali	

007	Metodo di reset per elettrovalvole monostabili/singole	
M	Molla meccanica	

008	Aria pilotaggio	
Z	Esterni	

009	Azionatore manuale	
S	Coperto	
T2	Pulsante e chiusura, con accessori solo pulsante	

010	Connessione pneumatica	
G18	G1/8	

011	Tensione d'esercizio nominale	
1	24 V DC	

012	Collegamento elettrico	
M8	Connettore maschio M8, codifica A	

013	Circuiteria	
R	Riduzione della corrente di mantenimento con circuito di protezione integrato	

014	Display	
L	LED	

015	Rilevamento di posizione	
2APC	2 sensori di finecorsa, PNP con estremità del cavo scoperta	
APC	Sensore di finecorsa, PNP con estremità del cavo aperte	

Foglio dati

Parametri di sicurezza	
Protezione da inversione di polarità	Per tutti i collegamenti elettrici
Sensore con protezione da inversione di polarità	Per tutti i collegamenti elettrici
Metodo di determinazione, componente ben collaudato	Categoria c2) a norma EN ISO 13894-1:2023, capitolo 6.1.11; deve essere fabbricato, verificato e convalidato secondo principi che ne dimostrino l'idoneità e l'affidabilità per le applicazioni di sicurezza, conformemente agli standard di prodotto e di applicazione applicabili. Metodo: Conformità ai principi e ai test di sicurezza Per i dettagli si rimanda a CA-0759
Protezione contro il contatto diretto e indiretto	PELV
Grado di protezione	IP65

Dati tecnici generali				
Azionatore manuale	Monostabile		Incassato	
Funzione valvola	Valvola 6/2, monostabile, a due canali	Valvola 6/2 vie, monostabile	Valvola 6/2, monostabile, a due canali	Valvola 6/2 vie, monostabile
Larghezza	29 mm	14,5 mm	29 mm	14,5 mm
Tipo di azionamento	Elettrico			
Design	Saracinesca a pistone			
Tipo di reset	Molla meccanica			
Funzione aria di scarico	Senza opzione di controllo del flusso			
Principio di tenuta	Morbido			
Posizione di montaggio	Qualsiasi			
Conforme allo standard	EN 60947-5-2			
Tipo di pilotaggio	Prepilotato			
Aria di pilotaggio	Esterno			
Direzione del flusso	Non reversibile			
Principio di misura	Induttivo			
Iap	Sovrapposizione negativa			
Nota sulla dinamizzazione forzata	Per informazioni aggiornate su questo argomento consultare il Rapporto Tecnico V			
Indicazione della posizione di commutazione	LED			
Visualizzazione stato di commutazione sensore	Diodo luminoso			
Display degli stati dei segnali	LED giallo, comando valvola			
Rilevamento punto di commutazione	Posizione normale tramite sensore			
Ciclo di lavoro	100%			
Tipo di montaggio	Foro passante per vite M4			
Funzione elemento di commutazione	Contatto n.c.			
Portata nominale standardizzata secondo ISO 8778	400 l/min	830 l/min	400 l/min	830 l/min
Portata nominale normale (normalizzata secondo DIN 1343)	360 l/min	770 l/min	360 l/min	770 l/min
Peso prodotto	280 g	140 g	280 g	140 g
valore b	0,45	0,42	0,45	0,42
Valore C	1,5 l/sbar	3 l/sbar	1,5 l/sbar	3 l/sbar

Foglio dati

Condizioni di esercizio e ambientali	
Collegamento pneumatico, porta 1	G1/8
Collegamento pneumatico, porta 2	G1/8
Collegamento pneumatico, porta 3	G1/8
Collegamento pneumatico, porta 4	G1/8
Collegamento pneumatico, attacco 5	G1/8
Attacco pneumatico 6	G1/8
Attacco servo pilotaggio 14	M5
Fluido di lavoro	Aria compressa a norma ISO 8573-1:2010 [7:4:4]
Fluido di pilotaggio	Aria compressa a norma ISO 8573-1:2010 [7:4:4]
Nota sul fluido di esercizio e di controllo	Non è possibile il funzionamento con lubrificazione
Resistenza alle vibrazioni	Test applicazione per il trasporto con livello di gravità 2 secondo FN 942017-4 e EN 60068-2-6
Resistenza agli urti	Prova agli urti con livello di gravità 2 secondo FN 942017-5 e EN 60068-2-27
Marchio CE (vedere dichiarazione di conformità)[1)]	Conforme Direttiva EMC Conforme alla direttiva EU RoHS
Marchio CE (vedere dichiarazione di conformità)[2)]	Istruzioni UK per CEM Istruzioni RoHS UK
Classe di resistenza alla corrosione CRC[3)]	2 - Moderata sollecitazione da corrosione
Altitudine d'uso nominale	1.000 ma norme VDE 0580
Idoneità della camera bianca, misurata in base a ISO 14644-14	Classe 5 secondo ISO 14644-1
Suono del livello di pressione	64 dB(A)
Temperatura di stoccaggio	-10 ... 60°C
Temperatura ambiente	-5 ... 50°C
Temperatura del fluido	-5 ... 50°C

1) Per l'area di utilizzo si rimanda alla dichiarazione di conformità CE: www.festo.com/catalogue/... -> Support/Downloads.
In caso di restrizioni all'utilizzo dei dispositivi in aree residenziali, aziendali e commerciali, nonché in piccole aziende, potrebbero essere necessarie ulteriori misure per ridurre l'emissione di interferenze.

2) Per l'area di utilizzo si rimanda alla dichiarazione di conformità CE: www.festo.com/catalogue/... -> Support/Downloads.
In caso di restrizioni all'utilizzo dei dispositivi in aree residenziali, aziendali e commerciali, nonché in piccole aziende, potrebbero essere necessarie ulteriori misure per ridurre l'emissione di interferenze.

3) Per ulteriori informazioni consultare il sito www.festo.com/x/topic/kbk

Foglio dati

Dati elettrici	
Intervallo di tensione d'esercizio DC	24 V
Tensione nominale d'esercizio DC	24 V
Intervallo tensione d'esercizio, sensore DC	10 ... 30 V
Max. impulso di prova positivo con segnale 0	800 µs
Max. impulso di prova negativo con 1 segnale	400 µs
Fluttuazioni ammesse per la tensione di alimentazione	-10%
Cortocircuito sensore di forza	Sì
Sensore di corrente inattiva	10 mA
Corrente max. sensore di uscita	200 mA
Sensore max. frequenza di commutazione	5.000 Hz
Sensore dell'ondulazione residua	± 10%
Sensore perdita di tensione	2 V
Collegamento sensore	Cavo, A 3 poli, 2,5 m
Valvola - tempo di spegnimento sensore	70 ms
Valvola - tempo di accensione sensore	11 ms
Collegamento elettrico	2 connettori maschi, A 3 poli, M8x1 con codifica A, a norma EN 61076-2-104, Connettore maschio
Tempo di accensione	14 ms
Tempo di spegnimento	65 ms

Materiali	
Materiale guarnizioni	Elastomero fluorurato, HNBR, Gomma nitrilica
Materiale corpo	Lega di alluminio battuto
Materiale della guaina del cavo	PVC
Materiale viti	Acciaio, nichelato chimicamente
Nota sui materiali	Conforme alla direttiva EU 2002/95 (RoHS)
Conformità PWIS	VDMA24364 - Zona III

Dimensioni

Dimensioni – Blocco di controllo, 1 canale Download dati CAD www.festo.com

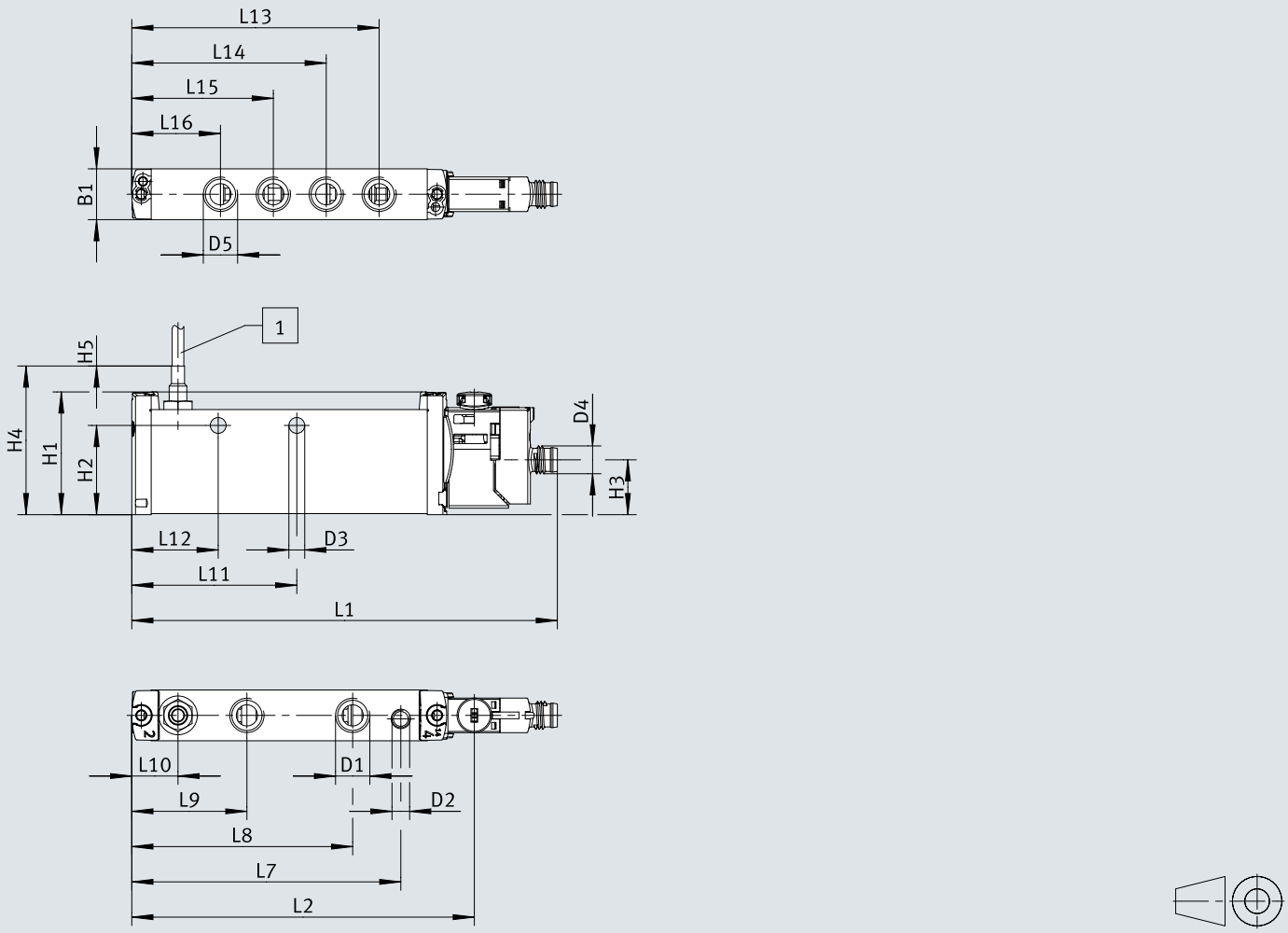

[1] Lunghezza del cavo

	B1	D1	D2	D3 Ø	D4	D5	H1	H2	H3	H4	H5
VOFT-L14-M62-MZT2-G18-1M8RL-APC	14,4	G1/8	M5	4,5	M8	G1/8	34,8	25,3	15,6	15,6	2500
VOFT-L14-M62-MZS-G18-1M8RL-APC											

	L1	L2	L7	L8	L9	L10	L11	L12	L13	L14	L15	L16
VOFT-L14-M62-MZT2-G18-1M8RL-APC	120,7	97,2	76,3	62,6	32,6	13,1	46,8	24,5	70,1	55,1	40,1	25,1
VOFT-L14-M62-MZS-G18-1M8RL-APC												

Dimensioni

Dimensioni – Blocco di controllo, 2 canali Download dati CAD www.festo.com

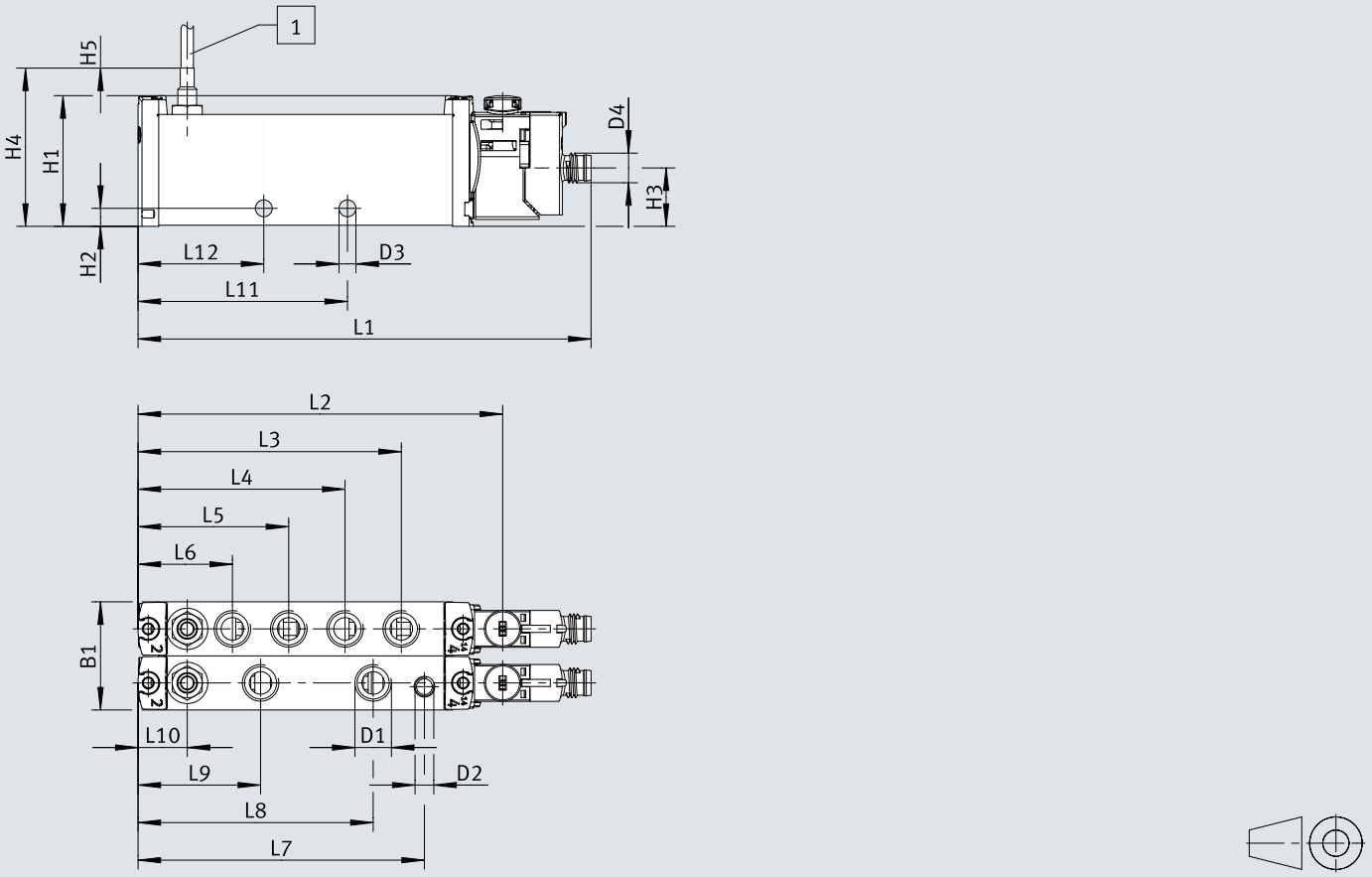

[1] Lunghezza del cavo

	B1	D1	D2	D3 Ø	D4	H1	H2	H3	H4	H5
VOFT-L14-T62-MZT2-G18-1M8RL-2APC VOFT-L14-T62-MZS -G18-1M8RL-2APC	28,8	G1/8	M5	4,5	M8	34,8	4,8	15,6	15,6	2500

	L1	L2	L3	L4	L5	L6	L7	L8	L9	L10	L11	L12
VOFT-L14-T62-MZT2-G18-1M8RL-2APC VOFT-L14-T62-MZS -G18-1M8RL-2APC	120,7	97,2	70,1	55,1	40,1	25,1	76,3	62,6	32,6	13,1	55,8	33,5

Data ordine

Blocco di controllo, 1 canale

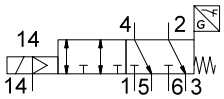

Funzione valvola	Azionatore manuale	Cod. prod.	Tipo
Valvola 6/2 vie, monostabile	Monostabile	**8219319**	**VOFT-L14-M62-MZT2-G18-1M8RL-APC**
	Incassato	**8219320**	**VOFT-L14-M62-MZS-G18-1M8RL-APC**

Blocco di controllo, 2 canali

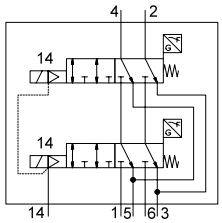

Funzione valvola	Azionatore manuale	Cod. prod.	Tipo
Valvola 6/2, monostabile, a due canali	Monostabile	**8219317**	**VOFT-L14-T62-MZT2-G18-1M8RL-2APC**
	Incassato	**8219318**	**VOFT-L14-T62-MZS-G18-1M8RL-2APC**

Accessori

Silenziatori per applicazioni di sicurezza



Attacco pneumatico	Materiale inserto ammortizzatore	Pressione di lavoro [1]	Temperatura ambiente	Cod. prod.	Tipo
G1/8	Terra di protezione	0 ... 8 bar	-10 ... 60 °C	**197583**	**UO-1/8**

1) Per le applicazioni di sicurezza, a seconda della categoria di sicurezza desiderata e della
Livello di prestazioni, l'uso di silenziatori aperti è obbligatorio.
La pressione di esercizio massima consentita dei silenziatori utilizzati non deve essere superata.

Silenziatori per applicazioni standard



Attacco pneumatico	Materiale inserto ammortizzatore	Suono del livello di pressione	Cod. prod.	Tipo
G1/8	Terra di protezione	59 dB(A)	**161419**	**UC-1/8**