# Moltiplicatore di pressione PBPA

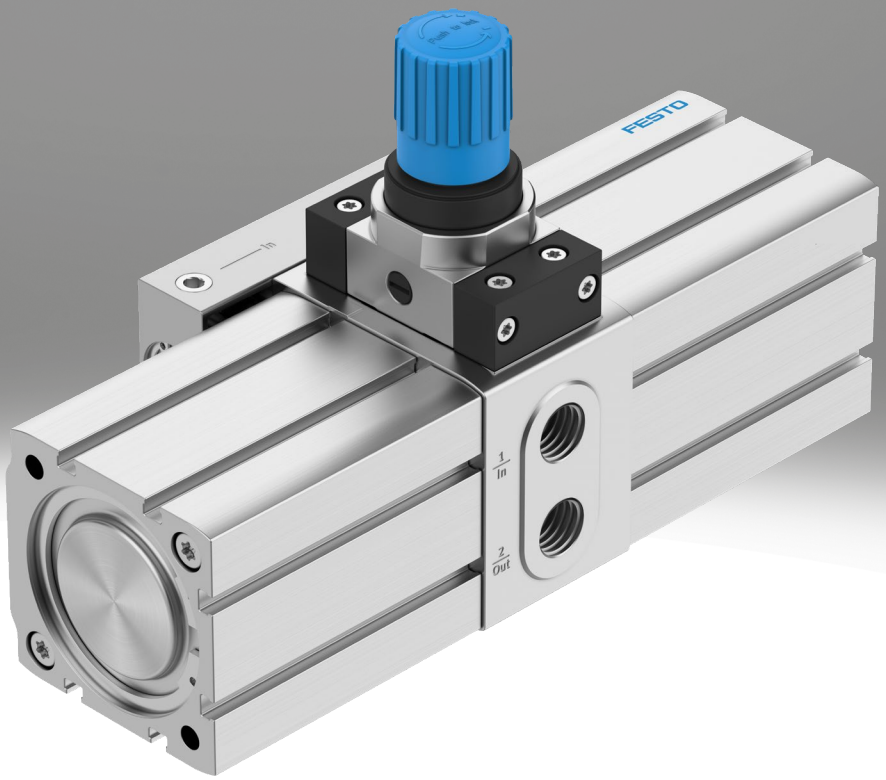

# Caratteristiche

**In sintesi**

Il moltiplicatore di pressione è uno degli intensificatori di pressione a due pistoni che possono comprimere solo aria. Se il moltiplicatore di pressione viene pressurizzato con aria compressa, le valvole di non ritorno integrate garantiscono automaticamente l'accumulo di pressione sul lato secondario. La pressione di uscita p2 puòaumentare fino al doppio delvalore della pressione dialimentazione p1. Per i moltiplicatori di pressione con regolatore, la pressione di uscita desiderata può essere ridotta in base all'impostazione. Per i moltiplicatori di pressione senza regolatore di pressione, la pressione di uscita è sempre 2volte la pressione di ingresso. L'alimentazione dell'aria ai due pistoni di azionamento è fornita da una valvola di controllo direzionale pneumatica, che viene commutata automaticamente quando vengono raggiunte le posizioni di commutazione. Se la pressione di ingresso viene commutata sue la pressione di uscita desiderata non è ancora stata raggiunta, il moltiplicatore di pressione si avvia automaticamente. Quando viene raggiunta la pressione di uscita impostata, il moltiplicatore di pressione smette di funzionare per risparmiare energia, ma si riavvia automaticamente quando la pressione di uscita diminuisce a causa del funzionamento dell'applicazione.

- A scelta come combinazione amplificatore di pressione-serbatoio per aria compressa
- Durata utile elevata
- Esecuzione compatta
- Disponibile con opzione di rilevamento

Nota: Si consiglia vivamente di utilizzare un manometro per monitorare la pressione di uscita p2, poiché è necessario impostare la pressione di uscita p2 desiderata.

**Documento supplementare** Link pbpa




Il documento supplementare PRESSURE-BOOSTER-ADD contiene ulteriori indicazioni d'uso.

**Diagrammi** Link pbpa



Gli schemi illustrati in questo documento sono disponibili anche online. È possibile visualizzare valori precisi.

**Pressione in uscita**

Disponibile con o senza regolatore di pressione.

**Rilevamento di posizione**

| | |
|---|---|
| [A] | Per sensore di finecorsa |

È possibile registrare le singole corse del pistone di azionamento utilizzando un sensore esterno (SMT-8M) e un contatore di addizione (CCES).

# Codice tipo

| 001 | Serie | |
|---|---|---|
| **PBPA** | Amplificatore di pressione | |

| 002 | Dimensione [mm] | |
|---|---|---|
| **40** | 40 | |
| **63** | 63 | |
| **100** | 100 | |

| 003 | Pressione in uscita | |
|---|---|---|
| **10** | Max. 10 bar | |
| **16** | Max. 16 bar | |
| **D** | Pressione di alimentazione doppia, senza regolatore di pressione | |

| 004 | Rilevamento di posizione | |
|---|---|---|
| **A** | Per sensore di finecorsa | |

# Foglio dati

| Dati tecnici generali – Moltiplicatore di pressione DPA | | | |
|---|---|---|---|
| Diametro pistone | 40 mm | 63 mm | 100 mm |
| Collegamento pneumatico, porta 1 | G1/4 | G3/8 | G1/2 |
| Collegamento pneumatico, porta 2 | G1/4 | G3/8 | G1/2 |
| Collegamento pneumatico, porta 3 | G1/8 | G1/4 | G3/8 |
| Design | Moltiplicatore di pressione a doppio pistone | | |
| Tipo di montaggio | Con filetto femmina M4 | Con filetto femmina | |
| Posizione di montaggio | Qualsiasi | | |
| Manometro (Analogico) o indicazione della pressione (Digitale) | Predisposto per G1/8 | | |

**Funzione – Moltiplicatore di pressione senza regolatore di pressione**

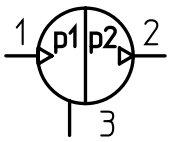


**Funzione – Moltiplicatore di pressione con regolatore di pressione**

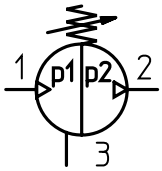

# Foglio dati

| Condizioni di esercizio e ambientali – Moltiplicatore di pressione DPA | | | | | | |
|---|---|---|---|---|---|---|
| Diametro pistone | 40 mm | | | 63 mm | | |
| Pressione in uscita | Max. 10 bar [10] | Max. 16 bar [16] | Pressione di alimentazione doppia, senza regolatore di pressione [D] | Max. 10 bar [10] | Max. 16 bar [16] | Pressione di alimentazione doppia, senza regolatore di pressione [D] |
| Pressione d'esercizio | 0,2 ... 0,8 MPa | 0,2 ... 1 MPa | | 0,2 ... 0,8 MPa | 0,2 ... 1 MPa | |
| Pressione di lavoro | 2 ... 8 bar | 2 ... 10 bar | | 2 ... 8 bar | 2 ... 10 bar | |
| Pressione d'esercizio | 29 ... 116 psi | 29 ... 145 psi | | 29 ... 116 psi | 29 ... 145 psi | |
| Pressione di alimentazione 1 MPa | 0,2 ... 0,8 MPa | 0,2 ... 1 MPa | | 0,2 ... 0,8 MPa | 0,2 ... 1 MPa | |
| Pressione d'ingresso 1 | 2 ... 8 bar | 2 ... 10 bar | | 2 ... 8 bar | 2 ... 10 bar | |
| Pressione di alimentazione 1 psi | 29 ... 116 psi | 29 ... 145 psi | | 29 ... 116 psi | 29 ... 145 psi | |
| Pressione in uscita 2 | 0,4 ... 1 MPa | 0,4 ... 1,6 MPa | 0,4 ... 2 MPa | 0,4 ... 1 MPa | 0,4 ... 1,6 MPa | 0,4 ... 2 MPa |
| Pressione in uscita 2 | 4 ... 10 bar | 4 ... 16 bar | 4 ... 20 bar | 4 ... 10 bar | 4 ... 16 bar | 4 ... 20 bar |
| Pressione in uscita 2 | 58 ... 145 psi | 58 ... 232 psi | 58 ... 290 psi | 58 ... 145 psi | 58 ... 232 psi | 58 ... 290 psi |
| Nota sull'intervallo di regolazione pressione | Se la molla del regolatore viene tesa al massimo, è possibile superare la massima pressione d'uscita del 40%. | – | | Se la molla del regolatore viene tesa al massimo, è possibile superare la massima pressione d'uscita del 40%. | – | |
| Fluido di lavoro | Aria compressa a norma ISO 8573-1:2010 [7:3:4] | | | | | |
| Nota sul fluido di esercizio e di controllo | Non è possibile il funzionamento con lubrificazione | | | | | |
| Temperatura ambiente | 5 ... 60°C | | | | | |
| Temperatura di stoccaggio | 5 ... 60°C | | | | | |
| Classe di resistenza alla corrosione CRC[1)] | 1 - Bassa corrosione o sollecitazione | | | | | |

1) Per ulteriori informazioni consultare il sito www.festo.com/x/topic/kbk

| Condizioni di esercizio e ambientali – Moltiplicatore di pressione DPA | | | |
|---|---|---|---|
| Diametro pistone | 100 mm | | |
| Pressione in uscita | Max. 10 bar [10] | Max. 16 bar [16] | Pressione di alimentazione doppia, senza regolatore di pressione [D] |
| Pressione d'esercizio | 0,2 ... 0,8 MPa | 0,2 ... 1 MPa | |
| Pressione di lavoro | 2 ... 8 bar | 2 ... 10 bar | |
| Pressione d'esercizio | 29 ... 116 psi | 29 ... 145 psi | |
| Pressione di alimentazione 1 MPa | 0,2 ... 0,8 MPa | 0,2 ... 1 MPa | |
| Pressione d'ingresso 1 | 2 ... 8 bar | 2 ... 10 bar | |
| Pressione di alimentazione 1 psi | 29 ... 116 psi | 29 ... 145 psi | |
| Pressione in uscita 2 | 0,4 ... 1 MPa | 0,4 ... 1,6 MPa | 0,4 ... 2 MPa |
| Pressione in uscita 2 | 4 ... 10 bar | 4 ... 16 bar | 4 ... 20 bar |
| Pressione in uscita 2 | 58 ... 145 psi | 58 ... 232 psi | 58 ... 290 psi |
| Nota sull'intervallo di regolazione pressione | Se la molla del regolatore viene tesa al massimo, è possibile superare la massima pressione d'uscita del 40%. | – | |
| Fluido di lavoro | Aria compressa a norma ISO 8573-1:2010 [7:3:4] | | |
| Nota sul fluido di esercizio e di controllo | Non è possibile il funzionamento con lubrificazione | | |
| Temperatura ambiente | 5 ... 60°C | | |
| Temperatura di stoccaggio | 5 ... 60°C | | |
| Classe di resistenza alla corrosione CRC[1)] | 1 - Bassa corrosione o sollecitazione | | |

1) Per ulteriori informazioni consultare il sito www.festo.com/x/topic/kbk

| Materiali | |
|---|---|
| Nota sui materiali | Conforme alla direttiva EU 2002/95 (RoHS) |
| Conformità PWIS | VDMA24364-B1/B2-L |

# Foglio dati

**Temperatura d'esercizio minima ammessa t in funzione del punto di rugiada e dell'amplificazione della pressione p**

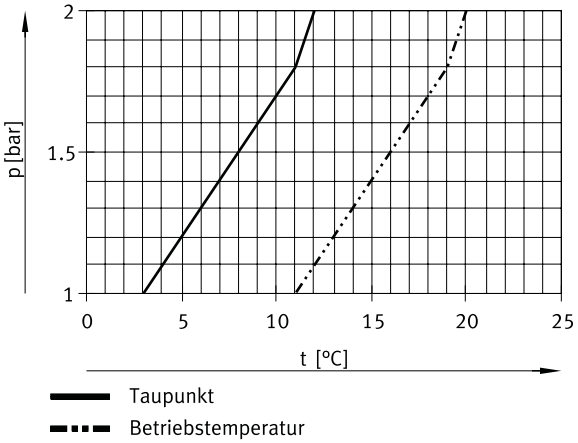


**Portata in ingresso q(in) e portata in uscita q(out) in funzione della pressione d'uscita p(out) – PBPA-40(p2=20bar)**

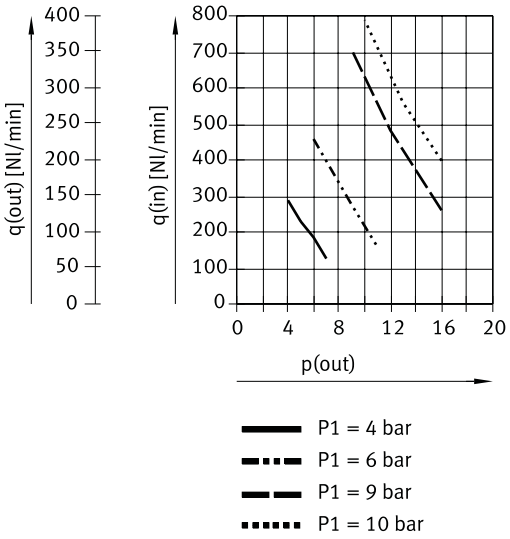


Osservazione: Valori teorici senza perdite di commutazione e attrito.

**Portata in ingresso q(in) e portata in uscita q(out) in funzione della pressione d'uscita p(out) – PBPA-63(p2=20bar)**

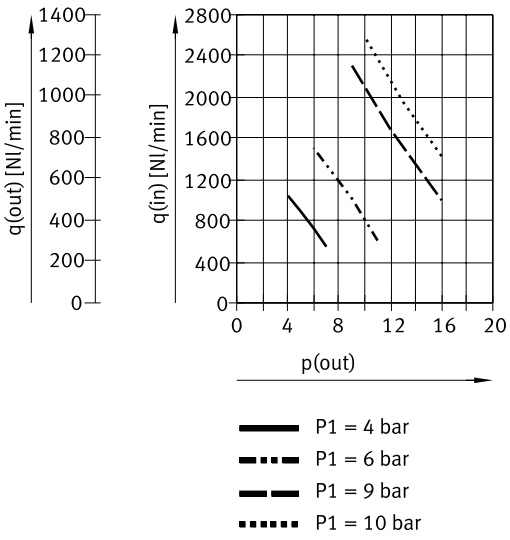


Osservazione: Valori teorici senza perdite di commutazione e attrito.

# Foglio dati

**Portata in ingresso q(in) e portata in uscita q(out) in funzione della pressione d'uscita p(out) – PBPA-100(p2=20bar)**

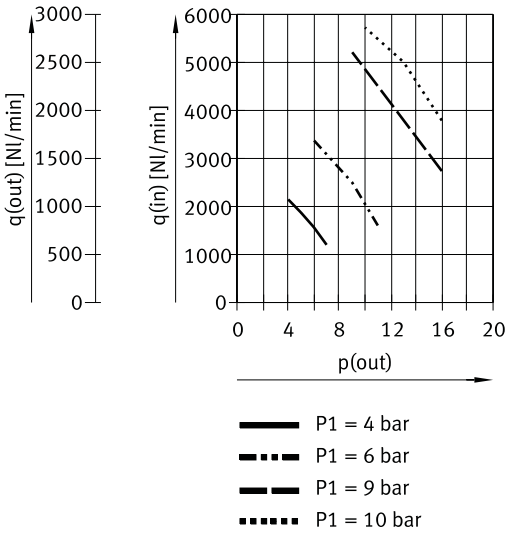


Osservazione: Valori teorici senza perdite di commutazione e attrito.

# Dimensioni

**Dimensioni – PBPA-40/63-10/16-A** Download dati CAD www.festo.com

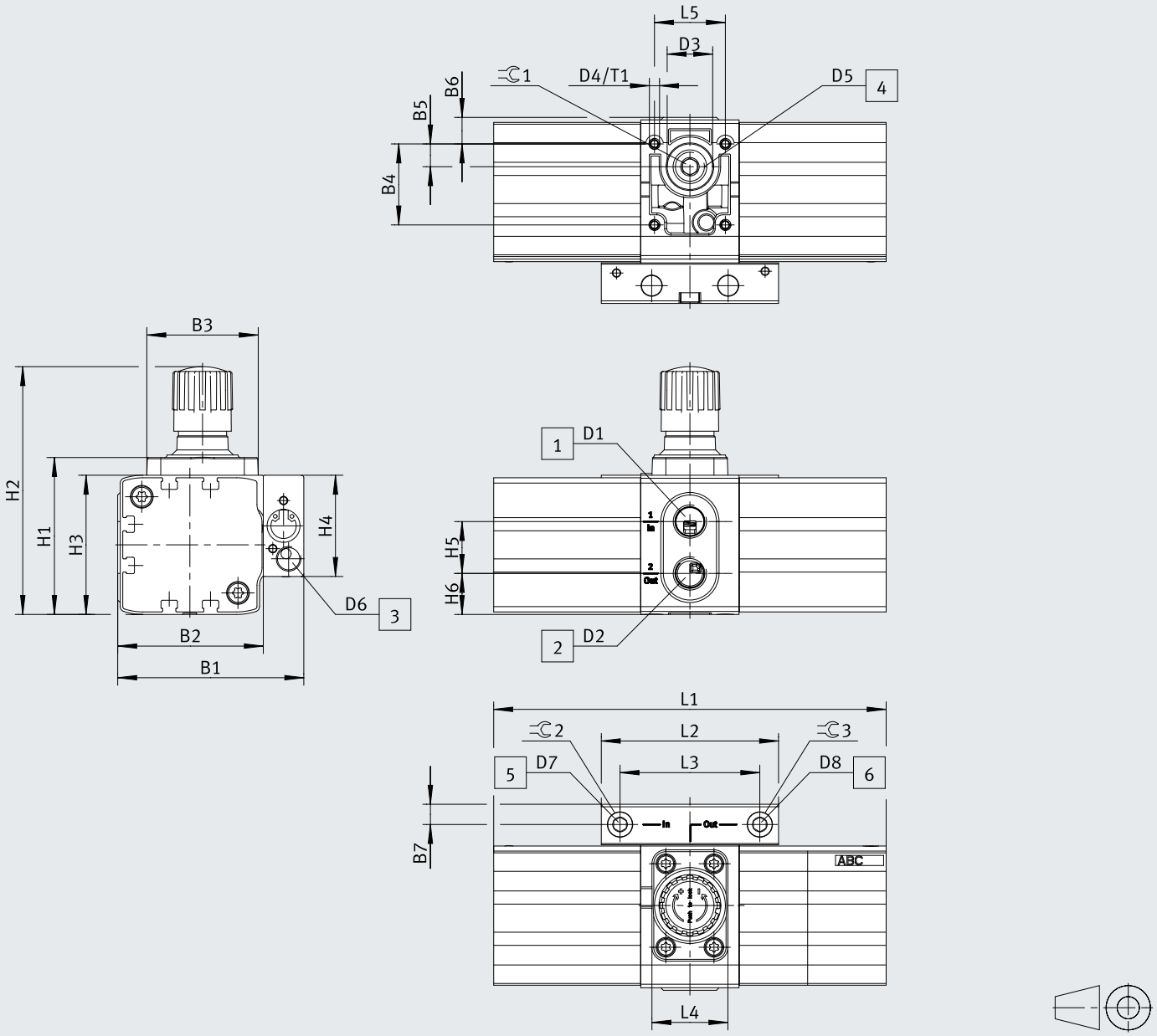


[1] Connessione di ingresso 1
[2] Connessione di uscita 2
[3] Attacco per l'aria di scarico 3
[4] Connessione per il manometro di ingresso
[5] Connessione per manometro in uscita

## Dimensioni

| | B1 | B2 | B3 | B4 | B5 | B6 | B7 | D1 | D2 | D3<br>Ø |
|---|---|---|---|---|---|---|---|---|---|---|
| PBPA-40-10-A | 73,5 | 57,5 | 44 | 32 | 9 | 10,5 | 8 | G1/4 | G1/4 | 18 |
| PBPA-40-16-A | | | | | | | | | | |
| PBPA-63-10-A | 105,5 | 80,5 | 70 | 46 | 26 | 14 | 12,5 | G3/8 | G3/8 | 22 |
| PBPA-63-16-A | | | | | | | | | | |
| PBPA-100-10-A | 155 | 120 | 102 | 74 | 37 | 21,5 | 17,5 | G1/2 | G1/2 | 33,3 |
| PBPA-100-16-A | | | | | | | | | | |

| | D4 | D5 | D6 | D7 | D8 | H1 | H2 | H3 | H4 | H5 |
|---|---|---|---|---|---|---|---|---|---|---|
| PBPA-40-10-A | M4 | G1/4 | G1/8 | G1/8 | G1/8 | 62 | 98 | 55 | 40 | 20,5 |
| PBPA-40-16-A | | | | | | | | | | |
| PBPA-63-10-A | M5 | G3/8 | G1/4 | G1/8 | G1/8 | 96,7 | 159 | 77 | 57 | 29,5 |
| PBPA-63-16-A | | | | | | | | | | |
| PBPA-100-10-A | M8 | G1/2 | G3/8 | G1/8 | G1/8 | – | 233 | 117 | 77 | 32 |
| PBPA-100-16-A | | | | | | | | | | |

| | H6 | L1 | L2 | L3 | L4 | L5 | T1<br>min. | ⌀1 | ⌀2 | ⌀3 |
|---|---|---|---|---|---|---|---|---|---|---|
| PBPA-40-10-A | 16,2 | 155 | 70 | 5,2 | 30 | 28 | 6 | 6 | 5 | 5 |
| PBPA-40-16-A | | | | | | | | | | |
| PBPA-63-10-A | 22 | 249 | 106 | 88 | 40 | 33 | 9 | 8 | 5 | 5 |
| PBPA-63-16-A | | | | | | | | | | |
| PBPA-100-10-A | 40 | 333,4 | 144,7 | 122,7 | 55 | 46 | 14 | 10 | 6 | 6 |
| PBPA-100-16-A | | | | | | | | | | |

# Dimensioni

**Dimensioni – PBPA-40/63-D-A** Download dati CAD www.festo.com

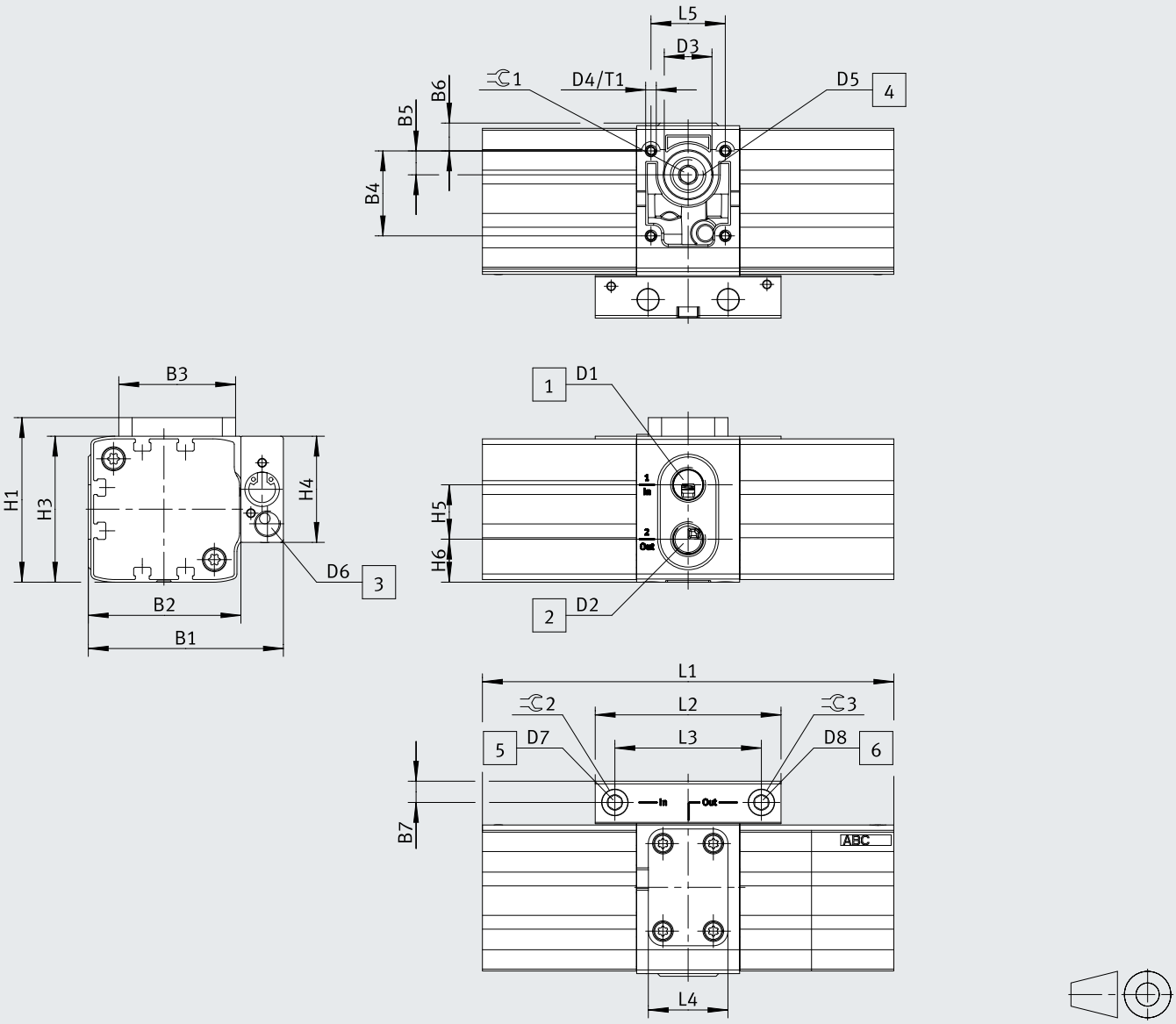


[1] Connessione di ingresso 1
[2] Connessione di uscita 2
[3] Attacco per l'aria di scarico 3
[4] Connessione per il manometro di ingresso
[5] Connessione per manometro in uscita

## Dimensioni

| | B1 | B2 | B3 | B4 | B5 | B6 | B7 | D1 | D2 | D3<br>Ø |
|---|---|---|---|---|---|---|---|---|---|---|
| PBPA-40-D-A | 73,5 | 57,5 | 44 | 32 | 9 | 10,5 | 8 | G1/4 | G1/4 | 18 |
| PBPA-63-D-A | 105,5 | 80,5 | 71 | 46 | 26 | 14 | 12,5 | G3/8 | G3/8 | 22 |
| PBPA-100-D-A | 155 | 120 | – | 74 | 37 | 21,5 | 17,5 | G1/2 | G1/2 | 33,3 |

| | D4 | D5 | D6 | D7 | D8 | H1 | H3 | H4 | H5 | H6 |
|---|---|---|---|---|---|---|---|---|---|---|
| PBPA-40-D-A | M4 | G1/4 | G1/8 | G1/8 | G1/8 | 62 | 55 | 40 | 20,5 | 16,2 |
| PBPA-63-D-A | M5 | G3/8 | G1/4 | G1/8 | G1/8 | 84 | 77 | 57 | 29,5 | 22 |
| PBPA-100-D-A | M8 | G1/2 | G3/8 | G1/8 | G1/8 | – | 117 | 77 | 32 | 40 |

| | L1 | L2 | L3 | L4 | L5 | T1<br>min. | ⌀1 | ⌀2 | ⌀3 |
|---|---|---|---|---|---|---|---|---|---|
| PBPA-40-D-A | 155 | 70 | 5,2 | 30 | 28 | 6 | 6 | 5 | 5 |
| PBPA-63-D-A | 249 | 106 | 88 | 40 | 33 | 9 | 8 | 5 | 5 |
| PBPA-100-D-A | 333,4 | 144,7 | 122,7 | – | 46 | 14 | 10 | 6 | 6 |

# Dimensioni

**Dimensioni – PAMA-P1-MB-...** Download dati CAD www.festo.com

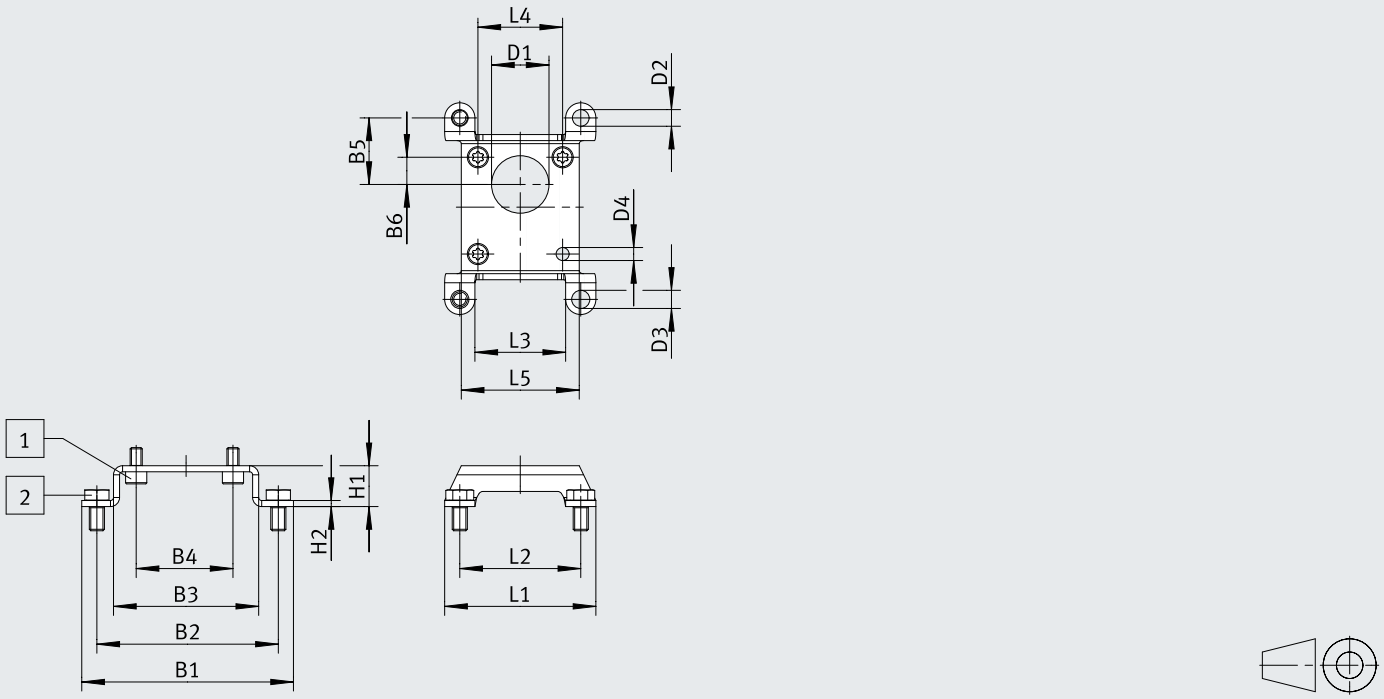


[1] Vite con testa a S ISO 14579-M4x8-10.9
[2] Vite a testa cilindrica ISO 4017-M5x10-A2-70

| | B1<br>±0,4 | B2 | B3<br>±0,15 | B4 | B5 | B6 | D1<br>ø | D2<br>ø<br>±0,1 | D3<br>ø |
|---|---|---|---|---|---|---|---|---|---|
| PAMA-P1-MB-40 | 70 | 60 | 48 | 32 | 22 | 9 | 19 ±0,25 | 5,5 | 6 ±0,2 |
| PAMA-P1-MB-63 | 116 | 98 | 74 | 46 | 49 | 26 | 25 ±0,15 | 11 | 11 ±0,1 |
| PAMA-P1-MB-100 | 153,6 | 130 | 106,4 | 74 | 65 | 37 | 34,2 ±0,15 | 11,5 | 11,5 ±0,1 |

| | D4<br>ø<br>±0,1 | H1 | H2<br>±0,15 | L1<br>±0,4 | L2 | L3<br>±0,4 | L4 | L5<br>±0,4 |
|---|---|---|---|---|---|---|---|---|
| PAMA-P1-MB-40 | 4,3 | 13,5 | 2 | 50 | 40 | 30 | 28 | 39 |
| PAMA-P1-MB-63 | 5,5 | 18 | 3,5 | 71 | 53 | 35 | 33 | 56,4 |
| PAMA-P1-MB-100 | 8,6 | 18,5 | 3,5 | 119,6 | 96 | 72,4 | 46 | 89,6 |

# Dimensioni

**Dimensioni – PAMA-P1-MB-....(con PBPA-...)** Download dati CAD www.festo.com

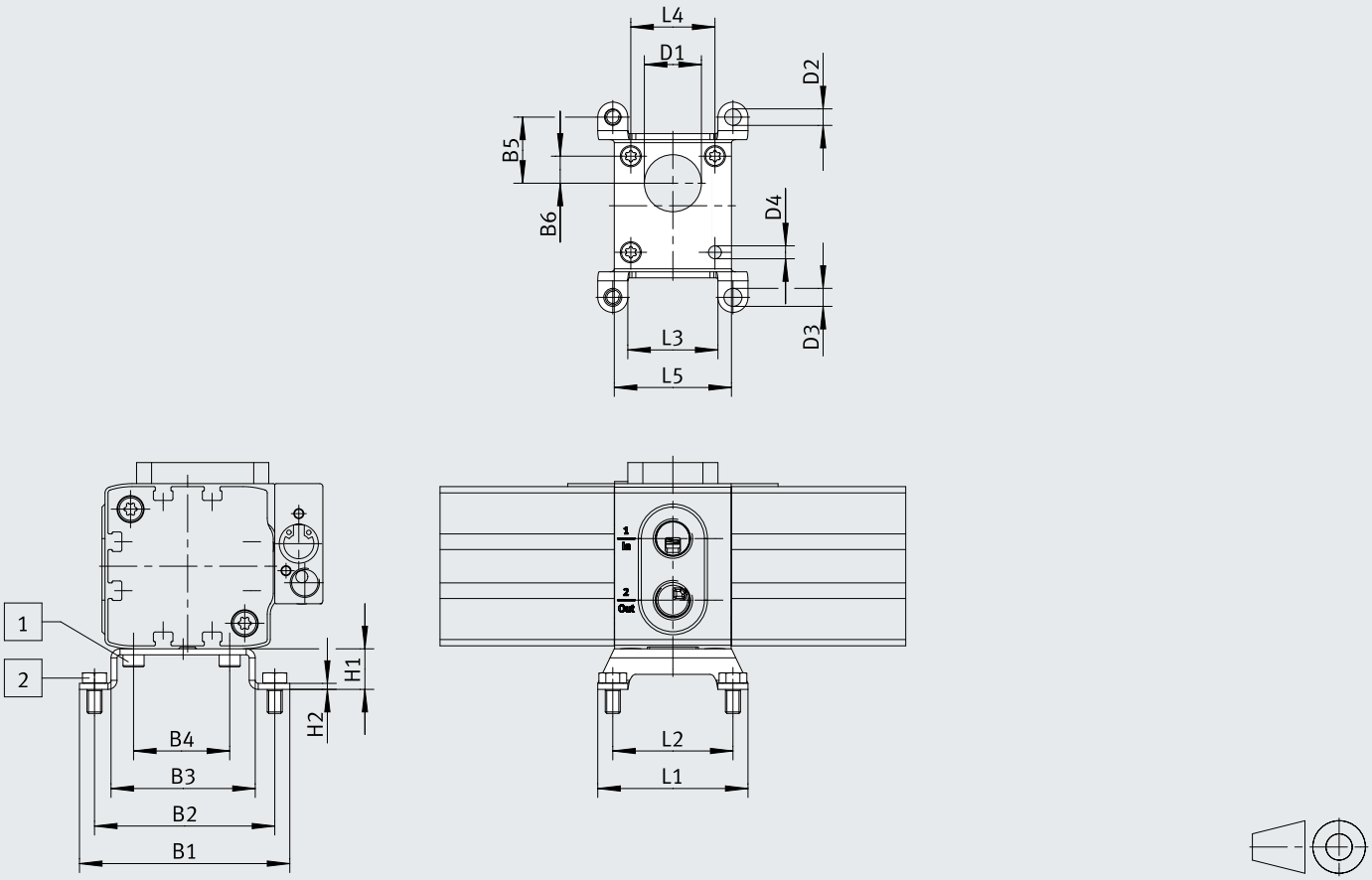


[1] Vite con testa a S ISO 14579-M4x8-10.9
[2] Vite a testa cilindrica ISO 4017-M5x10-A2-70

| | B1<br>±0,4 | B2 | B3<br>±0,15 | B4 | B5 | B6 | D1<br>ø | D2<br>ø<br>±0,1 | D3<br>ø |
|---|---|---|---|---|---|---|---|---|---|
| PAMA-P1-MB-40 | 70 | 60 | 48 | 32 | 22 | 9 | 19 ±0,25 | 5,5 | 6 ±0,2 |
| PAMA-P1-MB-63 | 116 | 98 | 74 | 46 | 49 | 26 | 25 ±0,15 | 11 | 11 ±0,1 |
| PAMA-P1-MB-100 | 153,6 | 130 | 106,4 | 74 | 65 | 37 | 34,2 ±0,15 | 11,5 | 11,5 ±0,1 |

| | D4<br>ø<br>±0,1 | H1 | H2<br>±0,15 | L1<br>±0,4 | L2 | L3<br>±0,4 | L4 | L5<br>±0,4 |
|---|---|---|---|---|---|---|---|---|
| PAMA-P1-MB-40 | 4,3 | 13,5 | 2 | 50 | 40 | 30 | 28 | 39 |
| PAMA-P1-MB-63 | 5,5 | 18 | 3,5 | 71 | 53 | 35 | 33 | 56,4 |
| PAMA-P1-MB-100 | 8,6 | 18,5 | 3,5 | 119,6 | 96 | 72,4 | 46 | 89,6 |

# Dimensioni

**Dimensioni – PAMA-P1-CK-40** Download dati CAD www.festo.com

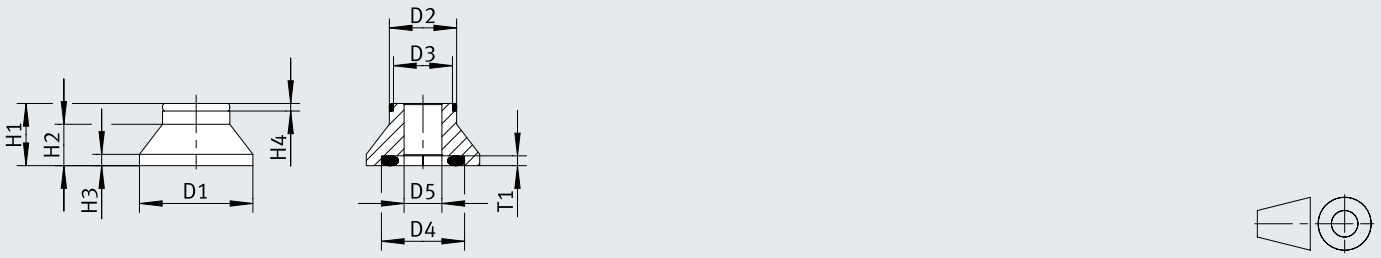


| | D1<br>ø<br>±0,1 | D2<br>ø<br>±0,05 | D3<br>ø<br>±0,05 | D4<br>ø<br>±0,1 | D5<br>ø<br>±0,1 | H1<br><br>±0,05 | H2 | H3<br><br>±0,1 | H4<br><br>±0,1 | T1 |
|---|---|---|---|---|---|---|---|---|---|---|
| PAMA-P1-CK-40 | 30 | 17,8 | 15,6 | 22 | 10 | 16,5 | 11 | 3 | 2 | 2,6 |

# Dimensioni

**Dimensioni – PAMA-P1-CK-63/100**

Download dati CAD www.festo.com

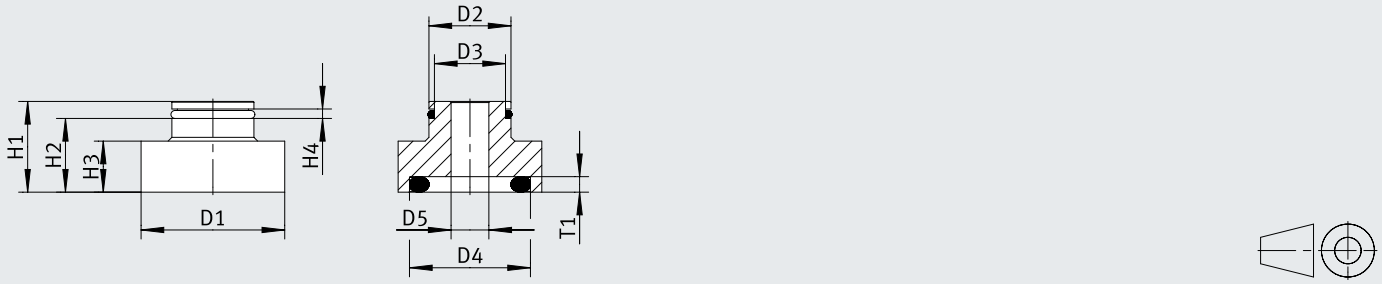


| | D1<br>ø<br>±0,1 | D2<br>ø | D3<br>ø<br>±0,05 | D4<br>ø<br>±0,1 | D5<br>ø<br>±0,1 | H1<br><br>±0,05 | H2<br><br>±0,1 | H3<br><br>±0,1 | H4<br><br>±0,1 | T1 |
|---|---|---|---|---|---|---|---|---|---|---|
| PAMA-P1-CK-63 | 38 | 21,7 ±0,1 | 18,8 | 32 | 10 | 24 | 19,5 | 13,5 | 2,5 | 4,1 ±0,1 |
| PAMA-P1-CK-100 | 38 | 33 ±0,05 | 30 | 32 | 18,6 | 24,5 | 20 | 14 | 2,5 | 4 |

# Dimensioni

**Dimensioni – PBPA con serbatoio per aria compressa ARVA-...-P1** Download dati CAD www.festo.com

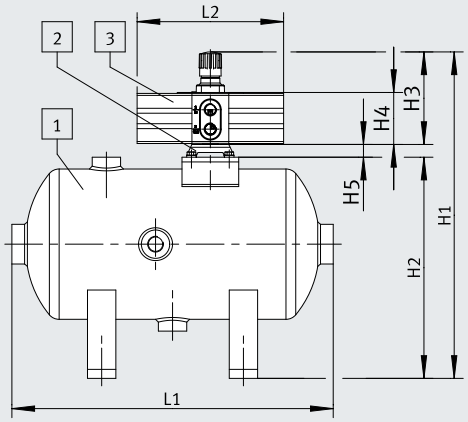


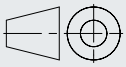

[1] Serbatoio d'aria ARVA
[2] Supporto PAMA
[3] Moltiplicatore di pressione PBPA

| | | | H1 | H2 ±3 | H3 | H4 | H5 | L1 ±3 | L2 |
|---|---|---|---|---|---|---|---|---|---|
| ARVA- 5-P1 | PAMA-P1-MB-40 | PBPA-40-...-A | 345,5 | 234 | 98 | 55 | 13,5 | 340 | 155 |
| ARVA-10-P1 | PAMA-P1-MB-63 | PBPA-63-...-A | 411 | 234 | 159 | 77 | 18 | 616 | 249 |
| ARVA-20-P1 | PAMA-P1-MB-100 | PBPA-100-...-A | 525,5 | 274 | 233 | 117 | 18,5 | 726 | 333,4 |

# Data ordine

**Informazioni per l'ordine - Moltiplicatore di pressione PBPA**

| | Diametro pistone | Pressione in uscita 2 | Rilevamento di posizione | Peso prodotto | Cod. prod. | Tipo |
|---|---|---|---|---|---|---|
| 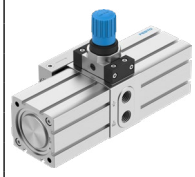 | 40 mm | 4 ... 10 bar | Per sensore di finecorsa | 1.000 g | **8210527** | **PBPA-40-10-A** |
| | | 4 ... 16 bar | | | **8210528** | **PBPA-40-16-A** |
| | | 4 ... 20 bar | | 980 g | **8210529** | **PBPA-40-D-A** |
| | 63 mm | 4 ... 10 bar | | 3.150 g | **8210530** | **PBPA-63-10-A** |
| | | 4 ... 16 bar | | | **8210531** | **PBPA-63-16-A** |
| | | 4 ... 20 bar | | 3.050 g | **8210532** | **PBPA-63-D-A** |
| | 100 mm | 4 ... 10 bar | | 9.800 g | **8210533** | **PBPA-100-10-A** |
| | | 4 ... 16 bar | | | **8210534** | **PBPA-100-16-A** |
| | | 4 ... 20 bar | | 9.660 g | **8210535** | **PBPA-100-D-A** |

# Periferiche

**Panoramica delle periferiche PBPA**

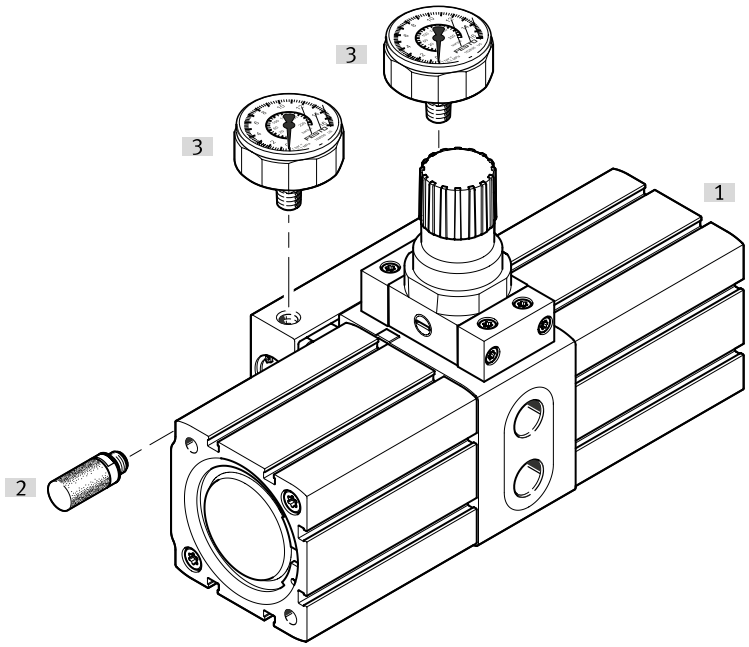


| Accessori | | | → Pagina/Internet |
|---|---|---|---|
| | Tipo/codice di ordinazione | Descrizione | |
| [1] | Pressurizzatore PBPA | | pbpa |
| [2] | Silenziatore UC | Per ridurre il rumore in corrispondenza dell'attacco di sfiato della valvola | 20 |
| [3] | Manometro MA/PAGN | | 20 |
| [4] | Contaimpulsi addizionale CCES | Senza illustrazione | cces |
| [5] | Sensore di finecorsa SME/SMT (per contaimpulsi addizionale CCES) | Senza illustrazione | smt-8m-a |

# Periferiche

**Panoramica delle periferiche PBPA (con serbatoio dell'aria compressa ARVA)**

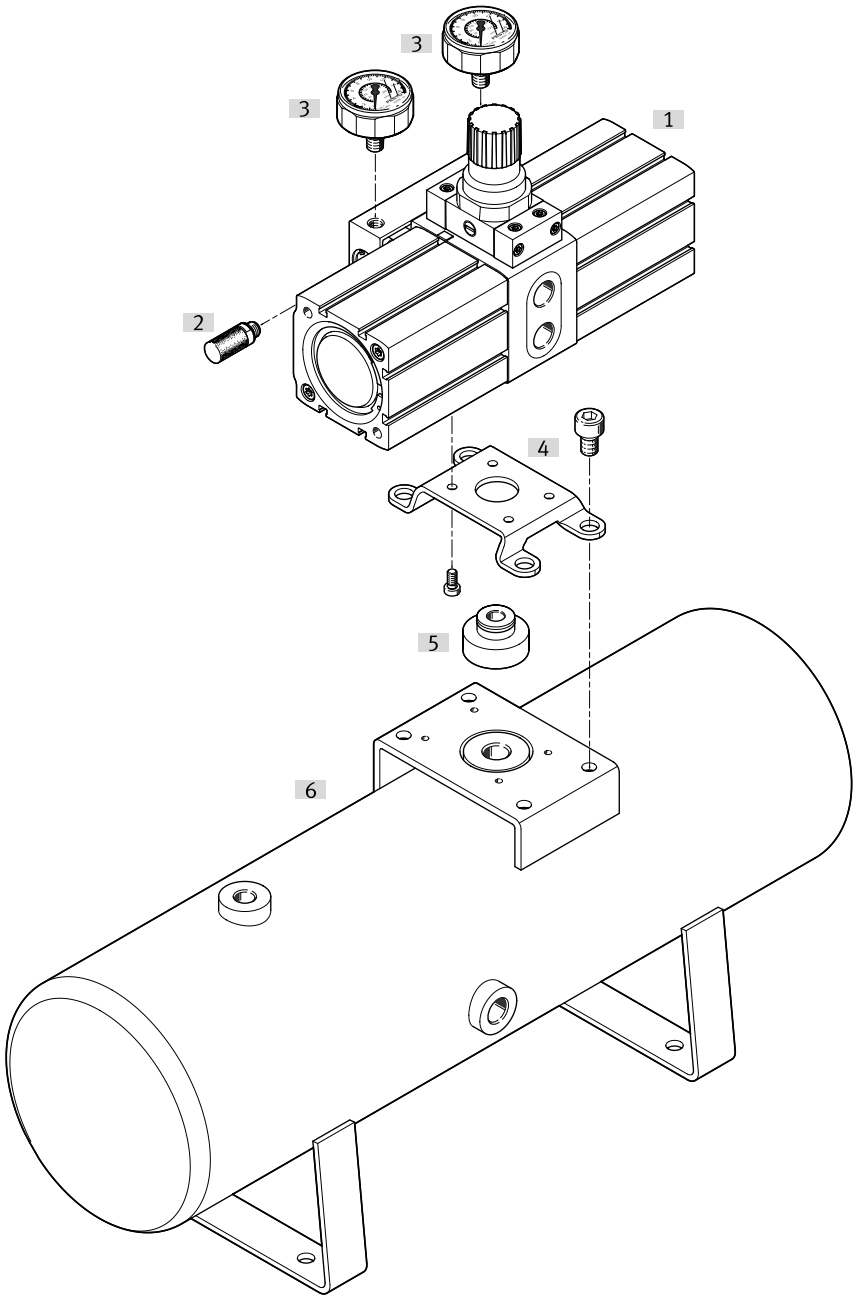


| Accessori | | | → Pagina/Internet |
|---|---|---|---|
| | Tipo/codice di ordinazione | Descrizione | |
| [1] | Pressurizzatore PBPA | | 🔗 pbpa |
| [2] | Silenziatore UC | Per ridurre il rumore in corrispondenza dell'attacco di sfiato della valvola | 20 |
| [3] | Manometro MA/PAGN | | 20 |
| [4] | Kit di fissaggio PAMA-...-MB | | 20 |
| [5] | Kit di collegamento PAMA-...-CK | | 20 |
| [6] | Serbatoio dell'aria compressa ARVA | | 21 |
| [7] | Contaimpulsi addizionale CCES | Senza illustrazione | 🔗 cces |
| [8] | Sensore di finecorsa SME/SMT (per contaimpulsi addizionale CCES) | Senza illustrazione | 🔗 smt-8m-a |

# Accessori

**Kit di fissaggio PAMA-...-MB**

| | Dimensione | Materiale squadretta di fissaggio | Classe di resistenza alla corrosione CRC [1] | Peso prodotto | Cod. prod. | Tipo |
|---|---|---|---|---|---|---|
|  | 40 | Acciaio zincato | 1 - Bassa corrosione o sollecitazione | 59 g | **8215793** | **PAMA-P1-MB-40** |
| | 63 | | | 246 g | **8215794** | **PAMA-P1-MB-63** |
| | 100 | | | 450 g | **8215795** | **PAMA-P1-MB-100** |

1) Per ulteriori informazioni consultare il sito www.festo.com/x/topic/kbk

**Kit di collegamento PAMA-...-CK**

| | Dimensione | Materiale connettore per moduli | Classe di resistenza alla corrosione CRC [1] | Peso prodotto | Cod. prod. | Tipo |
|---|---|---|---|---|---|---|
|  | 40 | Lega di alluminio battuto | 2 - Moderata sollecitazione da corrosione | 15 g | **8215796** | **PAMA-P1-CK-40** |
| | 63 | | | 41 g | **8215797** | **PAMA-P1-CK-63** |
| | 100 | | | 45 g | **8215798** | **PAMA-P1-CK-100** |

1) Per ulteriori informazioni consultare il sito www.festo.com/x/topic/kbk

**Manometro MA/PAGN**

| | Attacco pneumatico | Scala | Peso prodotto | Cod. prod. | Tipo |
|---|---|---|---|---|---|
|  | G1/8 | Doppia scala graduata, bar (esterno), psi (interno) | 60 g | **526167** | **MA-40-25-1/8-EN** |
| | R1/8 | Doppia scala graduata, MPa (esterno), bar (interno) | | **2849916** | **PAGN-40-1M-R18-1.6** |
| | | | | **8037012** | **PAGN-40-1.6M-R18-1.6** |

**Silenziatore UC**

| | Attacco pneumatico | Portata in atmosfera | Suono del livello di pressione | Peso prodotto | Cod. prod. | Tipo |
|---|---|---|---|---|---|---|
|  | M7 | 800 l/min | 58 dB(A) | 1,2 g | **161418** | **UC-M7** |
| | G1/8 | 1.700 l/min | 59 dB(A) | 2,6 g | **161419** | **UC-1/8** |
| | G1/4 | 3.200 l/min | 60 dB(A) | 5,2 g | **165004** | **UC-1/4** |
| | G3/8 | 5.000 l/min | | 10,5 g | **1707427** | **UC-3/8** |

**Contaimpulsi addizionale CCES**

| | Display | Tensione di alimentazione [1] | Peso prodotto | Cod. prod. | Tipo |
|---|---|---|---|---|---|
|  | a 8 cifre | Batteria al litio | 30 g | **549403** | **CCES-P-C8-E** |

1) Valore stabile nel tempo teoricamente 7 anni

# Accessori

**Sensore di finecorsa SME/SMT (per contaimpulsi addizionale CCES)**

| | Funzione elemento di commutazione | Uscita di commutazione | Lunghezza del cavo | Peso prodotto | Cod. prod. | Tipo |
|---|---|---|---|---|---|---|
|  | Contatto n.c. | PNP | 7,5 m | 85,1 g | **574340** | **SMT-8M-A-PO-24V-E-7,5-OE** |

**Serbatoio dell'aria compressa ARVA**

| | Volume | Materiale serbatoio per aria compressa | Classe di resistenza alla corrosione CRC [1] | Peso prodotto | Cod. prod. | Tipo |
|---|---|---|---|---|---|---|
| 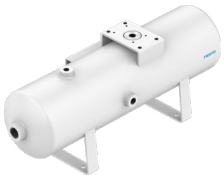 | 5 l | Acciaio verniciato a polvere | 3 - stress da corrosione elevato | 5.980 g | **8240348** | **ARVA-5** |
| | | | | 6.100 g | **8240345** | **ARVA-5-P1** |
| | 10 l | | | 7.960 g | **8240349** | **ARVA-10** |
| | | | | 9.400 g | **8240346** | **ARVA-10-P1** |
| | 20 l | | | 11.720 g | **8240350** | **ARVA-20** |
| | | | | 14.350 g | **8240347** | **ARVA-20-P1** |

1) Per ulteriori informazioni consultare il sito www.festo.com/x/topic/kbk

**Tubo in plastica PAN (per pressione di alimentazione)**

| | Attacco pneumatico | Durezza Shore | Colore | Peso prodotto secondo la lunghezza | Cod. prod. | Tipo |
|---|---|---|---|---|---|---|
|  | Per connettore a innesto diametro esterno 10 mm | D 55 +/-3 | Blu | 0,042 kg/m | **553909** | **PAN-10X1,5-BL** |
| | Per connettore a innesto diametro esterno 16 mm | | | 0,092 kg/m | **553911** | **PAN-16X2-BL** |

**Tubo in plastica PAN-R (per pressione d'uscita)**

| | Attacco pneumatico | Durezza Shore | Colore | Peso prodotto secondo la lunghezza | Cod. prod. | Tipo |
|---|---|---|---|---|---|---|
|  | Per connettore a innesto diametro esterno 8 mm | D 62 +/-3 | Argento | 0,032 kg/m | **541676** | **PAN-R-8X1,5-SI** |
| | Per connettore a innesto diametro esterno 16 mm | | | 0,126 kg/m | **541679** | **PAN-R-16X3-SI** |