Separatori d'acqua MS6-LWS

FESTO



Caratteristiche

In sintesi

Il separatore d‘acqua elimina la condensa dall‘aria compressa.
- Separazione continua ed elevata (99%) della condensa fino alla portata d’aria massima
- Protezione della tazza con rivestimento in metallo.
- A scelta con scarico della condensa automatico oppure automatico ad azionamento elettrico
- Variante opzionale dell’unità EX4 da utilizzare in ambienti a rischio di esplosione delle zone 1, 2, 21 e 22
- Il prodotto soddisfa le norme ISO 1179-1 e ISO 228-1

Dati di ordinazione - sistema modulare

Link ms6-lws

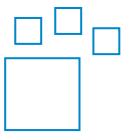

Prodotto configurabile
Questo prodotto e tutte le opzioni correlate possono essere ordinate on-line tramite il configuratore.

Diagrammi

Link ms6-lws



Gli schemi illustrati in questo documento sono disponibili anche online. È possibile visualizzare valori precisi.

Funzione

[LWS]	Separatore d‘acqua

Il separatore centrifugo rimuove l‘acqua di condensa dall‘aria compressa. Offre un alto grado di separazione, con il quale protegge i componenti pneumatici a valle da umidità, corrosione e guasti.

Connessione pneumatica

Grazie all‘installazione di piastre di collegamento, il modulo può essere sostituito più facilmente in caso di necessità (ad es. in caso di utilizzo di tubazioni).

Scarico della condensa

La condensa viene scaricata da una valvola di scarico della condensa completamente automatica con azionamento a galleggiante o da una valvola di scarico della condensa a comado elettrico completamente automatica.

Tipo di montaggio

[WP]	Progettazione base squadretta di fissaggio



Per il montaggio a parete di un singolo componente o di una combinazione di unità di trattamento aria

[WPM]	Squadretta di fissaggio per aggancio nei componenti dell‘unità di manutenzione



Per il montaggio a parete di un singolo componente o di una combinazione di unità di trattamento aria

Caratteristiche

[WB]	Montaggio al centro sul retro (fissaggio a parete in alto e in basso), piastre di collegamento non necessarie



Per il montaggio a parete di un singolo dispositivo

Omologazione Ex UE

Variante opzionale dell'unità EX4 da utilizzare in ambienti a rischio di esplosione delle zone 1, 2, 21 e 22

UL - Certificazione

Variante opzionale dell'unità UL1 che soddisfa i requisiti di sicurezza per il mercato canadese e quello statunitense.

Direzione del flusso

Disponibile con direzione del flusso opposta.

Codice tipo

001	Serie	
MS	Serie MS	

002	Dimensione	
6	Dimensione corpo 62 mm	

003	Tipo filetto	
	Filetto G	

004	Funzione	
LWS	Separatore d'acqua	

005	Connessione pneumatica	
1/4	Filetto femmina G1/4	
3/8	Filetto femmina G3/8	
1/2	Filetto femmina G1/2	
AGB	Sottobase G1/4	
AGC	Sottobase G3/8	
AGD	Sottobase G1/2	
AGE	Sottobase G3/4	
AGF	Sottobase G1	

006	Tipo tazza	
U	Alluminio	

007	Scarico della condensa	
E2	Scarico della condensa esterno completamente automatico, elettrico, 110 V AC, morsetti di collegamento	
E3	Scarico della condensa esterno completamente automatico, elettrico, 230 V AC, morsetti di collegamento	
E4	Scarico della condensa esterno completamente automatico, elettrico, 24 V DC, morsetti di collegamento	
V	Completamente automatica, normalmente aperta	
VC	Completamente automatico, posizione di riposo chiusa	

008	Tipo di montaggio	
	Senza squadretta di fissaggio	
WB	Montaggio al centro sul retro (fissaggio a parete in alto e in basso), piastre di collegamento non necessarie	
WP	Progettazione base squadretta di fissaggio	
WPM	Squadretta di fissaggio per aggancio nei componenti dell'unità di manutenzione	

009	Omologazione Ex UE	
	Nessuno	
EX4	II 2GD	

010	UL - Certificazione	
	Nessuno	
UL1	Posizione ordinaria di cULus per il Canada e gli Stati Uniti d'America	

011	Direzione del flusso	
	Direzione del flusso da sinistra a destra	
Z	Direzione del flusso da destra a sinistra	

Foglio dati

Dati tecnici generali			
Collegamento pneumatico, porta 1[1]	G1/4	G3/8	G1/2
Collegamento pneumatico, porta 2[2]	G1/4	G3/8	G1/2
Dimensione	6		
Design	Separatore centrifugo		
Tipo di montaggio	A scelta: Montaggio in linea con accessori		
Posizione di montaggio	Verticale +/- 5°		
Classe di purezza dell'aria in uscita[3]	Aria compressa a norma ISO 8573-1:2010 [7:7:4]		
Tazza di protezione	Integrato come tazza in metallo		
Scarico della condensa	Completamente automatico		
Grado di separazione della condensa	99%		
Volume max della condensa	38 ml		

1) Tramite sottobase [AG...]: G1/4, G3/8, G1/2, G3/4 o G1; [AQ...]: 1/4 NPT, 3/8 NPT, 1/2 NPT o 3/4 NPT
2) Tramite sottobase [AG...]: G1/4, G3/8, G1/2, G3/4 o G1; [AQ...]: 1/4 NPT, 3/8 NPT, 1/2 NPT o 3/4 NPT
3) Con variante E2, E3 o E4: ISO 8573-1:2010 [–:7:4]

Portata nominale normale qnN			
Collegamento pneumatico, porta 1	G1/4	G3/8	G1/2
Portata nominale normale (normalizzata secondo DIN 1343)	2.400 l/min	3.500 l/min	3.800 l/min

Condizioni operative e ambientali - Scarico condensa completamente automatico [V]	
Scarico della condensa	Completamente automatico
Pressione di lavoro	2 ... 12 bar
Fluido di lavoro	Aria compressa a norma ISO 8573-1:2010 [7:-:-] Gas inerti
Temperatura ambiente	-10 ... 60°C
Temperatura del fluido	-10 ... 60°C
Temperatura di stoccaggio	–
Classe di resistenza alla corrosione CRC[1]	2 - Moderata sollecitazione da corrosione
Adatto per l'uso con gli alimenti[2]	Vedere le informazioni avanzate sul materiale

1) Per ulteriori informazioni consultare il sito www.festo.com/x/topic/kbk
2) Per ulteriori informazioni consultare il sito www.festo.com/catalogue/ms6-lws → Support/Downloads.

Condizioni operative e ambientali - Scarico della condensa completamente automatico e controllato elettricamente [E2], [E3], [E4]	
Scarico della condensa	Completamente automatico, Completamente automatico, ad azionamento elettrico, Monostabile manuale
Pressione di lavoro	0,8 ... 16 bar
Fluido di lavoro	Aria compressa a norma ISO 8573-1:2010 [-:-:-] Aria compressa a norma ISO 8573-1:2010 [7:-:-] Gas inerti
Temperatura ambiente	-10 ... 60°C
Temperatura del fluido	-10 ... 60°C
Temperatura di stoccaggio	–
Classe di resistenza alla corrosione CRC[1]	2 - Moderata sollecitazione da corrosione
Adatto per l'uso con gli alimenti[2]	Vedere le informazioni avanzate sul materiale
Approvazione[3]	c UL us - Recognized (OL)

1) Per ulteriori informazioni consultare il sito www.festo.com/x/topic/kbk
2) Per ulteriori informazioni consultare il sito www.festo.com/catalogue/ms6-lws → Support/Downloads.
3) Per ulteriori informazioni consultare il sito www.festo.com/catalogue/ms6-lws → Support/Downloads.

Foglio dati

ATEX	
Categoria ATEX gas	II 2G
Tipo di protezione antideflagrante per gas	Ex h IIC T6 Gb X
Categoria ATEX polvere	II 2D
Tipo di protezione antideflagrante per polvere	Ex h IIIC T60°C Db X
Temperatura ambiente di esplosione	-10°C <= Ta <= +60°C
Marchio CE (vedere dichiarazione di conformità)[1)]	Conforme alla direttiva UE sulla protezione contro le esplosioni (ATEX)
Marchio CE (vedere dichiarazione di conformità)[2)]	secondo le istruzioni EX UK

1) Ulteriori informazioni www.festo.com/catalogue/ms6-lws → Supporto/Downloads.
2) Ulteriori informazioni www.festo.com/catalogue/ms6-lws → Supporto/Downloads.

Pesi	
Peso prodotto[1)]	820 g

1) Separatore d'acqua con scarico automatico della condensa, ad azionamento elettrico [E2], [E3], [E4]: 1800 g

Materiali	
Materiale corpo	Alluminio pressofuso
Materiale della tazza	Lega di alluminio battuto
Materiale dello schermo	PA
Materiale guarnizioni	Gomma nitrilica
Nota sui materiali	Conforme alla direttiva EU 2002/95 (RoHS)
Conformità PWIS	VDMA24364-B1/B2-L

Portata normale qn in funzione della differenza di pressione p1-2 – attacco pneumatico G1/4, NPT1/4

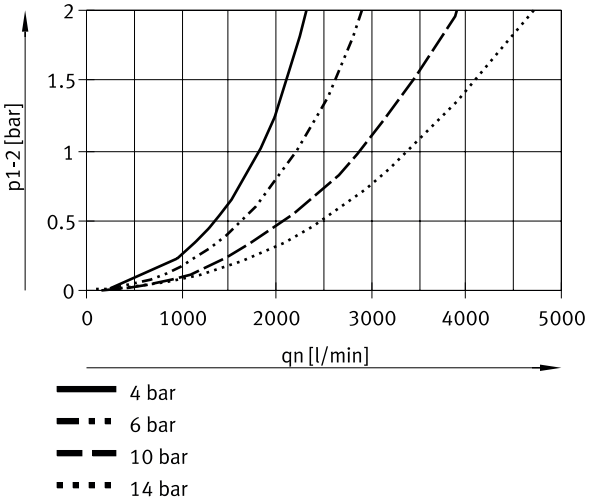

Foglio dati

Portata normale qn in funzione della differenza di pressione p1-2 – attacco pneumatico G3/8, NPT3/8

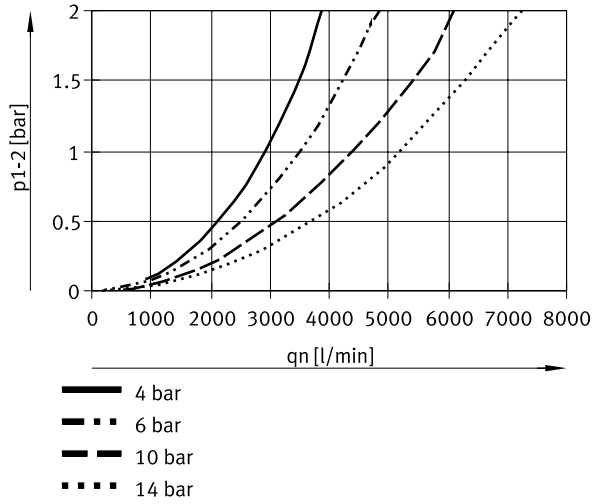

Portata normale qn in funzione della differenza di pressione p1-2 – attacco pneumatico G1/2, NPT1/2

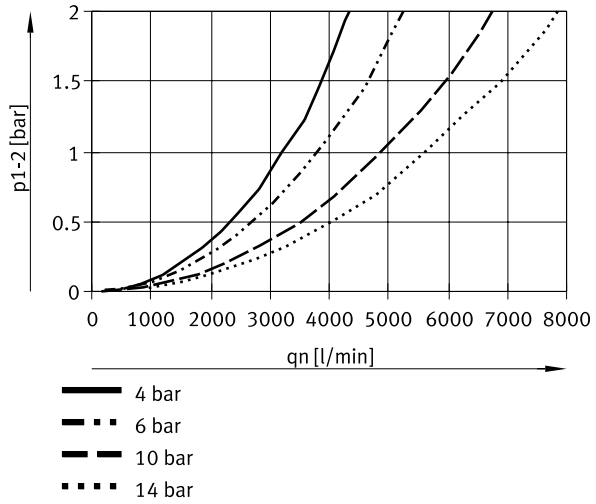

Dimensioni

Dimensioni – [V] Scarico automatico della condensa Download dati CAD www.festo.com

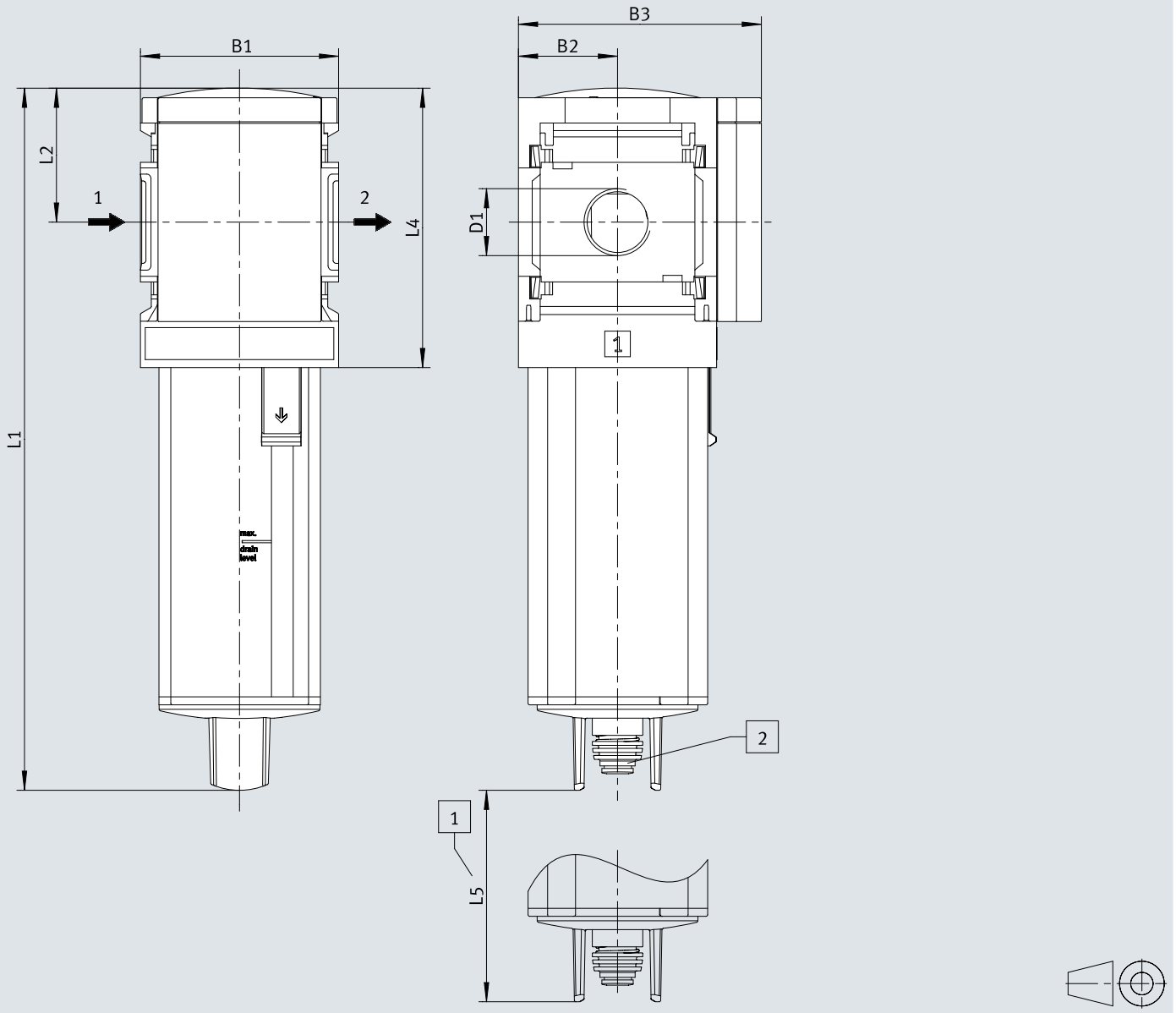

[1] Dimensione di montaggio
[2] Raccordo spinato per tubo in plastica PUN(-H)-8x1,25

	B1	B2	B3	D1	L1	L2	L4	L5
MS6-LWS-1/4-...-V	62	31	76	G1/4	220	42	88	64
MS6-LWS-3/8-...-V				G3/8				
MS6-LWS-1/2-...-V				G1/2				

1) Nota: questo prodotto soddisfa le norme ISO 1179-1 e ISO 228-1.

Dimensioni

Dimensioni – [E2]/[E3]/[E4] Completamente automatico, ad azionamento elettrico

Download dati CAD www.festo.com

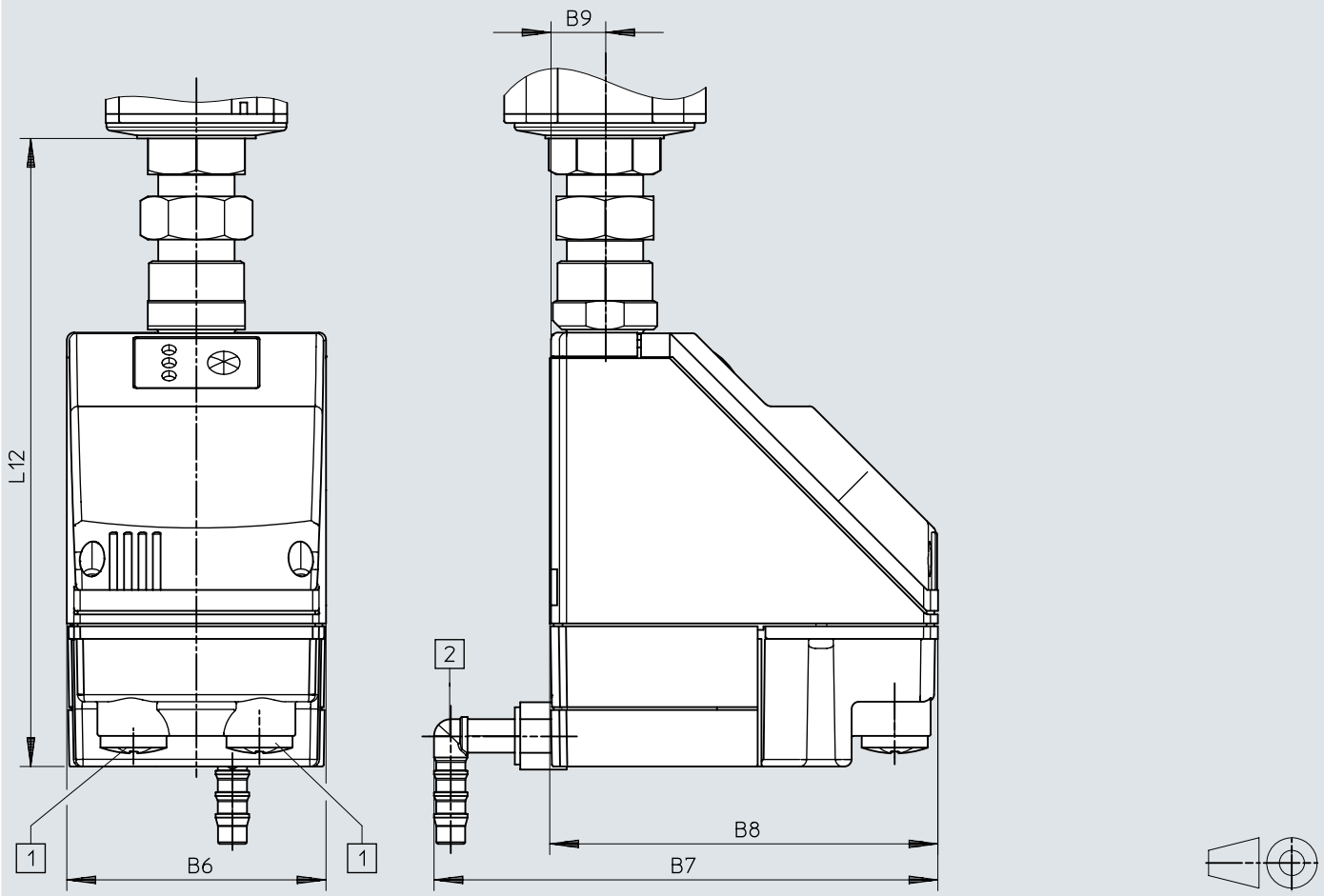

[1] Connessione elettrica: morsetto a vite PG9
[2] Raccordo orientabile a 360° per tubo in plastica PUN-H-12x2

	B6	B7	B8	B9	L12
MS6-LWS-...-E2/E3/E4	72	140	108	15	174,5

Data ordine

Informazioni per l'ordinazione



Dimensione	Collegamento pneumatico, porta 1	Scarico della condensa	Peso prodotto	Cod. prod.	Tipo
6	G1/4	Completamente automatico	820 g	**564868**	**MS6-LWS-1/4-U-V**
	G3/8			**564869**	**MS6-LWS-3/8-U-V**
	G1/2			**564870**	**MS6-LWS-1/2-U-V**

Informazioni per l'ordinazione – Sistema modulare di elementi

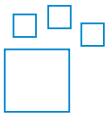

Codice corto	Cod. prod.	Tipo
MS6-LWS	**564858**	**MS6-LWS**

Periferiche

Panoramica delle periferiche

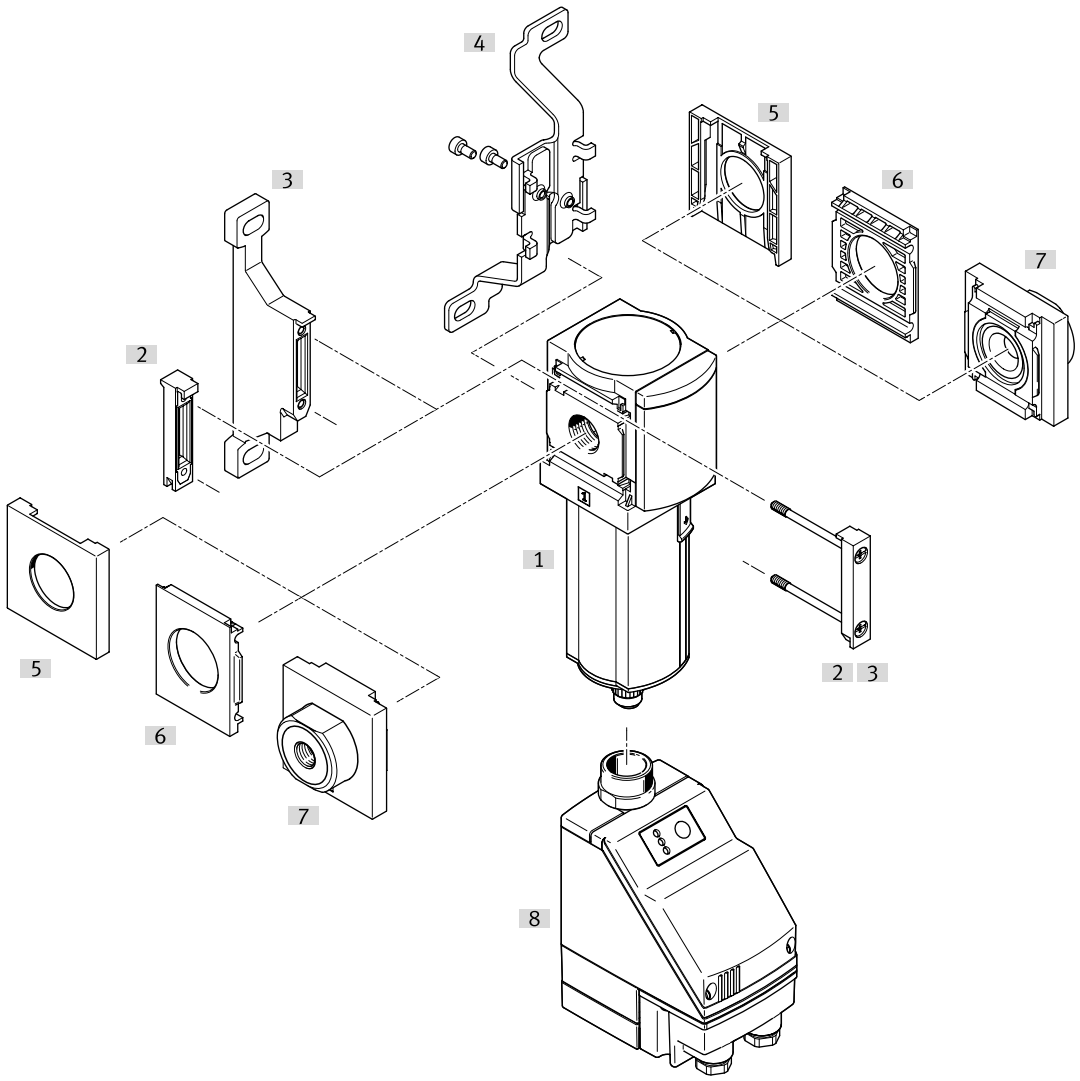

Accessori			→ Pagina/Internet
	Tipo/codice di ordinazione	Descrizione	
[1]	Separatore d'acqua MS6-LWS		🔗 ms6-lws
[2]	Connettore per moduli MS6-MV		12
[3]	Squadretta di fissaggio MS6-WP	Codice di ordinazione [WP]	12
[3]	Squadretta di fissaggio MS6-WPB	Non raffigurato	12
[3]	Squadretta di fissaggio MS6-WPE	Non raffigurato	12
[3]	Squadretta di fissaggio MS6-WPM	Non raffigurato	12
[4]	Squadretta di fissaggio MS6-WB	Codice di ordinazione [WB]	12
[5]	Calotta di copertura MS6-END		12
[6]	Piastra di fissaggio MS6-AEND	Per l'assemblaggio sono richiesti il connettore per moduli MS4/6-MV [2] o le squadrette di fissaggio MS4-WP, WPB, WPE, WPM [3].	12
[7]	Piastre laterali -SET MS6-AG.../-AQ...	Codice di ordinazione [AG...], [AQ...]; per l'assemblaggio sono richiesti il connettore per moduli MS6-MV1 [2] oppure le squadrette di fissaggio MS6-WP, WPB, WPE, WPM [3].	13
[8]	Scarico automatico della condensa, ad azionamento elettrico PWEA	Codice di ordinazione [E2], [E3], [E4]	🔗 ms6-lws

Accessori

Connettore per moduli MS6-MV1



Materiale connettore per moduli	Conformità PWIS	Peso prodotto	Cod. prod.	Tipo
POM, Acciaio inossidabile altolegato	VDMA24364-B1/B2-L	33 g	**8119204**	**MS6-MV1**

Squadretta di fissaggio MS6-WP...



Materiale squadretta	Conformità PWIS	Peso prodotto	Cod. prod.	Tipo
	VDMA24364-B1/B2-L		**1025936**	**MS6-WPE**
Alluminio pressofuso		76 g	**532195**	**MS6-WP**
			541544	**MS6-WP-EX**
		115 g	**526074**	**MS6-WPB**
			541542	**MS6-WPB-EX**
		144 g	**526073**	**MS6-WPM-D**
		154 g	**532186**	**MS6-WPM-2D**

Squadretta di fissaggio MS6-WB



Materiale squadretta	Conformità PWIS	Peso prodotto	Cod. prod.	Tipo
Acciaio	VDMA24364-B1/B2-L	121 g	**532196**	**MS6-WB**

Calotta di copertura MS6-END



Materiale corpo	Conformità PWIS	Cod. prod.	Tipo
PA, rinforzato	VDMA24364-B1/B2-L	**538780**	**MS6-END**

Piastra di fissaggio MS6-AEND



Materiale corpo	Conformità PWIS	Peso prodotto	Cod. prod.	Tipo
PA, rinforzato	VDMA24364-B1/B2-L	11,1 g	**535408**	**MS6-AEND1**

Accessori

Sottobase-SET MS6-AG.../-AQ...



Collegamento pneumatico, porta 1	Materiale sottobase	Conformità PWIS	Peso prodotto	Cod. prod.	Tipo
G1/4	Alluminio pressofuso	VDMA24364-B1/B2-L	300 g	**526080**	**MS6-AGB**
				541538	**MS6-AGB-EX**
G3/8				**526081**	**MS6-AGC**
				541539	**MS6-AGC-EX**
G1/2				**526082**	**MS6-AGD**
				541540	**MS6-AGD-EX**
G3/4				**526083**	**MS6-AGE**
				541541	**MS6-AGE-EX**
1/4 NPT				**526076**	**MS6N-AQN**
3/8 NPT				**526077**	**MS6N-AQP**
1/2 NPT				**526078**	**MS6N-AQR**
3/4 NPT				**526079**	**MS6N-AQS**