Separatore d'acqua MS12-LWS



Caratteristiche

In sintesi

Il separatore d‘acqua elimina la condensa dall‘aria compressa.
- Separazione continua ed elevata (99%) della condensa fino alla portata d’aria massima
- Protezione della tazza con rivestimento in metallo.
- A scelta con scarico della condensa automatico oppure automatico ad azionamento elettrico
- Il prodotto soddisfa le norme ISO 1179-1 e ISO 228-1

Dati di ordinazione - sistema modulare

Link ms12-lws

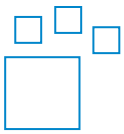

Prodotto configurabile
Questo prodotto e tutte le opzioni correlate possono essere ordinate on-line tramite il configuratore.

Diagrammi

Link ms12-lws



Gli schemi illustrati in questo documento sono disponibili anche online. È possibile visualizzare valori precisi.

Funzione

[LWS]	Separatore d‘acqua

Il separatore centrifugo rimuove l‘acqua di condensa dall‘aria compressa. Offre un alto grado di separazione, con il quale protegge i componenti pneumatici a valle da umidità, corrosione e guasti.

Connessione pneumatica

A seconda delle dimensioni, si possono selezionare diversi tipi di attacco:
- Sottobase con attacco a filetto femmina
- Modulo senza filettatura, senza piastre laterali

Scarico della condensa

La condensa viene scaricata da una valvola di scarico della condensa completamente automatica con azionamento a galleggiante o da una valvola di scarico della condensa a comado elettrico completamente automatica.

Tipo di montaggio

[WP]	Progettazione base squadretta di fissaggio



- Per il montaggio a parete di un singolo componente o di una combinazione di unità di trattamento aria

Direzione del flusso

Disponibile con direzione del flusso opposta.

Codice tipo

001	Serie	
MS	Serie MS	

002	Dimensione	
12	Dimensioni griglia 124 mm	

003	Funzione	
LWS	Separatore d'acqua	

004	Connessione pneumatica	
AGF	Sottobase G1	
AGG	Piastra di collegamento G1 1/4	
AGH	Piastra di collegamento G1 1/2	
AGI	Sottobase G2	
AQT	Sottobase 1 NPT	
AQU	Sottobase 1 1/4 NPT	
AQV	Sottobase 1 1/2 NPT	
AQW	Sottobase 2 NPT	
G	Modulo senza filettatura di collegamento, senza sottobase	

005	Tipo tazza	
U	Alluminio	

006	Scarico della condensa	
E2	Scarico della condensa esterno completamente automatico, elettrico, 110 V AC, morsetti di collegamento	
E3	Scarico della condensa esterno completamente automatico, elettrico, 230 V AC, morsetti di collegamento	
E4	Scarico della condensa esterno completamente automatico, elettrico, 24 V DC, morsetti di collegamento	
V	Completamente automatica, normalmente aperta	
VC	Completamente automatico, posizione di riposo chiusa	

007	Tipo di montaggio	
	Senza squadretta di fissaggio	
WP	Progettazione base squadretta di fissaggio	

008	Direzione del flusso	
	Direzione del flusso da sinistra a destra	
Z	Direzione del flusso da destra a sinistra	

Foglio dati

Dati tecnici generali

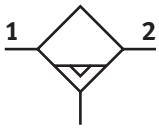

Collegamento pneumatico, porta 1[1)]	–
Collegamento pneumatico, porta 2[2)]	–
Dimensione	12
Design	Separatore centrifugo
Tipo di montaggio	A scelta: Montaggio in linea Con squadretta di fissaggio con accessori
Posizione di montaggio	Verticale +/- 5°
Classe di purezza dell'aria in uscita[3)]	Aria compressa a norma ISO 8573-1:2010 [-:7:4], Aria compressa a norma ISO 8573-1:2010 [7:7:4]
Tazza di protezione	Integrato come tazza in metallo
Scarico della condensa	Completamente automatico, Completamente automatico, ad azionamento elettrico
Grado di separazione della condensa	99%
Volume max della condensa	400 ml

1) Tramite sottobase [AG...]: G1, G1 1/4, G1 1/2 oppure G2; [AQ...]: NPT1, NPT1 1/4, NPT1 1/2 oppure NPT2; come modulo senza filettatura di attacco/sottobase [G]: -
2) Tramite sottobase [AG...]: G1, G1 1/4, G1 1/2 oppure G2; [AQ...]: NPT1, NPT1 1/4, NPT1 1/2 oppure NPT2; come modulo senza filettatura di attacco/sottobase [G]: -
3) Con variante E2, E3 o E4: ISO 8573-1:2010 [–:7:4]

Valori di portata

Portata nominale normale (normalizzata secondo DIN 1343)[1)]	25.000 l/min
Portata standard max.[2)]	40.000 l/min

1) Tolleranza: ±15%; misurata con p1 = 6 bar e Δp = 0,5 bar
2) Tolleranza: ±15%; misurata con p1 = 6 bar e Δp = 0,5 bar

Condizioni di esercizio e ambientali

Scarico della condensa	Completamente automatico
Pressione di lavoro	2 ... 12 bar
Fluido di lavoro	Aria compressa a norma ISO 8573-1:2010 [7:-:-]
Temperatura ambiente	5 ... 60°C
Temperatura del fluido	5 ... 60°C
Classe di resistenza alla corrosione CRC[1)]	2 - Moderata sollecitazione da corrosione

1) Per ulteriori informazioni consultare il sito www.festo.com/x/topic/kbk

Condizioni di esercizio e ambientali

Scarico della condensa	Completamente automatico, Completamente automatico, ad azionamento elettrico
Pressione di lavoro	1 ... 16 bar
Fluido di lavoro	Aria compressa a norma ISO 8573-1:2010 [-:-:-] Aria compressa a norma ISO 8573-1:2010 [7:-:-]
Temperatura ambiente	1 ... 60°C
Temperatura del fluido	1 ... 60°C
Classe di resistenza alla corrosione CRC[1)]	2 - Moderata sollecitazione da corrosione

1) Per ulteriori informazioni consultare il sito www.festo.com/x/topic/kbk

Foglio dati

Pesi	
Peso prodotto[1)]	6,3 g

1) Separatore d'acqua con scarico automatico della condensa, ad azionamento elettrico [E2], [E3], [E4]: 7000 g

Materiali	
Materiale corpo	Alluminio pressofuso
Materiale della tazza	Lega di alluminio battuto
Materiale dello schermo	PA
Materiale disco elicoidale	POM
Materiale copertura	PA, rinforzato
Materiale sottobase	Alluminio pressofuso
Materiale squadretta di fissaggio	Alluminio pressofuso
Materiale connettore per moduli	Alluminio pressofuso
Materiale guarnizione a tazza	Gomma nitrilica
Materiale piastra di separazione	POM
Nota sui materiali	Conforme alla direttiva EU 2002/95 (RoHS)
Conformità PWIS	VDMA24364-B1/B2-L

Portata normale qn in funzione della differenza di pressione p1-2 – attacco pneumatico G1 1/2, G2, NPT1 1/2, NPT2

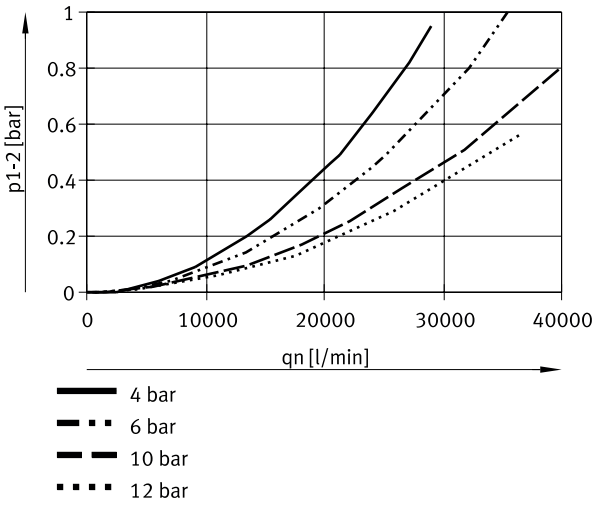

Dimensioni

Dimensioni – Modulo senza filettatura di collegamento, senza piastra laterale di collegamento G, [V] Scarico condensa completamente automatico

Download dati CAD www.festo.com

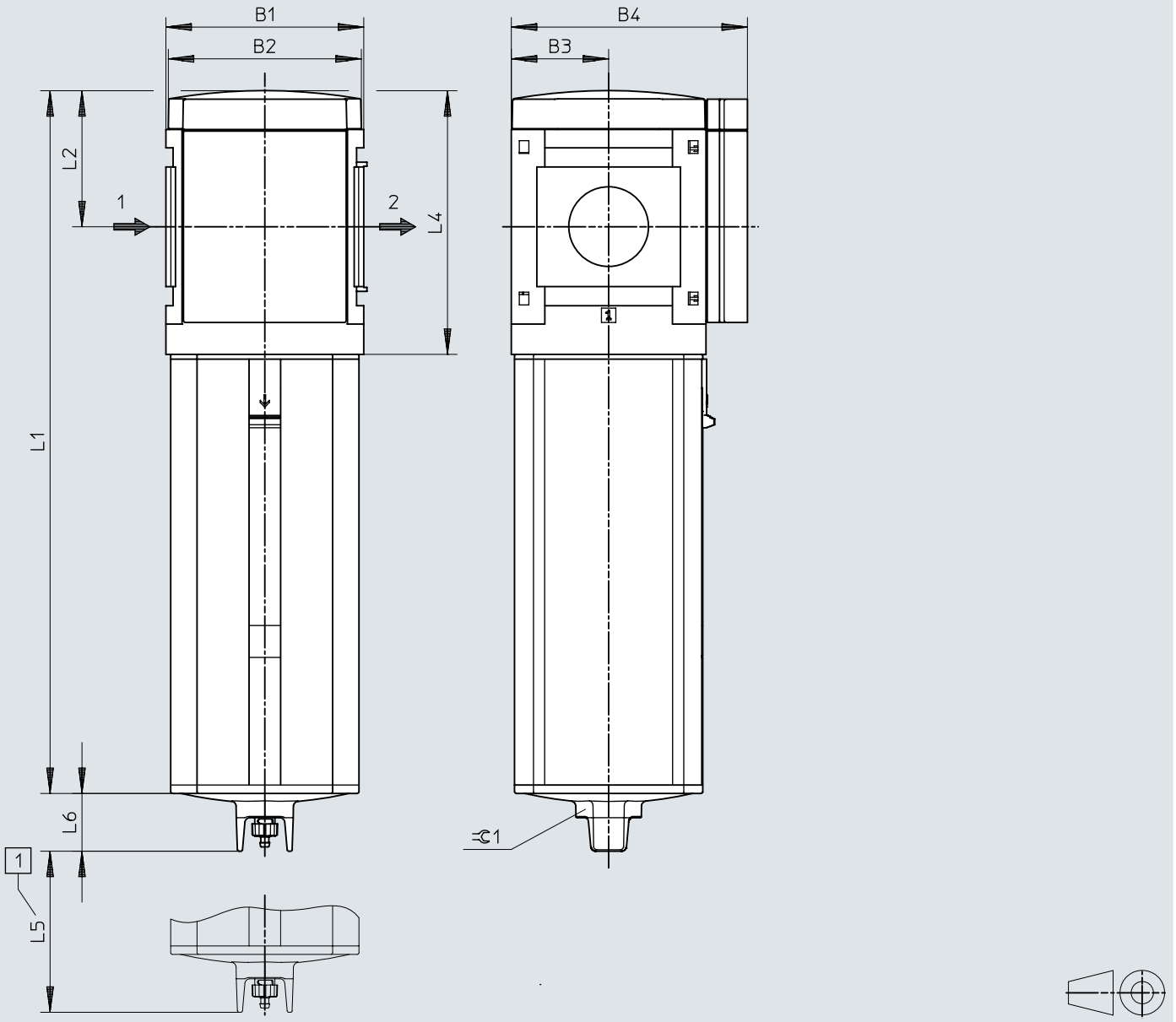

[1] Dimensione di montaggio
[2] Nota: dimensioni con piastra laterale → ms12-ag; staffa di montaggio → ms12-wp

	B1	B2	B3	B4	L1	L2	L4	L5	L6	⊂ 1
MS12-LWS-G	124	122	61	148	441	85	165	60	36	36

Dimensioni

Dimensioni – [V] Scarico automatico della condensa Download dati CAD www.festo.com

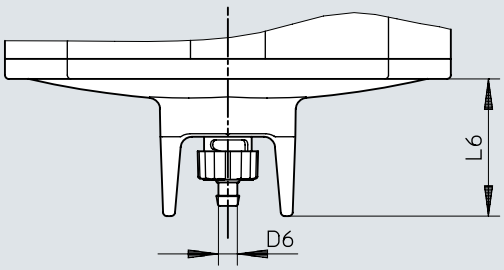

	D6	L6
MS12-LWS-...-V	5,6	36

Dimensioni

Dimensioni – [E2]/[E3]/[E4] Completamente automatico, ad azionamento elettrico

Download dati CAD www.festo.com

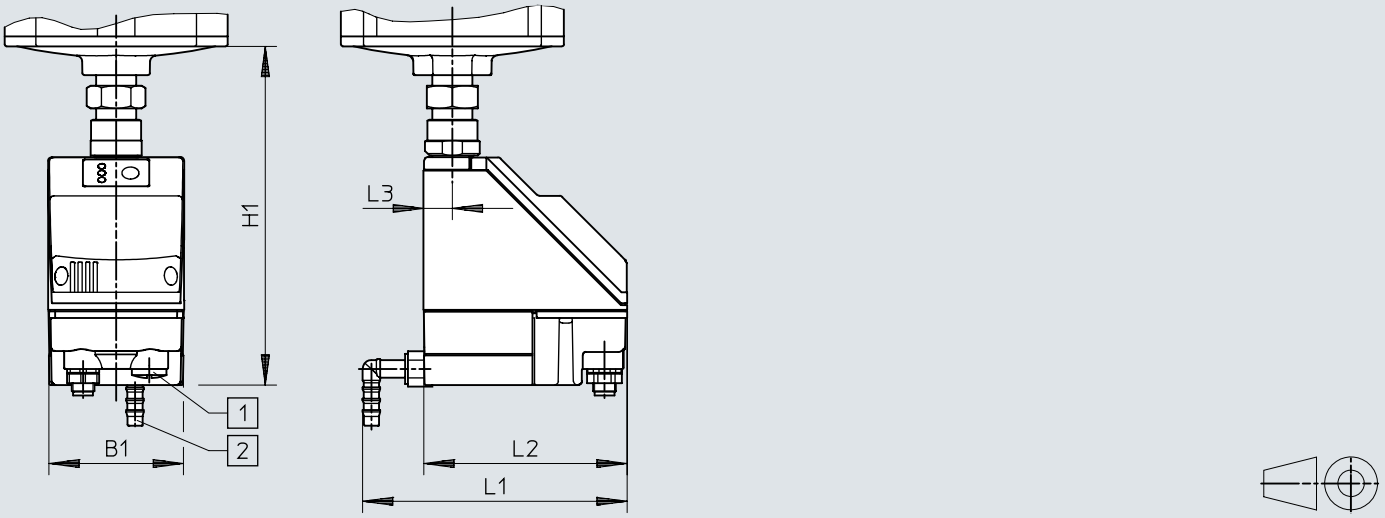

[1] Connessione elettrica: morsetto a vite PG9
[2] Raccordo orientabile a 360° per tubo in plastica PUN-H-12x2

	B1	H1	L1	L2	L3
MS12-LWS-...-E2/E3/E4	72	179	140	108	15

Data ordine

Informazioni per l'ordinazione



Dimensione	Scarico della condensa	Peso prodotto	Cod. prod.	Tipo
12	Completamente automatico	6,3 g	**8005550**	**MS12-LWS-G-U-V**

Informazioni per l'ordinazione – Sistema modulare di elementi

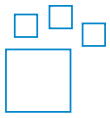

Codice corto	Cod. prod.	Tipo
MS12-LWS	**569827**	**MS12-LWS**

Periferiche

Panoramica delle periferiche

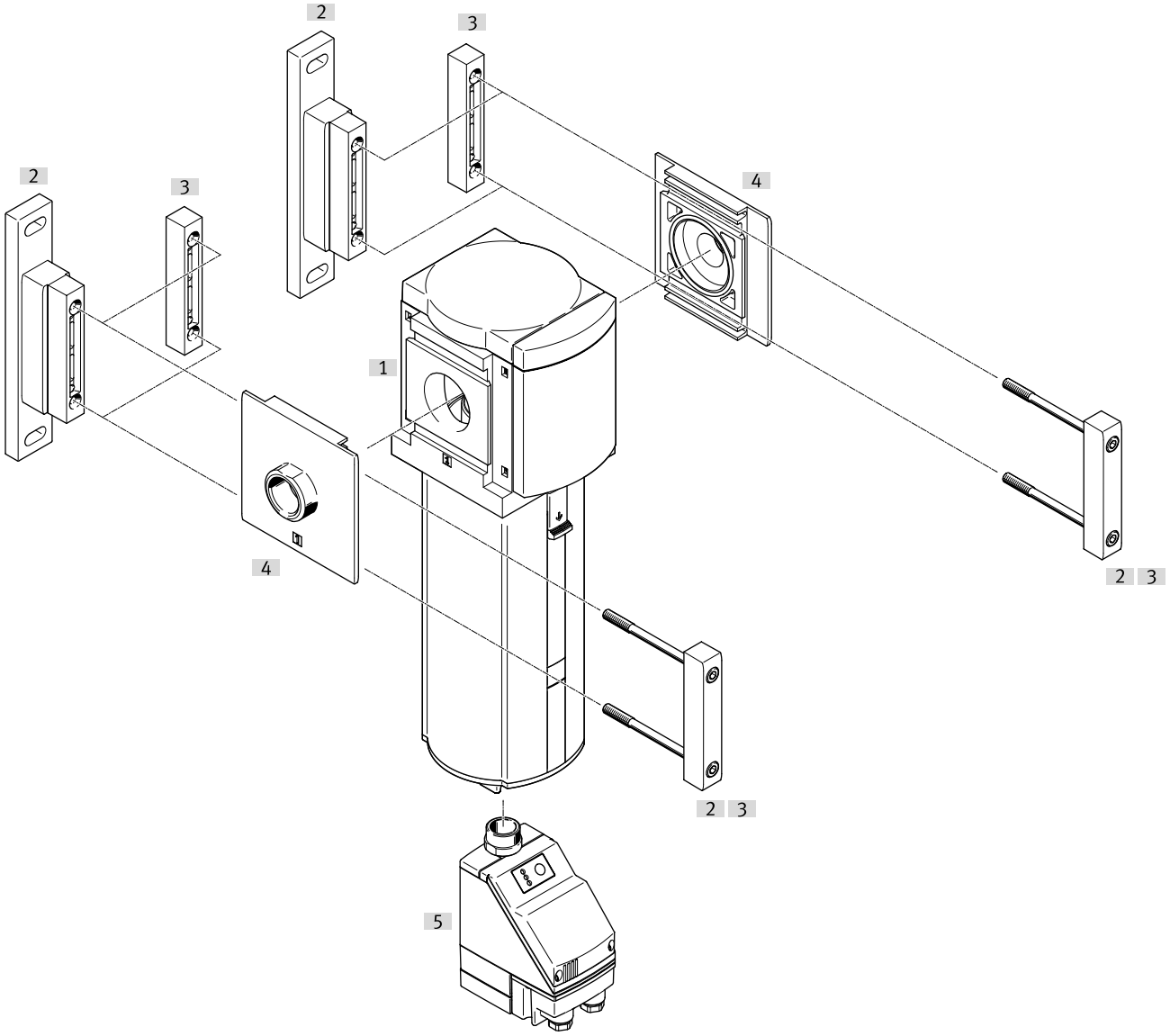

Accessori			→ Pagina/Internet
	Tipo/codice di ordinazione	Descrizione	
[1]	Separatore d'acqua MS12-LWS		🔗 ms12-lws
[2]	Squadretta di fissaggio MS12-WP	Codice d'ordine [WP]; per moduli singoli o unità di trattamento aria	11
[3]	Connettore per moduli MS12-MV	per combinazioni di unità e unità singole con piastre laterali	11
[4]	Sottobase-SET MS12-AG.../-AQ...	Codice di ordinazione [AG...]; per combinazioni di unità	11
[5]	Scarico automatico della condensa, ad azionamento elettrico PWEA	Codice di ordinazione [E2], [E3], [E4]	🔗 ms12-lws

Accessori

Connettore per moduli MS12-MV



Dimensione	Peso prodotto	Cod. prod.	Tipo
12	500 g	**537134**	**MS12-MV**

Squadretta di fissaggio MS12-WP



Dimensione	Peso prodotto	Cod. prod.	Tipo
12	700 g	**537133**	**MS12-WP**

Piastre laterali -SET MS12-AG...

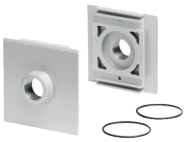

Dimensione	Collegamento pneumatico, porta 1	Peso prodotto	Cod. prod.	Tipo
12	G1	1.300 g	**537135**	**MS12-AGF**
	G1 1/4		**537136**	**MS12-AGG**
	G1 1/2		**537137**	**MS12-AGH**
	G2		**537138**	**MS12-AGI**
	1 NPT		**537139**	**MS12-AQT**
	1 1/4 NPT		**537140**	**MS12-AQU**
	1 1/2 NPT		**537141**	**MS12-AQV**
	2 NPT		**537142**	**MS12-AQW**