Caja de finales de carrera SRBK

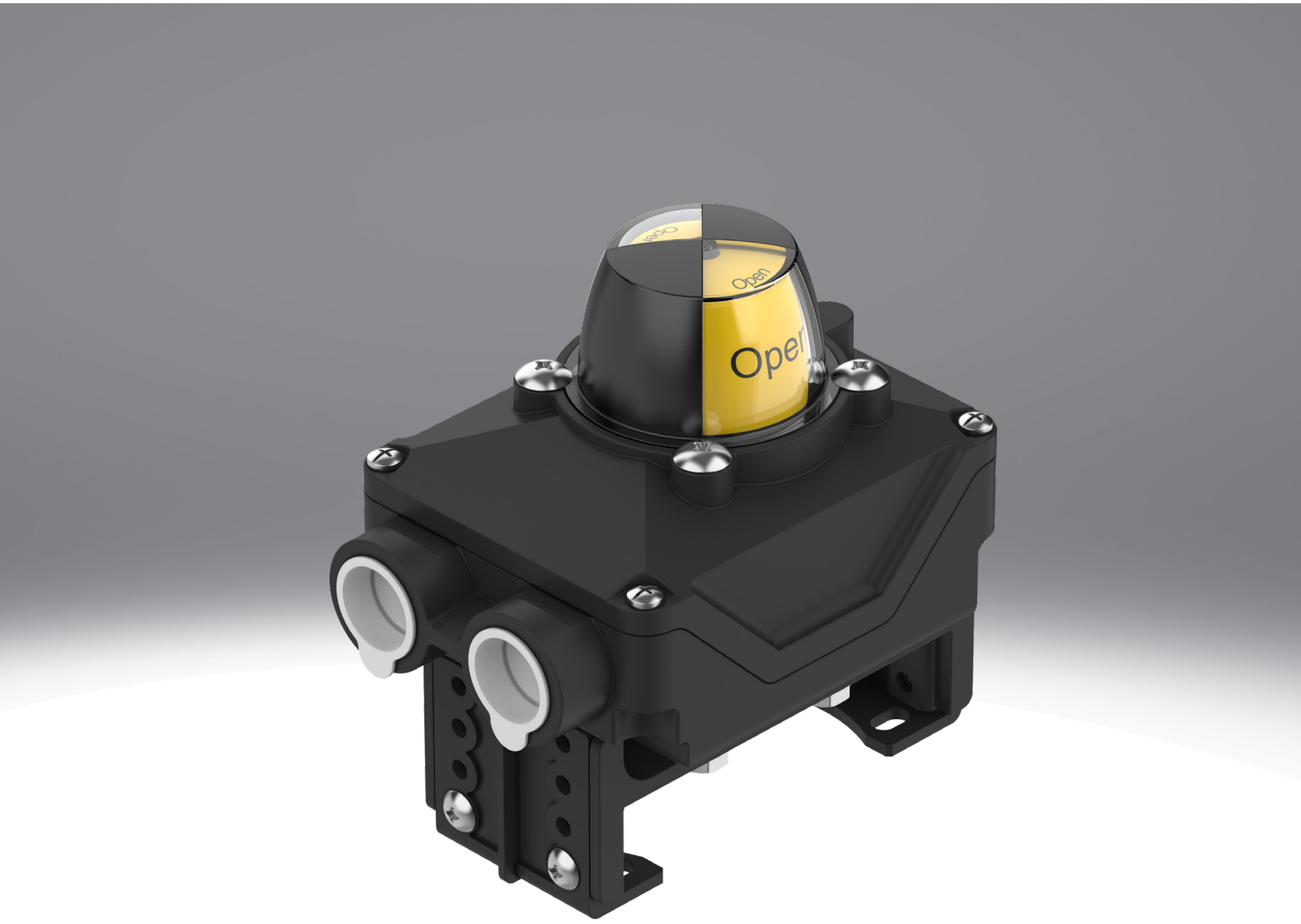

Características

Información resumida

- La nueva caja de finales de carrera SRBK es el sistema binario de indicación de posición fabricado en plástico altamente reforzado con pantalla óptica para sistemas de proceso manuales o automatizados. Puede utilizarse universalmente tanto en interiores como en exteriores en condiciones extremas, ya sea radiación UV, condiciones ambientales químicamente exigentes o fluctuaciones de temperatura.
- Diseño robusto y resistente a la corrosión, ideal para el uso en condiciones ambientales adversas
- Cuerpo resistente a la intemperie, apto también para el uso en exteriores
- Adaptador de montaje premontado para facilitar la instalación
- Ajuste sencillo de las levas de mando sin herramientas adicionales
- Indicador de posición 3D ABIERTO/CERRADO
- Variantes de interruptor mecánico, inductivo o magnético para casi todos los campos de aplicación
- Sil 3 según IEC 61508

Interfaz mecánica

- Adaptador de montaje premontado para facilitar la instalación
- Montaje directo en actuadores giratorios según VDI/VDE 3845
- Variantes sin adaptador de montaje para otras interfaces y productos tales como accesorios o reductores

[A4]	Adaptador de montaje flexible según la norma VDI/VDE 3845

[A5]	EN ISO 5211 / F05

Tipo de indicación

Indicador de posición 3D claramente visible para la detección rápida de la posición actual del actuador giratorio

Otras versiones del indicador de posición (flecha 180°, versión I, versión T, versión L) pueden pedirse por separado como accesorios, véase el capítulo Resumen de periféricos

Conexión eléctrica

[M12]	Conector M12, con codificación A

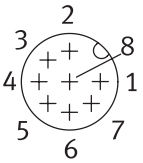

Características

Principio de detección

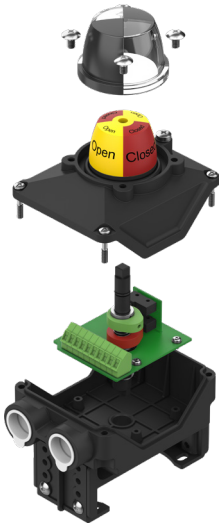

[MW]	Contacto sin potencial, contacto de conmutación

- Tipo de interruptor Omron SS-5

SRBK-...-MW-22A-1W-...
SRBK-...-MW-1-1W-...

- Tipo de interruptor Omron SS-01

SRBK-...-MW-1-1WG-...

[R]	Con contacto (Reed)

- Tipo de interruptor Hamlin 59140-030

SRBK-...-R-2A-1W-...

[N]	Sensor de proximidad, inductivo

- Tipo de interruptor P&F NBB2-V3-E2

SRBK-...-N-1-P-...

- Tipo de interruptor P&F NBB3-V3-Z4

SRBK-...-N-1-ZU-...

Certificación UE

[_]	No
[EX6]	II 1GD

Códigos del producto

001	Serie	
SRBK	Caja de finales de carrera SRBK	

002	Diseño	
C	Caja de finales de carrera	

003	Interfaz mecánica	
A4	Adaptador de montaje flexible según la norma VDI/VDE 3845	
A5	EN ISO 5211 / F05	

004	Tipo de indicación	
YR	Indicador de posición amarillo/rojo	

005	Margen de medición	
90	0 ... 90°	

006	Principio de detección	
MW	Contacto sin potencial, contacto de conmutación	
N	Sensor de proximidad, inductivo	
R	Con contacto (Reed)	

007	Tensión nominal de funcionamiento	
1	24 V DC	
2A	110 V AC/50-60 Hz	
22A	230 V AC	

008	Salida eléctrica 1	
1W	Conmutador selector unipolar	
1WG	Conmutador selector de 1 pin (contacto dorado)	
P	PNP	
ZU	Contacto normalmente abierto, bifilar	

009	Conexión eléctrica	
C2	Borne atornillado	
M12	Conector M12, con codificación A	

010	Certificación UE	
	No	
EX6	II 1GD	

Hoja de datos

Especificaciones técnicas generales						
Conexión eléctrica	M12x1		Borne atornillado			
Salida eléctrica 1	Conmutador selector unipolar	PNP	Conmutador selector unipolar	Conmutador selector de 1 pin (contacto dorado)	PNP	Contacto normalmente abierto, bifilar
Tipo de microinterruptor	Omron SS-5	P&F NBB2-V3-E2	Hamlin 59140-030, Omron SS-5	Omron SS-01	P&F NBB2-V3-E2	P&F NBB3-V3-Z4
Tipo de fijación	–		Sobre brida según ISO 5211	Sobre brida según ISO 5211, Conforme a VDI/VDE 3845	Sobre brida según ISO 5211	
El punto de conexión para el posicionador y el sensor de posición cumplen la norma	VDI/VDE 3845 tamaño AA 1 VDI/VDE 3845 tamaño AA 2 VDI/VDE 3845 tamaño AA 3					
Posición de montaje	Cualquiera					
Color del cuerpo	Negro					
Indicación del estado de conmutación	Óptico					
Indicador de posición	Amarillo / rojo					
Margen de ajuste para la detección de ángulo	0 ... 90 grado					
Peso del producto	500 g		360 g, 460 g			

Electromecánica						
Conexión eléctrica	M12x1		Borne atornillado			
Salida eléctrica 1	Conmutador selector unipolar	PNP	Conmutador selector unipolar	Conmutador selector de 1 pin (contacto dorado)	PNP	Contacto normalmente abierto, bifilar
Conexión eléctrica 1, tipo de conexión	Conector		Regleta de bornes			
Conexión eléctrica 1, técnica de conexión	M12x1, codificación A según EN 61076-2-101		Borne atornillado			
Conexión eléctrica 1, cantidad de contactos/hilos	8		10			
Sección nominal del conductor conectable	–		0,25 ... 2,5 mm²			
Conexión eléctrica 1, salida del cable	Recto					

Hoja de datos

Datos característicos eléctricos - Principio del sensor [MW] Contacto sin potencial, contacto inversor y principio del sensor [N] Detector de proximidad, inductivo						
Conexión eléctrica	M12x1		Borne atornillado			
Salida eléctrica 1	Conmutador selector unipolar	PNP	Conmutador selector unipolar	Conmutador selector de 1 pin (contacto dorado)	PNP	Contacto normalmente abierto, bifilar
Salida	Con contacto	PNP	Con contacto	con contacto (gold)	PNP	Sin contacto, 2 hilos
Principio de medición	Mecánico/eléctrico	Inductivo	Mecánico/eléctrico		Inductivo	
Magnitud de medición	Posición					
Función del elemento de conmutación	Conmutador selector, un contacto	Normalmente abierto	Conmutador selector, un contacto		Normalmente abierto	
Margen de tensión de funcionamiento AC	–		0 ... 230 V	–		
Margen de tensiones de servicio DC	0 ... 30 V	10 ... 30 V	0 ... 30 V		10 ... 30 V	5 ... 60 V
Corriente de salida máx. AC	–		3.000 mA	–		
Corriente máxima de salida DC	1.000 mA	100 mA	1.000 mA	100 mA		
Tensión DC máxima en la salida	30 V	–	30 V		–	
Capacidad de conmutación AC máxima	–					
Potencia máx. de conmutación DC	30 W	–		3 W	–	
Caída de tensión	–	≤3 V	–		≤3 V	≤4 V
Corriente mín. de carga	–					4 mA
Corriente residual	–	0 ... 0,5 mA	–		0 ... 0,5 mA	0,4 ... 0,55 mA
Resistencia a cortocircuitos	–	Pulsante	–		Pulsante	–
Corriente sin carga	–	≤15 mA	–		≤15 mA	–
Protección contra inversión de polaridad	–	Para todas las conexiones eléctricas	–		Para todas las conexiones eléctricas	

Datos eléctricos característicos - Principio del sensor [R] Contacto (reed)	
Conexión eléctrica	Borne atornillado
Salida eléctrica 1	Conmutador selector unipolar
Salida	Con contacto
Principio de medición	Reed magnético
Magnitud de medición	Posición
Función del elemento de conmutación	Conmutador selector, un contacto
Margen de tensión de funcionamiento AC	0 ... 120 V
Margen de tensiones de servicio DC	0 ... 175 V
Corriente de salida máx. AC	180 mA
Corriente máxima de salida DC	250 mA
Capacidad de conmutación AC máxima[1)]	5 W
Potencia máx. de conmutación DC[2)]	5 W

1) Aplicación de carga inductiva y capacitiva bajo pedido
2) Aplicación de carga inductiva y capacitiva bajo pedido

Hoja de datos

Condiciones de funcionamiento y del entorno						
Conexión eléctrica	M12x1		Borne atornillado			
Salida eléctrica 1	Conmutador selector unipolar	PNP	Conmutador selector unipolar	Conmutador selector de 1 pin (contacto dorado)	PNP	Contacto normalmente abierto, bifilar
Temperatura ambiente	-20 ... 70°C					
Temperatura de almacenamiento	-20 ... 50°C					
Grado de protección	IP66, IP67					
Resistencia a los golpes	Control de impactos con grado de severidad 1, según FN 942017-5 y EN 60068-2-27					
Resistencia a las vibraciones	Control para el transporte con grado de severidad 1 según FN 942017-4 y EN 60068-2-6					
Grado de ensuciamiento	3					
Clase de protección	–		II	–		
Certificación	–		c CSA us (OL)			
Margen de detección	0 ... 90 grado					
Clase de resistencia a la corrosión CRC	3 - riesgo de corrosión alto					
Marcado CE (véase la declaración de conformidad)	Según Directiva de máquinas CEM de la UE, Según la Directiva de baja tensión de la UE, Según la Directiva RoHS de la UE			Según Directiva de máquinas CEM de la UE, Según la Directiva de protección contra explosiones de la UE (ATEX), Según la Directiva de baja tensión de la UE, Según la Directiva RoHS de la UE	Según Directiva de máquinas CEM de la UE, Según la Directiva de baja tensión de la UE, Según la Directiva RoHS de la UE	
Marcado UKCA (véase la declaración de conformidad)	Según la normativa del Reino Unido sobre CEM, Según la normativa RoHS del Reino Unido, Según la normativa del Reino Unido sobre utillaje eléctrico			Según la normativa del Reino Unido sobre CEM, Según las disposiciones EX de Reino Unido, Según la normativa RoHS del Reino Unido, Según la normativa del Reino Unido sobre utillaje eléctrico	Según la normativa del Reino Unido sobre CEM, Según la normativa RoHS del Reino Unido, Según la normativa del Reino Unido sobre utillaje eléctrico	
Categoría ATEX para gas	–			II 1G	–	
Tipo de protección contra explosión de gas	–			Ex ia IIC T6...T4 Ga, Ex ia IIC T6/T5/T4 Gb	–	
Categoría ATEX para polvo	–			II 1D	–	
Tipo de protección contra explosión de polvo	–			Ex ia IIIC T135°C Db, Ex ia IIIC T200 135 °C Da	–	
Certificación de protección contra explosión fuera de la UE	–			EPL Da (GB), EPL Da (IEC-EX), EPL Db (GB), EPL Db (IEC-EX), EPL Ga (GB), EPL Ga (IEC-EX), EPL Gb (GB), EPL Gb (IEC-EX)	–	
Temperatura ambiente Ex	–			-20°C <= Ta <= +80°C	–	
Tensión máxima de entrada Ui	–			Véase el certificado IECEx	–	
Inductancia interna efectiva Li	–			Véase el certificado IECEx	–	
Capacitancia interna efectiva Ci	–			Véase el certificado IECEx	–	
Máx. parámetros de entrada para circuito eléctrico con seguridad intrínseca	–			Véase el certificado IECEx	–	
Corriente máx. de entrada Ii	–			Véase el certificado IECEx	–	
Potencia de entrada máx. Pi	–			Véase el certificado IECEx	–	
Organismo que expide el certificado	Eurocert. SIL202587141			Eurocert. SIL202587141, FTZU 24 ATEX 0075, IECEx FTZU 24.0024	Eurocert. SIL202587141	
Safety Integrity Level (SIL)	SIL 3					

Hoja de datos

Materiales		
Certificación UE	No	II 1GD
Nota sobre el material	Conformidad con la Directiva RoHS	
Material del cuerpo	PA	PA66, conductor de la electricidad
Material de las juntas	NBR	
Material del eje	PA	
Material de los tornillos	Acero inoxidable	
Material de la escuadra de fijación	PA	PA66, conductor de la electricidad
Material del anillo de retención	Acero inoxidable de alta aleación	
Material de la tapa protectora	PC	
Conformidad PWIS	VDMA24364-Zona III	

Dimensiones

Dimensiones – Variante M12 con adaptador de montaje y escuadras de fijación montadas verticalmente en el interior

Descargar datos CAD www.festo.com

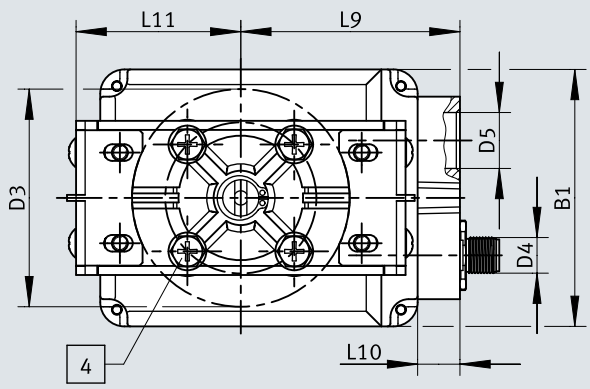

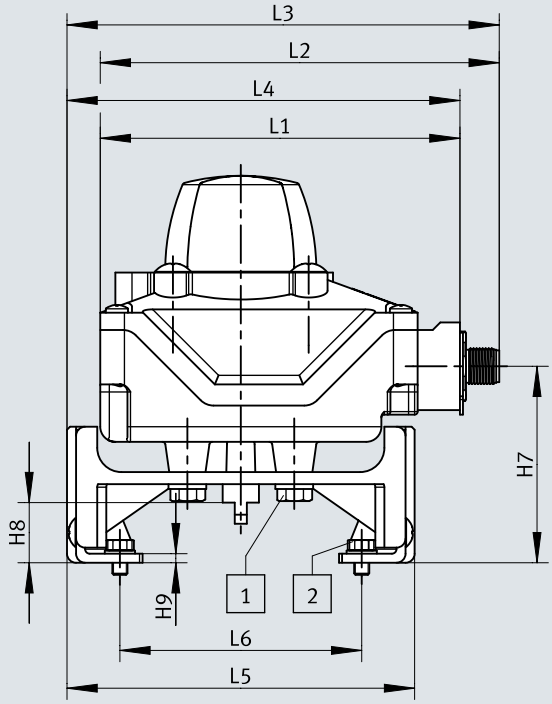

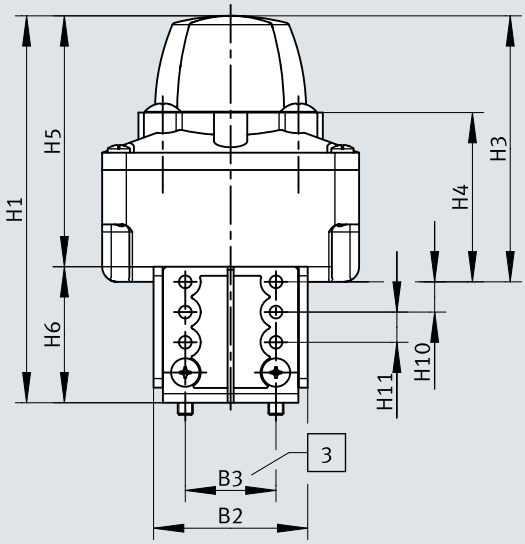

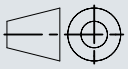

[1] Tornillo M6x10
[2] Tornillo M5x10
[3] Patrón de taladros según VDI/VDE 3845
[4] Patrón de taladros F05 según EN ISO 5211

Dimensiones

	B1	B2	B3	D3 ⌀	D4	D5	H3	H4	H5	H9	H10
SRBK-CA4-YR90-MW-1-1W-M12 SRBK-CA4-YR90-N-1-P-M12	85	51	30	72	M12x1	M20x1,5	88	56	83	3	10

	H11	L1	L2	L3	L4	L5	L6	L9	L10	L11
SRBK-CA4-YR90-MW-1-1W-M12 SRBK-CA4-YR90-N-1-P-M12	10	119	132	143	130	115	80	72,5	14	57,5

	H1	H6	H7	H8	H1	H6	H7	H8	H1	H6	H7	H8
	80x30x20				80x30x30				80x30x50			
SRBK-CA4-YR90-MW-1-1W-M12 SRBK-CA4-YR90-N-1-P-M12	128	45	65	20	138	55	75	30	158	75	95	50

Dimensiones

Dimensiones – Variante M12 con adaptador de montaje y escuadras de fijación montadas verticalmente en el exterior

Descargar datos CAD www.festo.com

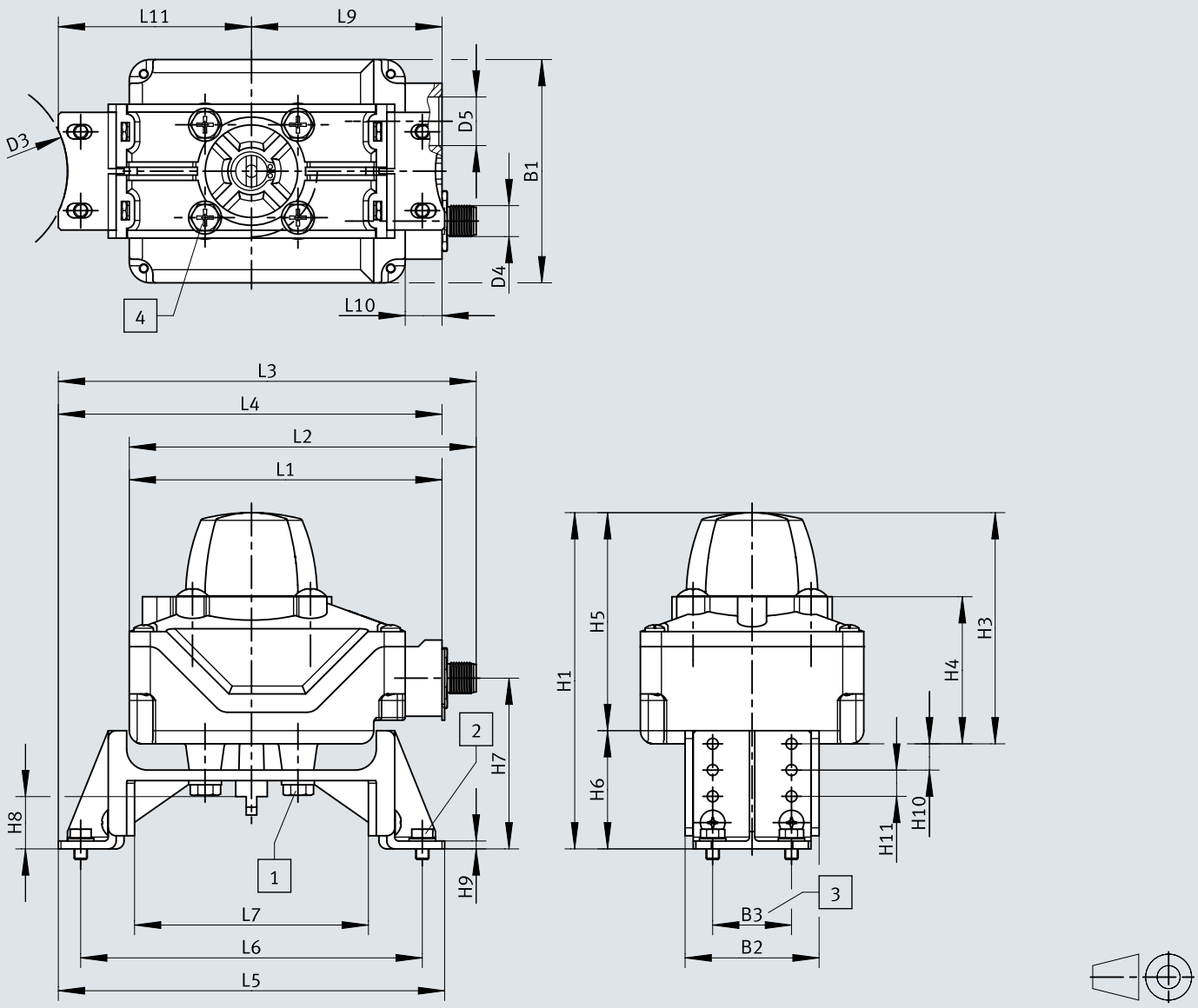

[1] Tornillo M6x10
[2] Tornillo M5x10
[3] Patrón de taladros según VDI/VDE 3845
[4] Patrón de taladros F05 según EN ISO 5211

Dimensiones

	B1	B2	B3	D3 ⌀	D4	D5	H3	H4	H5	H9	H10
SRBK-CA4-YR90-MW-1-1W-M12 SRBK-CA4-YR90-N-1-P-M12	85	51	30	72	M12x1	M20x1,5	88	56	83	3	10

	H11	L1	L2	L3	L4	L5	L6	L7	L9	L10	L11
SRBK-CA4-YR90-MW-1-1W-M12 SRBK-CA4-YR90-N-1-P-M12	10	119	132	159	146	147	130	89	72,5	14	73,5

	H1	H6	H7	H8	H1	H6	H7	H8	H1	H6	H7	H8
	130x30x20				130x30x30				130x30x50			
SRBK-CA4-YR90-MW-1-1W-M12 SRBK-CA4-YR90-N-1-P-M12	128	45	65	20	138	55	75	30	158	75	95	50

Dimensiones

Dimensiones – Variante C2 con adaptador de montaje y escuadras de fijación montadas verticalmente en el interior

Descargar datos CAD www.festo.com

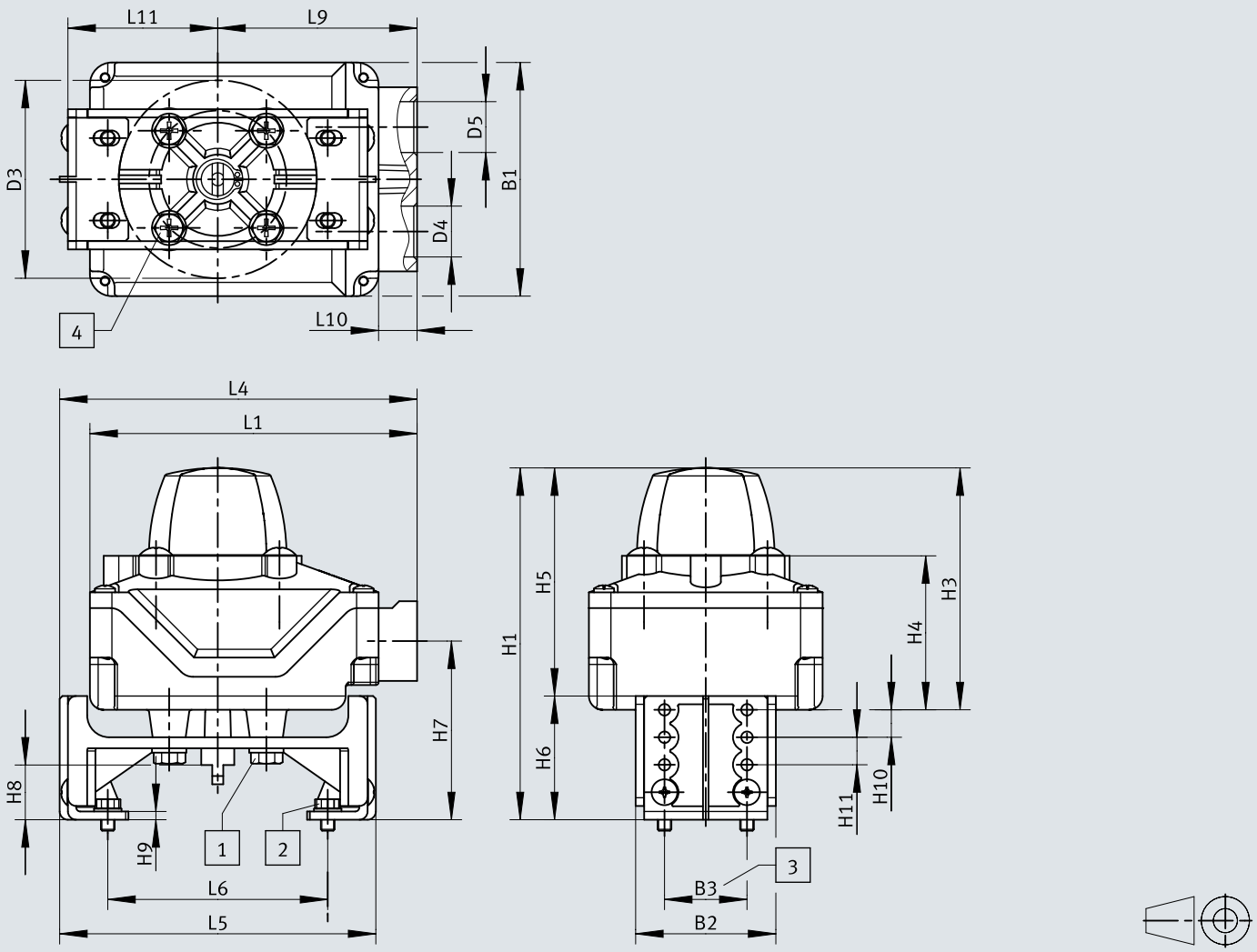

[1] Tornillo M6x10
[2] Tornillo M5x10
[3] Patrón de taladros según VDI/VDE 3845
[4] Patrón de taladros F05 según EN ISO 5211

Dimensiones

	B1	B2	B3	D3 ⌀	D4	D5	H3	H4	H5
SRBK-CA4-YR90-MW-1-1WG-C2	85	51	30	72	M20x1,5	M20x1,5	88	56	83
SRBK-CA4-YR90-MW-22A-1W-C2									
SRBK-CA4-YR90-R-2A-1W-C2									
SRBK-CA4-YR90-N-1-P-C2									
SRBK-CA4-YR90-N-1-ZU-C2									
SRBK-CA4-YR90-MW-1-1WG-C2-EX6									

	H9	H10	H11	L1	L4	L5	L6	L9	L10	L11
SRBK-CA4-YR90-MW-1-1WG-C2	3	10	10	119	130	115	80	72,5	14	57,5
SRBK-CA4-YR90-MW-22A-1W-C2										
SRBK-CA4-YR90-R-2A-1W-C2										
SRBK-CA4-YR90-N-1-P-C2										
SRBK-CA4-YR90-N-1-ZU-C2										
SRBK-CA4-YR90-MW-1-1WG-C2-EX6										

	H1	H6	H7	H8	H1	H6	H7	H8	H1	H6	H7	H8
	80x30x20				80x30x30				80x30x50			
SRBK-CA4-YR90-MW-1-1WG-C2	128	45	65	20	138	55	75	30	158	75	95	50
SRBK-CA4-YR90-MW-22A-1W-C2												
SRBK-CA4-YR90-R-2A-1W-C2												
SRBK-CA4-YR90-N-1-P-C2												
SRBK-CA4-YR90-N-1-ZU-C2												
SRBK-CA4-YR90-MW-1-1WG-C2-EX6												

Dimensiones

Dimensiones – Variante C2 con adaptador de montaje y escuadras de fijación montadas verticalmente en el exterior

Descargar datos CAD www.festo.com

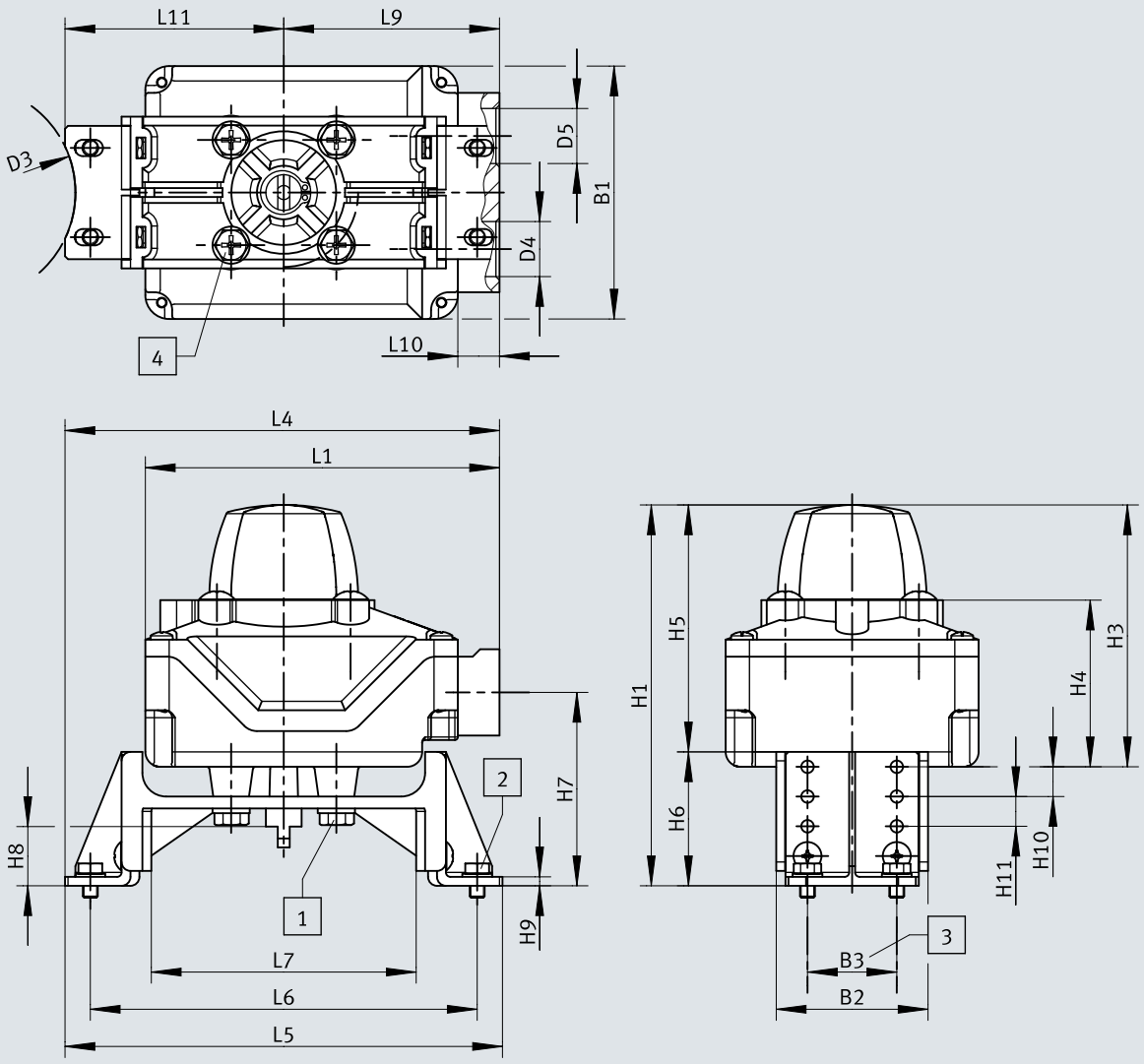

[1] Tornillo M6x10
[2] Tornillo M5x10
[3] Patrón de taladros según VDI/VDE 3845
[4] Patrón de taladros F05 según EN ISO 5211

Dimensiones

	B1	B2	B3	D3 ⌀	D4	D5	H3	H4	H5	H9	H10
SRBK-CA4-YR90-MW-1-1WG-C2	85	51	30	72	M20x1,5	M20x1,5	88	56	83	3	10
SRBK-CA4-YR90-MW-22A-1W-C2											
SRBK-CA4-YR90-R-2A-1W-C2											
SRBK-CA4-YR90-N-1-P-C2											
SRBK-CA4-YR90-N-1-ZU-C2											
SRBK-CA4-YR90-MW-1-1WG-C2-EX6											

	H11	L1	L4	L5	L6	L7	L9	L10	L11
SRBK-CA4-YR90-MW-1-1WG-C2	10	119	146	147	130	89	72,5	14	73,5
SRBK-CA4-YR90-MW-22A-1W-C2									
SRBK-CA4-YR90-R-2A-1W-C2									
SRBK-CA4-YR90-N-1-P-C2									
SRBK-CA4-YR90-N-1-ZU-C2									
SRBK-CA4-YR90-MW-1-1WG-C2-EX6									

	H1	H6	H7	H8	H1	H6	H7	H8	H1	H6	H7	H8
	130x30x20				130x30x30				130x30x50			
SRBK-CA4-YR90-MW-1-1WG-C2	128	45	65	20	138	55	75	30	158	75	95	50
SRBK-CA4-YR90-MW-22A-1W-C2												
SRBK-CA4-YR90-R-2A-1W-C2												
SRBK-CA4-YR90-N-1-P-C2												
SRBK-CA4-YR90-N-1-ZU-C2												
SRBK-CA4-YR90-MW-1-1WG-C2-EX6												

Dimensiones

Dimensiones – SRBK-CA5-..., interfaz mecánica según ISO 5211/patrón de taladros de brida F05

Descargar datos CAD www.festo.com

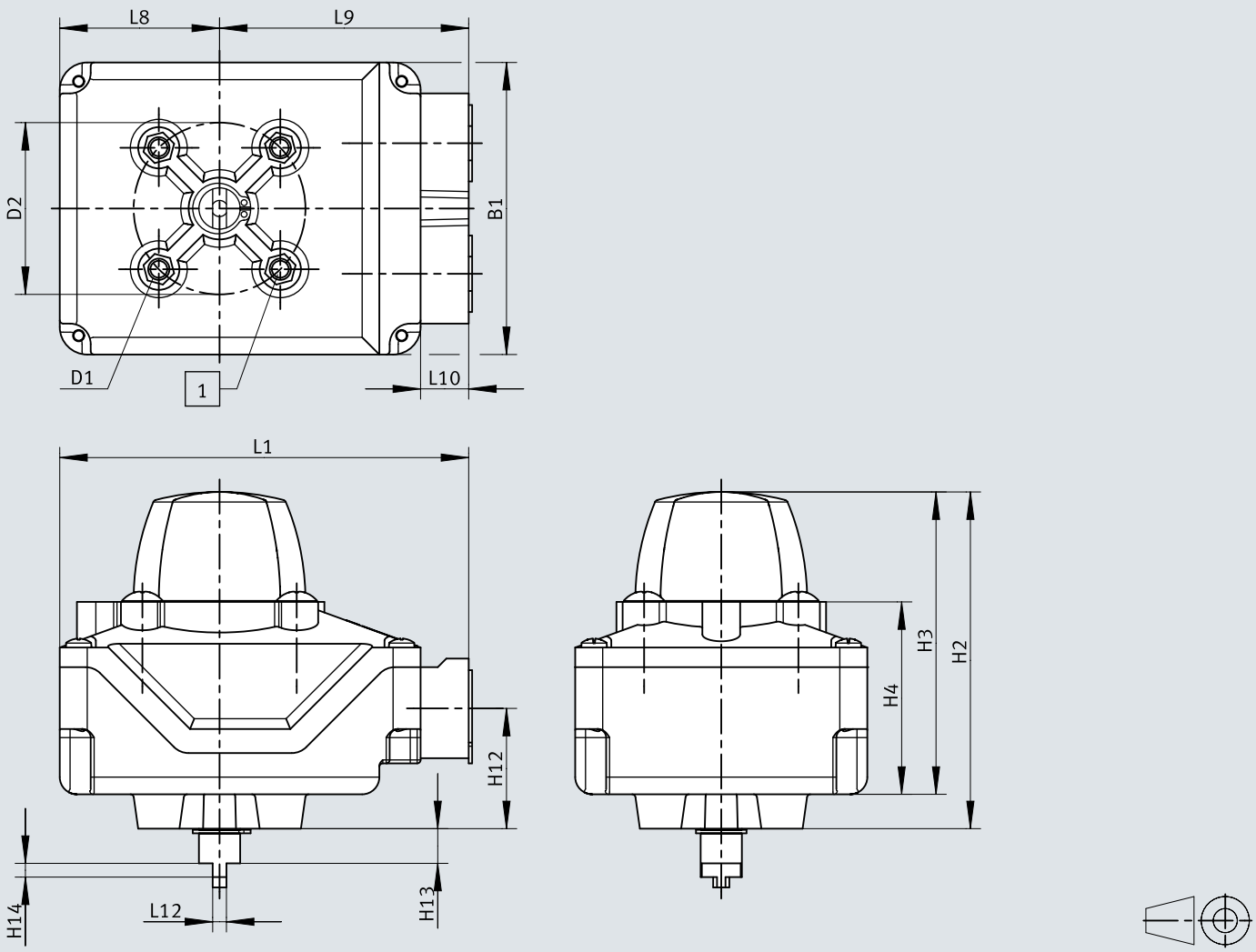

[1] Patrón de taladros F05 según EN ISO 5211

	B1	D1	D2 ø	H2	H3	H4	H12	H13	H14	L1	L8	L9	L10	L12
SRBK-CA5-YR90-MW-1-1WG-C2	85	M6	50	98	88	56	35	10	4	119	46,5	72,5	14	4
SRBK-CA5-YR90-MW-22A-1W-C2														
SRBK-CA5-YR90-P-2A-1W-C2														
SRBK-CA5-YR90-N-1-P-C2														
SRBK-CA5-YR90-N-1-ZU-C2														
SRBK-CA5-YR90-MW-1-1WG-C2-EX6														

Dimensiones

Dimensiones – Adaptador de montaje DARQ con escuadras de fijación montadas verticalmente en el interior

Descargar datos CAD www.festo.com

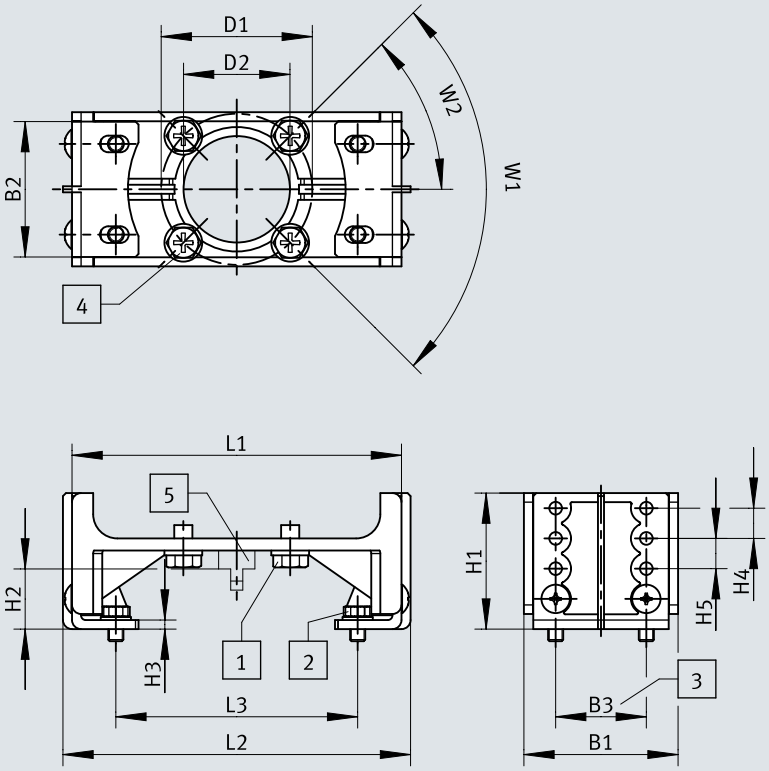

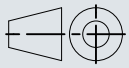

[1] Tornillo M6x10
[2] Tornillo M5x10
[3] Patrón de taladros según VDI/VDE 3845
[4] Patrón de taladros F05 según EN ISO 5211
[5] Gorrón para caja de finales de carrera

	B1	B2	B3	D1 ⌀	D2 ⌀	H3	H4	H5	L1	L2
DARQ-K-X1-A3-F05-R14	51	44,8	30	50	35,2	3	10	10	109	115
DARQ-K-X1-A3-F05-R15										

	L3	W1	W2	H1	H2	H1	H2	H1	H2
				80x30x20		80x30x30		80x30x50	
DARQ-K-X1-A3-F05-R14	80	90°	45°	45	20	55	30	75	50
DARQ-K-X1-A3-F05-R15									

Dimensiones

Dimensiones – Adaptador de montaje DARQ con escuadras de fijación montadas en el exterior

Descargar datos CAD www.festo.com

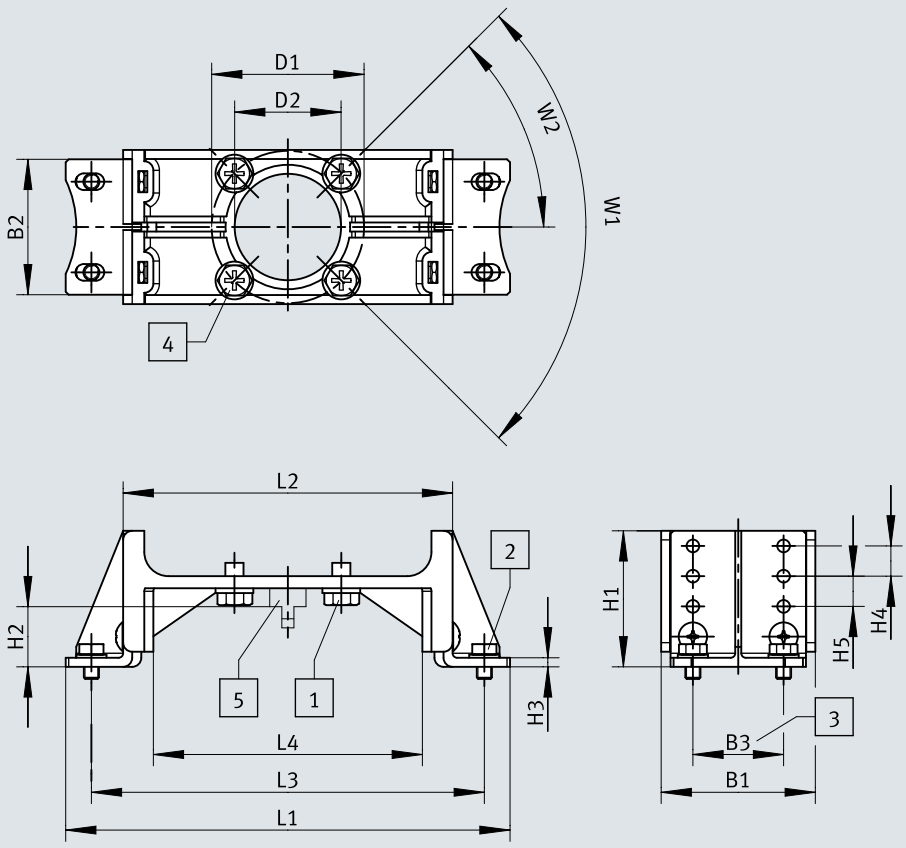

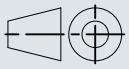

[1] Tornillo M6x10
[2] Tornillo M5x10
[3] Patrón de taladros según VDI/VDE 3845
[4] Patrón de taladros F05 según EN ISO 5211
[5] Gorrón para caja de finales de carrera

	B1	B2	B3	D1 ⌀	D2 ⌀	H3	H4	H5	L1	L2
DARQ-K-X1-A3-F05-R14 DARQ-K-X1-A3-F05-R15	51	44,8	30	50	35,2	3	10	10	147	115

	L3	L4	W1	W2	H1	H2	H1	H2	H1	H2
					130x30x20		130x30x30		130x30x50	
DARQ-K-X1-A3-F05-R14 DARQ-K-X1-A3-F05-R15	130	89	90°	45°	45	20	55	30	75	50

Referencias de pedido

Conexión eléctrica con borne atornillado, con adaptador de montaje

	Tensión nominal de funcionamiento	Salida eléctrica 1	N.º art.	Tipo
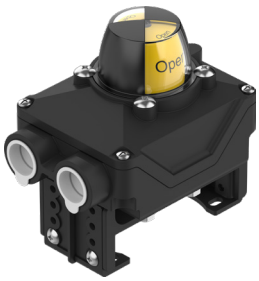	24 V DC	Conmutador selector de 1 pin (contacto dorado)	**8191216**	**SRBK-CA4-YR90-MW-1-1WG-C2-EX6**
			8191214	**SRBK-CA4-YR90-MW-1-1WG-C2**
		PNP	**8182178**	**SRBK-CA4-YR90-N-1-P-C2**
		Contacto normalmente abierto, bifilar	**8182179**	**SRBK-CA4-YR90-N-1-ZU-C2**
	110 V AC/50-60 Hz	Conmutador selector unipolar	**8182180**	**SRBK-CA4-YR90-R-2A-1W-C2**
	230 V AC		**8182177**	**SRBK-CA4-YR90-MW-22A-1W-C2**

Conexión eléctrica con borne atornillado, sin adaptador de montaje

	Tensión nominal de funcionamiento	Salida eléctrica 1	N.º art.	Tipo
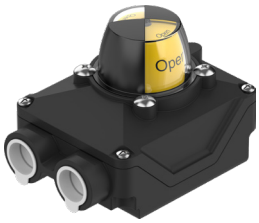	24 V DC	Conmutador selector de 1 pin (contacto dorado)	**8191220**	**SRBK-CA5-YR90-MW-1-1WG-C2-EX6**
			8191215	**SRBK-CA5-YR90-MW-1-1WG-C2**
		PNP	**8182184**	**SRBK-CA5-YR90-N-1-P-C2**
		Contacto normalmente abierto, bifilar	**8182185**	**SRBK-CA5-YR90-N-1-ZU-C2**
	110 V AC/50-60 Hz	Conmutador selector unipolar	**8182186**	**SRBK-CA5-YR90-R-2A-1W-C2**
	230 V AC		**8182183**	**SRBK-CA5-YR90-MW-22A-1W-C2**

Conexión eléctrica con conector M12, codificación A

	Tensión nominal de funcionamiento	Salida eléctrica 1	N.º art.	Tipo
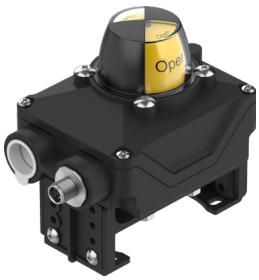	24 V DC	Conmutador selector unipolar	**8182181**	**SRBK-CA4-YR90-MW-1-1W-M12**
		PNP	**8182182**	**SRBK-CA4-YR90-N-1-P-M12**

Cuadro general de periféricos

Cuadro general de periféricos

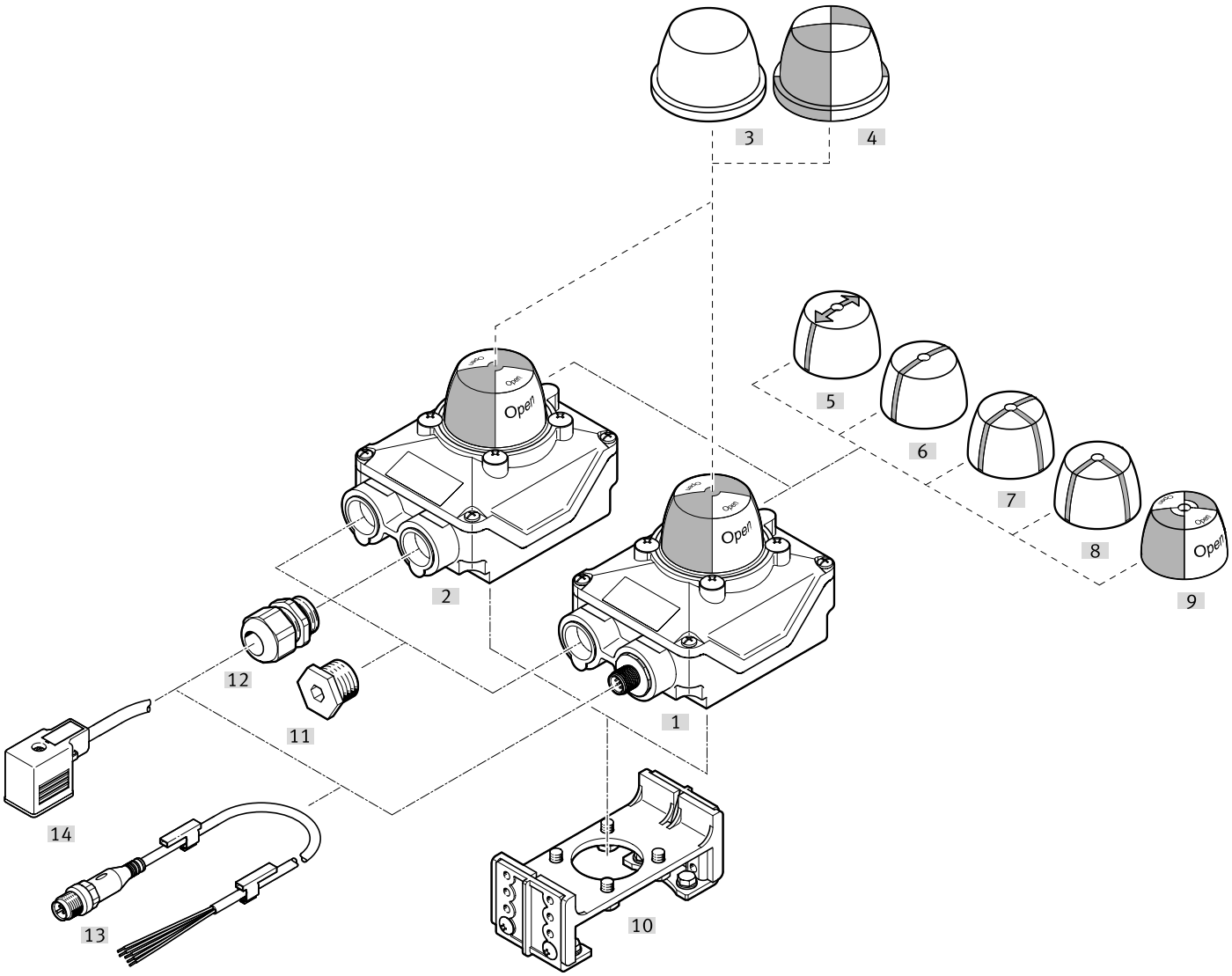

Accesorios			→ Link
	Tipo/código del pedido	Descripción	
[1]	Caja de finales de carrera SRBK-...-M12	Conexión eléctrica con conector M12, codificación A	srbk
[2]	Caja de finales de carrera SRBK-...-C2	Conexión eléctrica con borne atornillado	srbk
[3]	Tapa protectora SACC-S4-T-T	Se monta en SRBK y protege el indicador de posición SASF	24
[4]	Tapa protectora SACC-S4-T	Se monta en SRBK y protege el indicador de posición SASF	23
[5]	Indicador de posición SASF-S4-DE-A1	Flecha, 180°	23
[6]	Indicador de posición SASF-S4-DE-A2	Versión I	23
[7]	Indicador de posición SASF-S4-DE-A3	Ejecución en T	23
[8]	Indicador de posición SASF-S4-DE-A4	Versión en L	23
[9]	Indicador de posición SASF-S4-DE	Amarillo/rojo	23
[10]	Adaptador de montaje DARQ-K-X1-A3-F05-R14	Para las variantes de caja de finales de carrera SRBC-CA4-...	24
[10]	Adaptador de montaje DARQ-K-X1-A3-F05-R15	Para caja de finales de carrera variantes SRBK-CA5-...-EX6	24
[11]	Tornillo de cierre NETC	El tornillo de cierre no está incluido en el suministro	24
[12]	Racor de cables NETC	• Racor de cables M20x1,5 de polímero • Disponible por separado como accesorio	24
[13]	Cables de conexión NEBV	• Para la conexión de válvulas para cajas de finales de carrera con conexión en caja de terminales • Zócalo acodado, esquema de conexión forma A, EN 175301-803 o esquema de conexión forma B, según estándar industrial 11 mm • Disponible por separado como accesorio	25

Cuadro general de periféricos

Accesorios			→ Link
	Tipo/código del pedido	Descripción	
[14]	Cables de conexión NEBU	• Para la conexión de válvulas para cajas de finales de carrera con conexión en caja de terminales • Zócalo acodado, esquema de conexiones forma B, según estándar industrial de 11 mm • Disponible por separado como accesorio	25

Accesorios

Indicador de posición SASF-S4-DE

	Indicador de posición	Temperatura ambiente	Material de la tapa	Nota sobre el material	N.º art.	Tipo
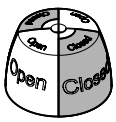	Amarillo / rojo	-40 ... 80 °C	PA	Conformidad con la Directiva RoHS	**8137192**	**SASF-S4-DE**

Indicador de posición SASF-S4-DE-A1

	Indicador de posición	Temperatura ambiente	Material de la tapa	Nota sobre el material	N.º art.	Tipo
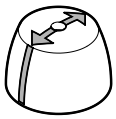	Flecha, 180°	-40 ... 80 °C	PA	Conformidad con la Directiva RoHS	**8137191**	**SASF-S4-DE-A1**

Indicador de posición SASF-S4-DE-A2

	Indicador de posición	Temperatura ambiente	Material de la tapa	Nota sobre el material	N.º art.	Tipo
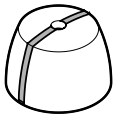	Versión en I	-40 ... 80 °C	PA	Conformidad con la Directiva RoHS	**8137190**	**SASF-S4-DE-A2**

Indicador de posición SASF-S4-DE-A3

	Indicador de posición	Temperatura ambiente	Material de la tapa	Nota sobre el material	N.º art.	Tipo
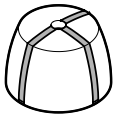	Versión en T	-40 ... 80 °C	PA	Conformidad con la Directiva RoHS	**8137195**	**SASF-S4-DE-A3**

Indicador de posición SASF-S4-DE-A4

	Indicador de posición	Temperatura ambiente	Material de la tapa	Nota sobre el material	N.º art.	Tipo
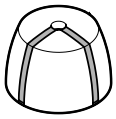	Versión en L	-40 ... 80 °C	PA	Conformidad con la Directiva RoHS	**8137189**	**SASF-S4-DE-A4**

Tapa protectora SACC-S4-T

	Color	Temperatura ambiente	Material de la tapa ciega	Nota sobre el material	N.º art.	Tipo
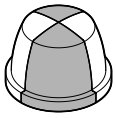	negro transparente	-40 ... 80 °C	PC	Conformidad con la Directiva RoHS	**8137193**	**SACC-S4-T**

Accesorios

Tapa protectora SACC-S4-T-T

	Color	Temperatura ambiente	Material de la tapa ciega	Nota sobre el material	N.º art.	Tipo
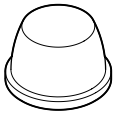	Transparente	-40 ... 80 °C	PC	Conformidad con la Directiva RoHS	**8137194**	**SACC-S4-T-T**

Adaptador de montaje DARQ para variantes de caja de finales de carrera SRBK-...-C2

	Descripción	Temperatura ambiente	Tipo de fijación	Nota sobre el material	N.º art.	Tipo
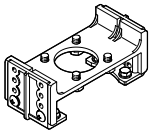	Punto de conexión para posicionador e indicador de posición conforme a la norma VDI/VDE 3845, tamaño AA 1, tamaño AA 2, tamaño AA 3	-20 ... 70 °C	Sobre brida según ISO 5211	Conformidad con la Directiva RoHS	**8183116**	**DARQ-K-X1-A3-F05-R14**

Adaptador de montaje DARQ para variantes de caja de finales de carrera SRBK-...-C2-EX6

	Descripción	Temperatura ambiente	Tipo de fijación	Nota sobre el material	N.º art.	Tipo
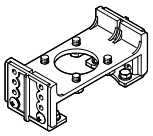	Punto de conexión para posicionador e indicador de posición conforme a la norma VDI/VDE 3845, tamaño AA 1, tamaño AA 2, tamaño AA 3	-20 ... 70 °C	Sobre brida según ISO 5211	Conformidad con la Directiva RoHS	**8183117**	**DARQ-K-X1-A3-F05-R15**

Racor de cables NETC

	Técnica de conexión 1	Temperatura ambiente	Nota sobre el material	N.º art.	Tipo
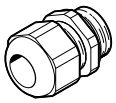	M20x1,5	-40 ... 75 °C	Conformidad con la Directiva RoHS	**8151588**	**NETC-M20-PBK-T26-EX4-E**

Tornillo de cierre NETC

	Técnica de conexión 1	Temperatura ambiente	Nota sobre el material	N.º art.	Tipo
	M20x1,5	-40 ... 75 °C	Conformidad con la Directiva RoHS	**8151589**	**NETC-P-M20-PBK-T26-EX4-E**

Placa de identificación KM

	Descripción	N.º art.	Tipo
	Para la fijación de un cable con un diámetro de 5 a 8 mm	**33361**	**KM-BZ**

Accesorios

Cables de conexión NEBV

	Conexión eléctrica 1, técnica de conexión	Longitud del cable	Funciones adicionales	Temperatura ambiente	Nota sobre el material	N.º art.	Tipo
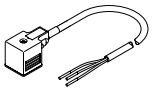	Patrón de conexiones de forma A basado en EN 175301-803	0,6 m		-25 ... 80 °C	Conformidad con la Directiva RoHS	**3579466**	**NEBV-A1W3-K-0.6-N-LE3**
			Circuito protector			**3679776**	**NEBV-A1W3F-P-K-0.6-N-LE3**
	Esquema de conexiones forma B, según estándar industrial de 11 mm					**3579468**	**NEBV-B2W3-K-0.6-N-LE3**
			Circuito protector			**3679778**	**NEBV-B2W3F-P-K-0.6-N-LE3**

Conector tipo zócalo con cable de 8 polos, M12 - extremo del cable abierto, 8 hilos

	Propiedades del cable	Longitud del cable	Conexión eléctrica 1, salida del cable [1]	Temperatura ambiente	Nota sobre el material	N.º art.	Tipo
	Estándar	2 m	Recto	-25 ... 80 °C	Conformidad con la Directiva RoHS	**525616**	**SIM-M12-8GD-2-PU**
			Acodada			**542256**	**NEBU-M12W8-K-2-N-LE8**
		5 m	Recto			**525618**	**SIM-M12-8GD-5-PU**
			Acodada			**542257**	**NEBU-M12W8-K-5-N-LE8**
		10 m	Recto			**570008**	**SIM-M12-8GD-10-PU**
			Acodada			**570007**	**NEBU-M12W8-K-10-N-LE8**
		15 m	Recto			**5105631**	**SIM-M12-8GD-15-PU**
			Acodada			**8048086**	**NEBU-M12W8-K-15-N-LE8**
		20 m	Recto			**5105632**	**SIM-M12-8GD-20-PU**
		25 m				**5105633**	**SIM-M12-8GD-25-PU**

1) Tenga en cuenta el margen de tensión de funcionamiento y la temperatura ambiente

Conector tipo zócalo con cable de 8 pines, M12 - Enchufe de 8 pines, M12

	Longitud del cable	Conexión eléctrica 1, salida del cable [1]	Temperatura ambiente	Nota sobre el material	N.º art.	Tipo
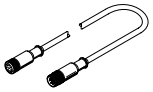	2 m	Recto	-25 ... 80 °C	Conformidad con la Directiva RoHS	**525617**	**KM12-8GD8GS-2-PU**

1) Tenga en cuenta el margen de tensión de funcionamiento y la temperatura ambiente