# 手控工具 AHB

技术参数

FESTO

温度范围
−5 ...+60° C

■ 手控工具用于将带锁定的手控装置锁定在控制位置。

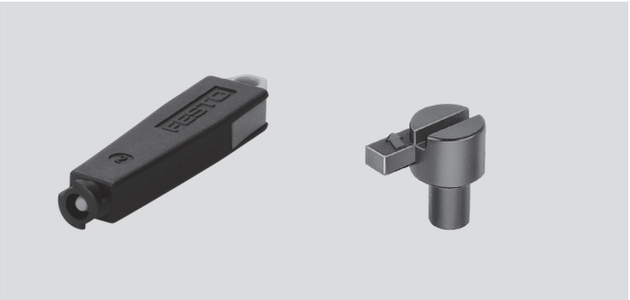

| 主要技术参数 | | |
|---|---|---|
| 安装方式 | | 压入现有的手控装置中，直至完全啮合。 |
| 安装位置 | | 任意位置 |
| 环境温度 | [° C] | −5 ...+60 |
| 耐腐蚀等级 CRC[1)] | | 2 |

1) 耐腐蚀等级 2，符合 Festo 940 070标准
元件需具备一定的耐腐蚀能力。外部可视元件具有基本的涂层表面，可直接与冷却液、润滑剂等工业环境直接接触。

**尺寸**

如需下载 CAD 资料 ➔ **www.festo.com/en/engineering**

AHB-MZB, AHB-MEB, AHB-MD/MF/MV

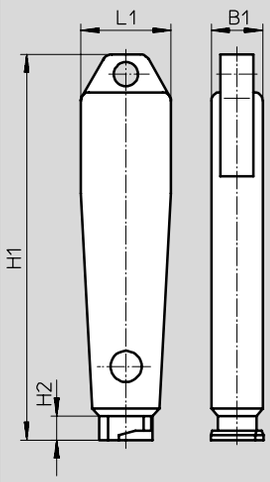


AHB-ME-⅛

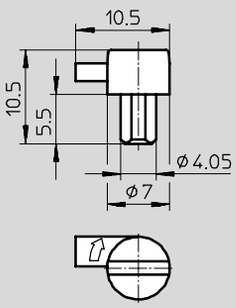


| 型号 | B1 | H1 | H2 | L1 |
|---|---|---|---|---|
| AHB-MZB | 5.5 | 36.9 | 2.2 | 8.8 |
| AHB-MEB | 6.6 | 48.4 | 3.3 | 11 |
| AHB-MD/MF/MV | 8.5 | 64.1 | 4 | 14 |

**订货数据**

| | 材料 | 功能 | 代号 | 型号 |
|---|---|---|---|---|
| | 壳体: 聚酰胺<br>弹簧: 高质合金不锈钢 | 旋转 90° 开动和锁定手控装置 | **157 600** | **AHB-MZB** |
| | | | **157 601** | **AHB-MEB** |
| | | | **157 651** | **AHB-MD/MF/MV** |
| | 聚酰胺 | 旋转约 90 至 180° 开动和锁定手控装置 | **152 797** | **AHB-ME-⅛** |

核心产品