Ejes accionados por husillo EGC-BS-KF, con guía de rodamiento de bolas

FESTO

Ejes accionados por husillo EGC-BS-KF, con guía de rodamiento de bolas

Características

Informaciones resumidas

Alto rendimiento

- Perfiles de grandes dimensiones y con sección optimizada, para rigidez y esfuerzos máximos
- La velocidad, capacidad de aceleración y de compensación de momentos constituyen una nueva referencia

Solución ventajosa

- El eje accionado por husillo brilla por sus datos técnicos y, además, por su excelente relación precio/rendimiento
- Gracias a su gran rendimiento, suele ser posible seleccionar un EGC de menores dimensiones

Versátil

- Diferentes pasos de rosca, numerosos tamaños y diversas variantes, entre ellas con guías cubiertas, permiten la utilización en una gran cantidad de aplicaciones
- Los detectores de posiciones montados en la ranura perfilada ocupan poco espacio, facilitando el montaje en espacios reducidos
- Múltiples posibilidades de adaptación a los actuadores
- Numerosos accesorios para el montaje en sistemas de varios ejes
- El apoyo del husillo permite efectuar movimientos a máxima velocidad con carreras indistintas (sobre demanda)

Amplia gama para cargas diversas

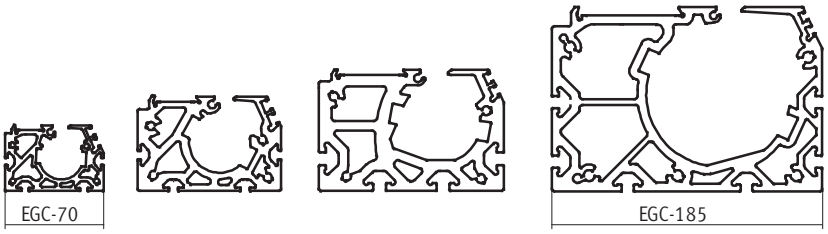

Valores característicos de los ejes

Los valores incluidos en la tabla son valores máximos.
Los valores exactos de cada una de las variantes constan en la página correspondiente del catálogo.

Ejecución	Tamaño	Carrera de trabajo [mm]	Velocidad [m/s]	Precisión de repetición [mm]	Fuerza de avance [N]	Características del guiado				
						Fuerzas y momentos				
						Fy [N]	Fz [N]	Mx [Nm]	My [Nm]	Mz [Nm]
Guía con rodamiento de bolas										
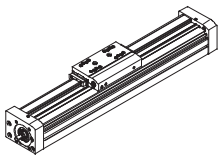	70	50 … 1 000	0,5	±0,02	300	1 850	1 850	16	132	132
	80	50 … 2 000	1,0	±0,02	600	3 050	3 050	36	228	228
	120	50 … 2 500	1,5	±0,02	1 300	6 890	6 890	144	680	680
	185	50 … 3 000	2,0	±0,02	3 000	15 200	15 200	529	1 820	1 820

Importante

Software de diseño
PositioningDrives
www.festo.com

Reservado el derecho de modificación – 2011/10

Ejes accionados por husillo EGC-BS-KF, con guía de rodamiento de bolas

Características

FESTO

Variantes de carros

Carro estándar

Carro largo

Carro adicional

Opciones de guías

Ejecución con protección

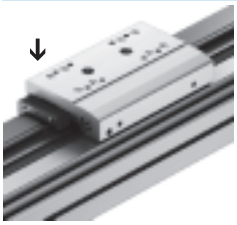

- La protección mantiene limpia la ranura y protege la guía de bolas mediante un rascador adicional

Con lubricación central

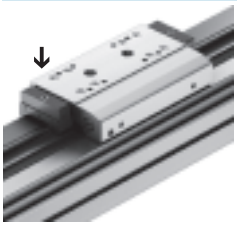

- La guía puede lubricarse de manera continua mediante un sistema automático o semiautomático de lubricación posterior, utilizando un adaptador
- El adaptador es apropiado para aceites y grasas
- Deberán conectarse los dos adaptadores de lubricación

Sistema completo compuesto de eje accionado por husillo, motor, controlador y kit de montaje del motor

Eje accionado por husillo, con guía de rodamiento de bolas

Motor

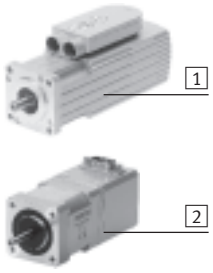

1 Servomotor EMMS-AS
2 Motor paso a paso EMMS-ST

Importante

Se ofrecen soluciones completas para el eje accionado por husillo EGC y los motores.

Controlador de motor

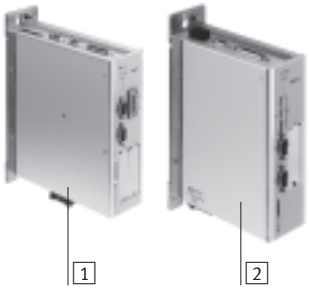

1 Controlador de servomotor CMMP-AS, CMMS-AS
2 Controlador de motor paso a paso CMMS-ST

Conjunto de montaje para el motor

Conjunto para montaje axial

Conjunto para el montaje en paralelo

Ejes accionados por husillo EGC-BS-KF, con guía de rodamiento de bolas

Cuadro general de periféricos

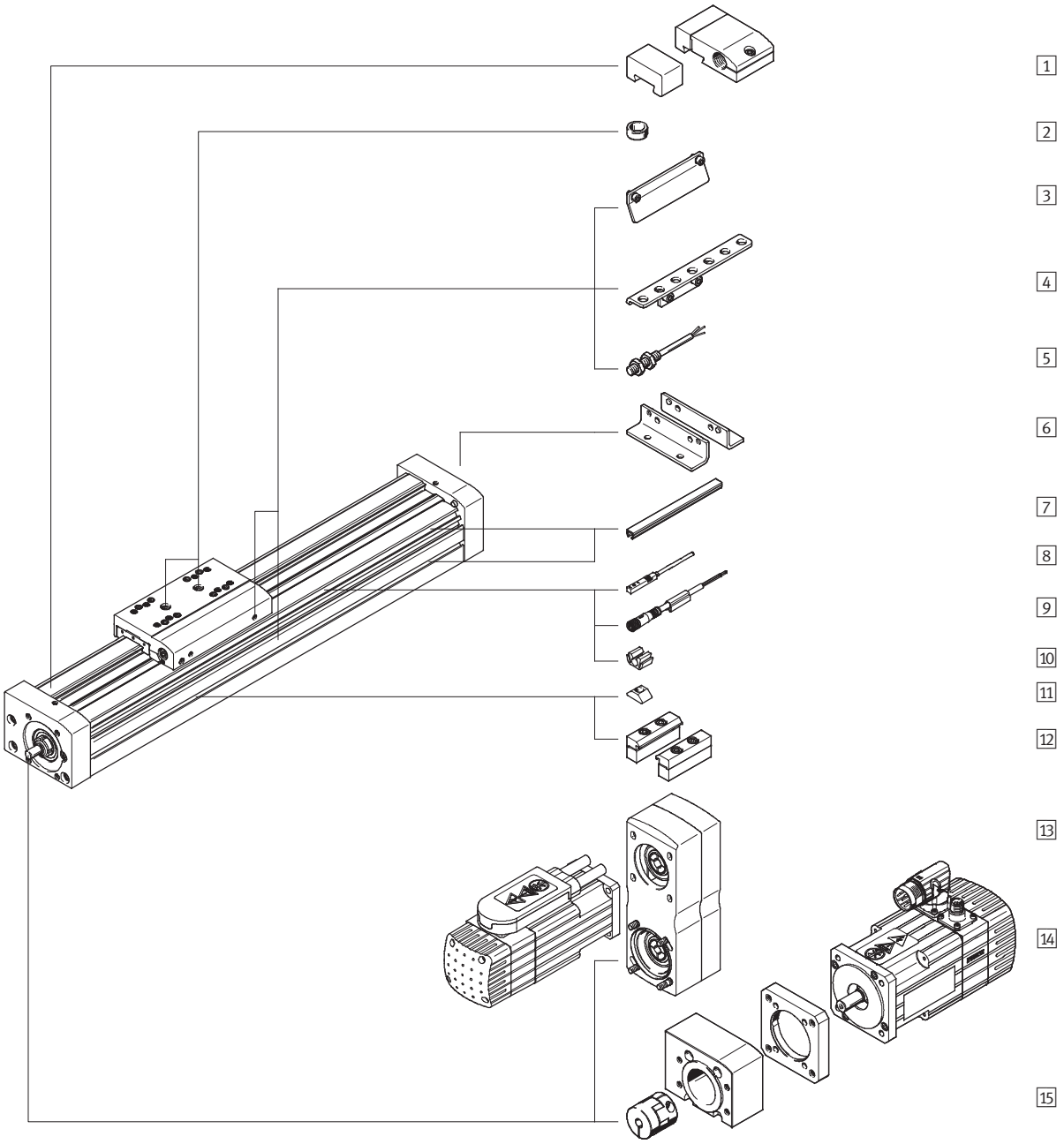

Ejes accionados por husillo EGC-BS-KF, con guía de rodamiento de bolas

FESTO

Cuadro general de periféricos

Variantes y accesorios			
	Tipo	**Descripción resumida**	**➔ Página/Internet**
1	Tope elástico con elemento de fijación A	Para evitar daños en las posiciones finales en caso de un fallo en el sistema	38
2	Pasador para centrar / Casquillo para centrar ZBS, ZBH	• Para centrar cargas y periféricos en el carro • 2 pasadores/casquillos para centrar incluidos en el suministro del eje	40
3	Leva de conmutación X, Z, O, P, W, R	Para consultar la posición del carro	38
4	Soporte para detectores O, P, W, R	Adaptador para montar los detectores inductivos (redondos) en el eje	39
5	Detector de posición, M8 O, P, W, R	• Detector de posición inductivo, forma redonda • El pedido según código O, P, W, R incluye una leva de conmutación y máximo dos elementos de sujeción de detectores	41
6	Pies de fijación F	Para el montaje del eje en la culata (posible sólo en un lado)	37
7	Tapa para ranuras B, S	• Para proteger contra la suciedad	40
8	Detector de posición, ranura 8 X, Z	• Detector inductivo para ranura 8 • El pedido según código X, Z incluye una leva de conmutación	40
9	Cable con conector acodado tipo zócalo V	Para detectores de posición (código W y R)	41
10	Clip CL	Para la fijación del cable del detector de posición en la ranura	40
11	Tuerca deslizante Y	Para la fijación de componentes suplementarios	40
12	Fijación de perfil M	Para el montaje del eje en el perfil	37
13	Parallelbausatz EAMM-U	Para el montaje del motor en paralelo (incluye: cuerpo, elemento de bloqueo, casquillo aprisionador, disco de la correa dentada, correa dentada)	36
13	Motor EMMS	Motores especialmente adaptados al eje, con o sin freno	34
14	Conjunto para montaje axial EAMM	Para montaje axial del motor (compuesto de: acoplamiento, cuerpo del acoplamiento y brida del motor)	34
–	Eje de guía EGC-FA	Eje sin actuador	egc-fa

Ejes accionados por husillo EGC-BS-KF, con guía de rodamiento de bolas

Referencia

EGC	–	70	–	500	–	BS	–		–	KF	–		–	MR	–	GK

Tipo	
EGC	Eje accionado por husillo

Tamaño

Carrera [mm]

Forma de accionamiento	
BS	Husillo de bola

Paso de la rosca del husillo

Guía	
KF	Guía con rodamiento de bolas

Carrera de reserva

Posición de montaje del motor	
ML	Lado izquierdo
MR	Lado derecho

Carro	
GK	Carro estándar
GV	Carro largo
GP	Carro estándar, protegido
GQ	Carro largo, protegido

Reservado el derecho de modificación – 2011/10

Ejes accionados por husillo EGC-BS-KF, con guía de rodamiento de bolas

Referencia

➔		–		–		ZUB –	F2MX2Z	–	DN

Carro adicional	
KL	Estándar, lado izquierdo

Carro adicional	
KR	Estándar, lado derecho

Función de lubricación	
–	Estándar
C	Adaptador lubricación

Accesorios incluidos sueltos	
F	Pies de fijación
...M	Fijación de perfil
...B	Recubrimiento de la ranura de montaje
...S	Recubrimiento de la ranura para detectores de posición
...Y	Tuerca deslizante para perfil de fijación
...X	Detector de posición (SIES) inductivo, ranura 8, PNP, normalmente abierto, cable de 7,5 m
...Z	Detector de posición (SIES) inductivo, ranura 8, PNP, normalmente cerrado, cable de 7,5 m
...A	Tope elástico con elemento de fijación
...O	Detector de posición (SIEN) inductivo, M8, PNP, normalmente abierto, cable de 2,5 m
...P	Detector de posición (SIEN) inductivo, M8, PNP, normalmente cerrado, cable de 2,5 m
...W	Detector de posición (SIEN) inductivo, M8, PNP, normalmente abierto, conector tipo clavija M8
...R	Detector de posición (SIEN) inductivo, M8, PNP, normalmente cerrado, conector tipo clavija M8
...V	Cable
...CL	Clip para cables

Instrucciones de utilización	
DN	Con detección

Ejes accionados por husillo EGC-BS-KF, con guía de rodamiento de bolas

Hoja de datos

Función

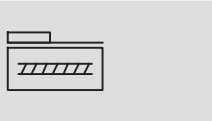

Tamaño
70 … 185

Carrera
50 … 3 000 mm

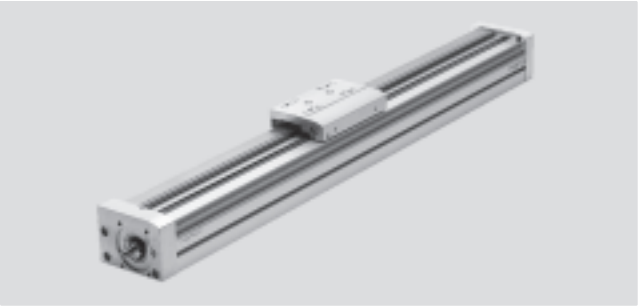

Datos técnicos generales							
Tamaño			70	80		120	185
Paso de la rosca del husillo			10	10	20	10	25	40
Construcción			Eje electromecánico con husillo de rodamiento de bolas					
Guía			Guía con rodamiento de bolas					
Posición de montaje			Indistinta					
Carrera de trabajo	GK/GP	[mm]	50 … 1 000	50 … 2 000		50 … 2 500		50 … 3 000
	GV/GQ	[mm]	50 … 900	50 … 1 900		50 … 2 400		50 … 2 900
Fuerza máx. de avance F_x		[N]	300	600		1 300		3 000
Par en reposo		[Nm]	0,1	0,1	0,2	0,5	0,6	1,5
con velocidad mínima de la maniobra		[m/s]	0,05	0,1	0,1	0,2	0,2	0,2
Par en reposo		[Nm]	0,2	0,3	0,45	1	1,4	4,3
con velocidad máxima de la maniobra		[m/s]	0,5	0,5	1	0,6	1,5	2
Fuerza radial máx.[1]		[N]	220	250		500		4 000
Velocidad de giro máxima[2]		por minuto	3 000	3 000		3 600		3 000
Aceleración máxima		[m/s²]	15					
Precisión de repetición		[mm]	±0,02					

1) En el vástago de accionamiento
2) Los giros y la velocidad dependen de la carrera

Condiciones de funcionamiento y del entorno		
Temperatura ambiente	[°C]	–10 … +60
Clase de protección		IP40
Tiempo de utilización	[%]	100

Pesos [kg]					
Tamaño		70	80	120	185
Peso básico con carrera de 0 mm[1]	GK/GP	1,5	2,7	12,5	30
	GV/GQ	2	3,5	14,4	34,5
Peso adicional por 1 000 mm de carrera		5	8	19	39
Masa móvil	GK/GP	0,4	0,74	2,4	8,6
	GV/GQ	0,6	0,95	2,9	9,85
Carro adicional	KL/KR	0,3	0,55	2	6

1) Incluyendo el carro

Reservado el derecho de modificación – 2011/10

Ejes accionados por husillo EGC-BS-KF, con guía de rodamiento de bolas

Hoja de datos

Husillo							
Tamaño		70	80		120		185
Diámetro	[mm]	12	15		25		40
Paso	[mm/U]	10	10	20	10	25	40

Momento de inercia de la masa								
Tamaño			70	80		120		185
Paso de la rosca del husillo			10	10	20	10	25	40
J_O	GK	[kg mm²]	1,99	5,2	5,2	64,46	64,46	594
	GV	[kg mm²]	3,41	8,67	8,68	92	92	774,71
J_H por metro de carrera		[kg mm²/m]	14,2	34,6	34,6	275,6	275,6	1803,1
J_L por kg de carga útil		[kg mm²/Kg]	2,53	2,53	10,13	2,53	15,83	40,53
J_W Carro adicional	GK	[kg mm²]	1,04	1,86	7,46	6,09	38,06	348,87
	GV	[kg mm²]	1,48	2,34	9,35	7,34	45,85	399,08

El momento de inercia J_A de la masa de todo el eje se calcula de la manera siguiente:

$J_A = J_O + K \times J_W + J_H \times \text{Carrera de trabajo [m]} + J_L \times m_{\text{Carga útil}}$ [kg]

K = Cantidad de carros adicionales

Materiales

Vista en sección

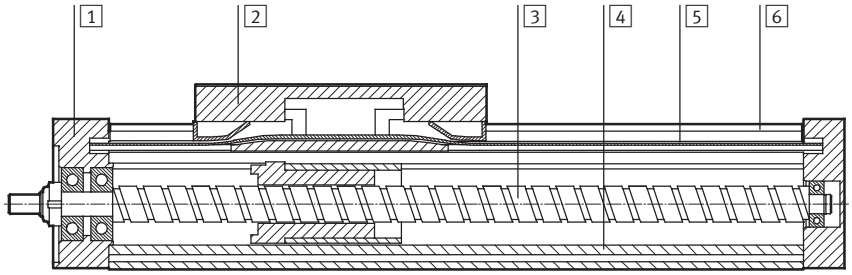

Eje		
1	Culata posterior	Aleación forjada de aluminio anodizado
2	Carro	Aleación forjada de aluminio anodizado
3	Husillo	Acero
4	Perfil	Aluminio anodizado
5	Banda de cierre	Poliuretano
6	Carril de guía	Acero de aleación fina
	Características del material	Conformidad con RoHS

Valores característicos de la carga

Las fuerzas y los momentos indicados se refieren a la superficie del carro. El punto de ataque es el punto de intersección del centro de la guía y la línea central longitudinal del carro.
No deberán superarse en funcionamiento dinámico. Además, debe tenerse en cuenta especialmente la operación de frenado.

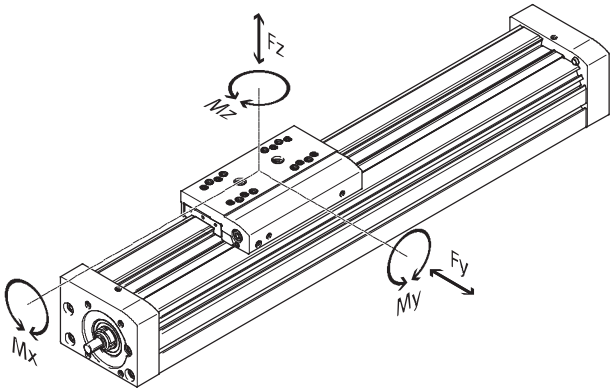

Si el eje está expuesto a varias fuerzas y momentos, deberán respetarse las cargas máximas admisibles y deberá cumplirse la siguiente ecuación:

Cálculo del factor comparativo de la carga:

$$f_v = \frac{|F_{y,dyn}|}{F_{y,máx}} + \frac{|F_{z,dyn}|}{F_{z,máx}} + \frac{|M_{x,dyn}|}{M_{x,máx}} + \frac{|M_{y,dyn}|}{M_{y,máx}} + \frac{|M_{z,dyn}|}{M_{z,máx}}$$

Fuerzas y pares admisibles						
Tamaño			70	80	120	185
$Fy_{máx.}$		[N]	1 850	3 050	6 890	15 200
$Fz_{máx.}$		[N]	1 850	3 050	6 890	15 200
$Mx_{máx.}$		[Nm]	16	36	144	529
$My_{máx.}$	GK/GP	[Nm]	51	97	380	1 157
$Mz_{máx.}$	GK/GP	[Nm]	51	97	380	1 157
$My_{máx.}$	GV/GQ	[Nm]	132	228	680	1 820
$Mz_{máx.}$	GV/GQ	[Nm]	132	228	680	1 820

Capacidad de carga							
Tamaño			70	80		120		185
Paso de la rosca del husillo			10	10	20	10	25	40
Husillo de rodamiento de bolas								
Dinámica $c_{dyn, KGT}$		[N]	4 000	6 820	7 480	16 000	13 700	36 200

Reservado el derecho de modificación – 2011/10

Cálculo de la duración de la guía

La duración de la guía depende de la carga de la guía. Con el fin de ofrecer un dato aproximado sobre la duración de la guía, se compara el factor de comparación de carga f_v con la duración, tal como se muestra en el siguiente diagrama.

Se trata de un valor teórico. Si el factor de comparación de carga f_v es superior a 1,5, se recomienda establecer contacto con la oficina de ventas de Festo más cercana.

Duración de la guía, en función del factor de carga f_v

Ejemplo:
En la tarea debe moverse una masa X. Aplicando la fórmula ➔ 10, el factor de carga f_v es de 1,5. Según el diagrama, la guía puede ejecutar movimientos equivalentes a aproximadamente 1 500 km. Debido a la menor aceleración, se reducen los valores Mz y My. En esas condiciones, siendo el factor comparativo de la carga f_v igual a 1, la duración es de 5 000 km.

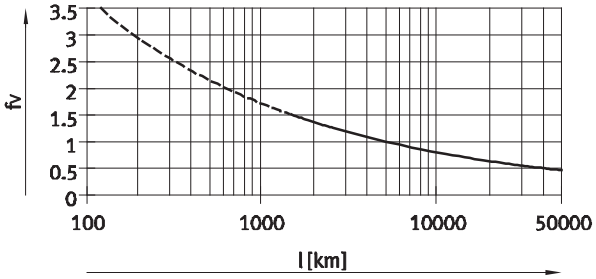

Importante

Software de diseño PositioningDrives
www.festo.com

Utilizando el software de configuración, es posible calcular la carga que soporta la guía durante un recorrido total de 5 000 km.

$f_v > 1,5$ representa únicamente un valor comparativo teórico para la guía de rodamiento de bolas.

Velocidad v en función de la carrera útil l

EGC-70

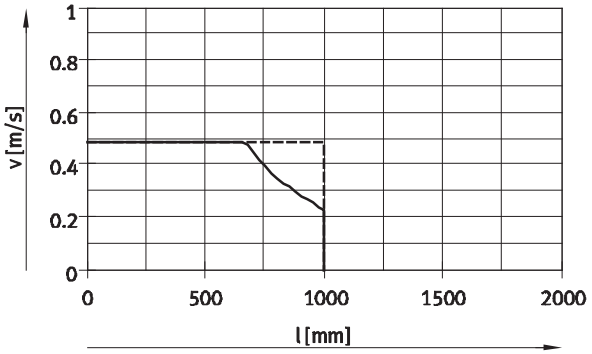

EGC-70-10P sin apoyo del husillo
EGC-70-10P con apoyo del husillo

EGC-80

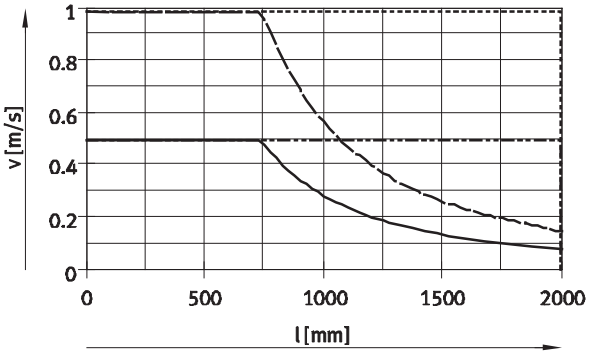

EGC-80-10P sin apoyo del husillo
EGC-80-10P con apoyo del husillo
EGC-80-20P sin apoyo del husillo
EGC-80-20P con apoyo del husillo

EGC-120

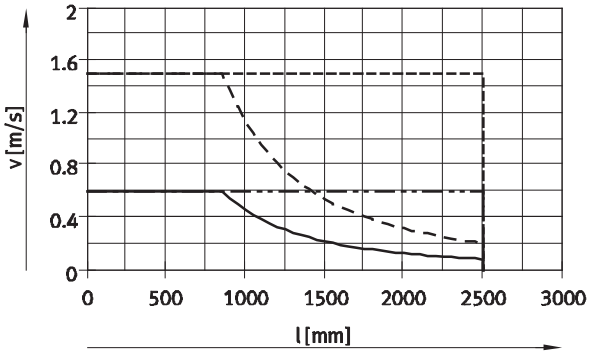

EGC-120-10P sin apoyo del husillo
EGC-120-10P con apoyo del husillo
EGC-120-25P sin apoyo del husillo
EGC-120-25P con apoyo del husillo

EGC-185

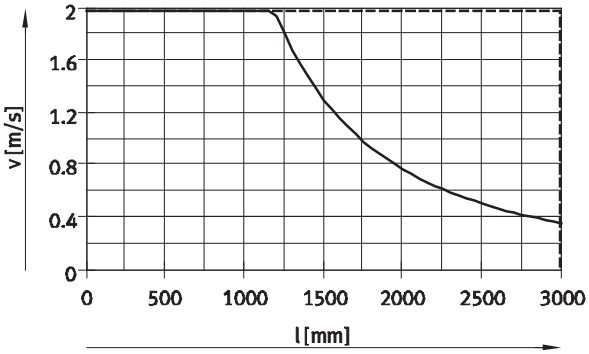

EGC-185-40P sin apoyo del husillo
EGC-185-40P con apoyo del husillo

Velocidad v en función de las revoluciones n

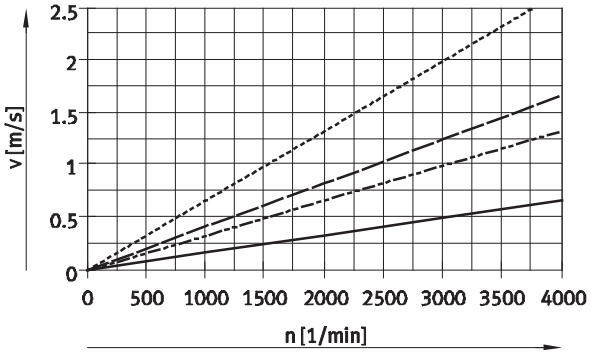

Importante

La velocidad de giro depende de la carrera.
Tener en cuenta la velocidad máxima de giro.

EGC-70/-80-10P/-120-10P
EGC-80-20P
EGC-120-25P
EGC-185

Reservado el derecho de modificación – 2011/10

Aceleración máxima admisible en función de la masa adicional m

EGC-70

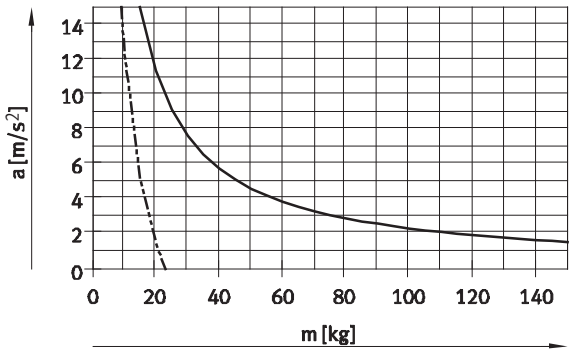

EGC-80

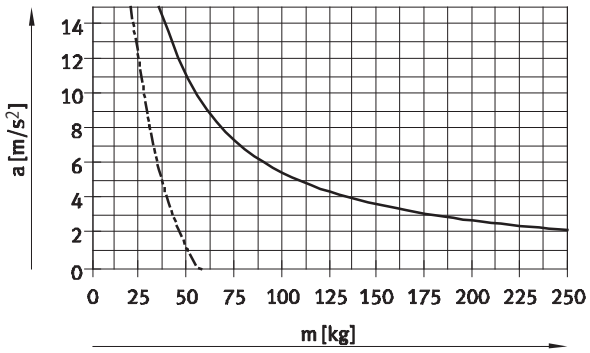

EGC-120

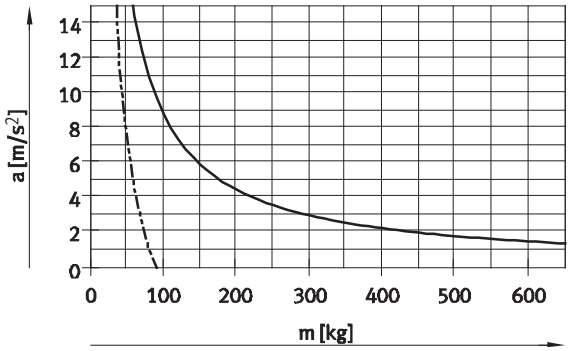

EGC-185

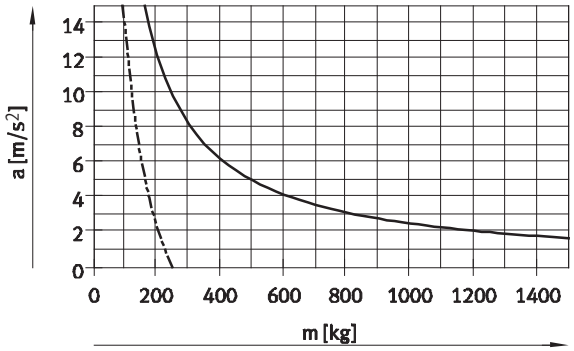

Posición horizontal — Montaje vertical

Fuerza de avance nominal F en función del momento inicial M

EGC-70/-80

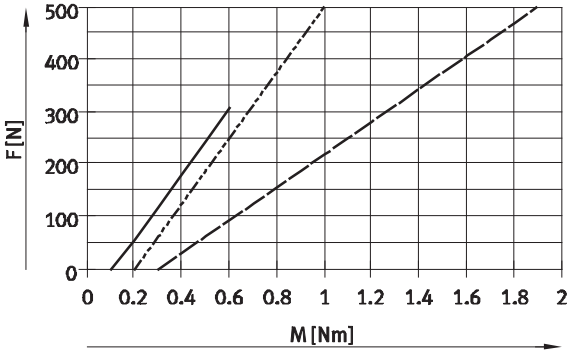

EGC-70-10P — EGC-80-20P
EGC-80-10P

EGC-120/-185

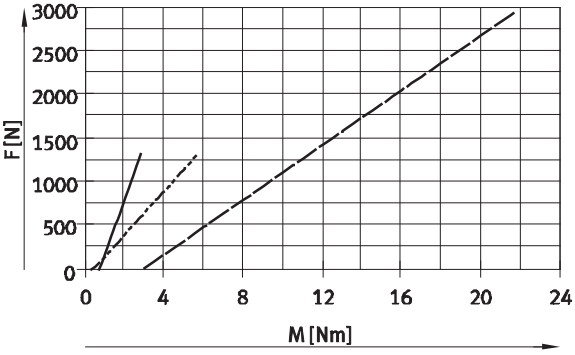

EGC-120-BS-10P — EGC-185-BS-40P
EGC-120-BS-25P

Carrera de reserva

Carrera | Carrera de reserva

La carrera seleccionada corresponde en principio a la carrera útil necesaria. En el caso de las variantes GK/GV, la guía no tiene rascador. Por ello, en estas variantes deberá mantenerse una distancia de seguridad adicional entre la culata posterior y el carro que no podrá utilizarse como carrera de trabajo.

Si debe definirse una distancia de seguridad en las variantes GP/GQ y GK-C/GV-C (similar a GK/GV) entre la culata posterior y el carro, es posible hacerlo recurriendo a la "carrera de reserva" incluida en el conjunto modular. En el caso de las variantes GK/GV, se suma la carrera de reserva y la distancia de seguridad en cada posición final.

- La longitud de la carrera de reserva puede definirse libremente.
- La carrera y la distancia de seguridad juntas no deben superar la carrera máxima admisible.

Ejemplo:
EGC-70-500-BS-10P-KF-20H-...
Carrera de trabajo = 500 mm
2 x carrera de reserva = (2x 40 mm)

Carrera total = 540 mm
(540 mm = 500 mm + 2x 20 mm)

Tamaño	70	80		120		185
Paso de la rosca del husillo	10	10	20	10	25	40
L9 = Distancia de seguridad [mm] en GK/GV (por cada posición final)	10,5	13	13	18	18	21

Reducción de la carrera útil

con carro estándar GK/GPo con carro largo GV/GQ y carro adicional KL/KR

- Combinando un eje accionado por husillo con un carro adicional, se reduce la carrera útil en función de la longitud del carro adicional y de la distancia entre los dos carros
- En la variante GP/GQ, el carro adicional también está protegido
- En la variante GV/GQ, el carro adicional no es de versión prolongada
- Al pedir las variantes GK-C/GV-C, también se obtiene el carro adicional con adaptadores de lubricación

L16 = Largo del carro
L17 = Largo del carro adicional
L18 = Distancia entre los dos carros
1 Carro adicional

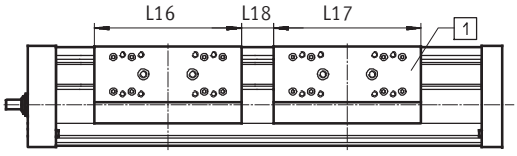

Ejemplo:
Tipo EGC-70-500-BS-...-GK-KR
Carrera útil sin carro adicional = 500 mm
L18 = 20 mm
L16, L17 = 100 mm

Carrera útil con carro adicional = 380 mm
(500 mm – 20 mm – 100 mm)

Dimensiones: carro adicional

Tamaño	70		80		120		185	
Variante	GK/GV	GP/GQ	GK/GV	GP/GQ o GK-C/GV-C	GK/GV	GP/GQ o GK-C/GV-C	GK/GV	GK-C/GV-C
Longitud L17 [mm]	100	121	120	146	200	236	280	322
Distancia mínima entre los dos carros L18 [mm]	–	21	–	26	–	36	–	42

Reducción de la carrera útil en cada lado

Con tope elástico NPE incorporado, con elemento de fijación KYE

- En un eje accionado por husillo deberá deducirse de la carrera útil el largo total del tope elástico y elemento de fijación del amortiguador. Deberá retirarse el tope elástico de la culata.
- En combinación con GK-C/GV-C no pueden utilizarse amortiguadores.

Tamaño	70	80	120	185
Con tope elástico [mm]	43	68	98	133

Reservado el derecho de modificación – 2011/10

Momento de inercia de 2do grado

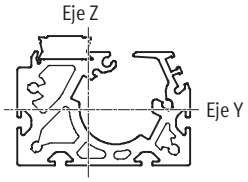

Tamaño		70	80	120	185
Iy	[mm^4]	4,19x10^5	9,81x10^5	5,01x10^6	2,61x10^7
Iz	[mm^4]	5,78x10^5	1,32x10^6	5,82x10^6	2,6x10^7

Distancia L máxima admisible entre apoyos (sin apoyo central) en función de la fuerza F

Para evitar la flexión si las carreras son largas, deberá preverse en caso necesario un apoyo para el eje.

Los siguientes diagramas pueden utilizarse para determinar la distancia máxima entre apoyos en función de la fuerza F. La flexión es de f = 0,5 mm.

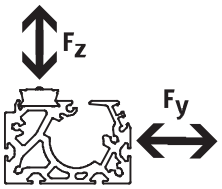

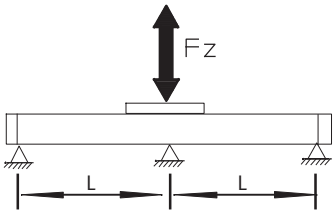

Fuerza Fy

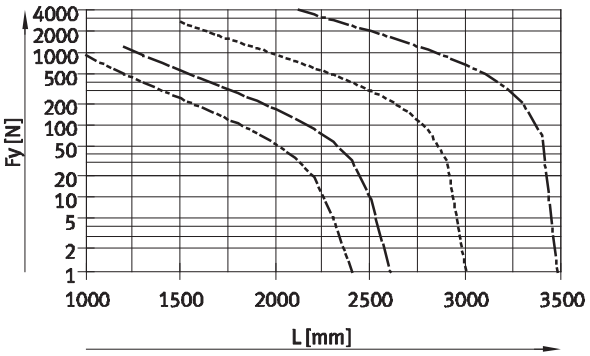

Fuerza Fz

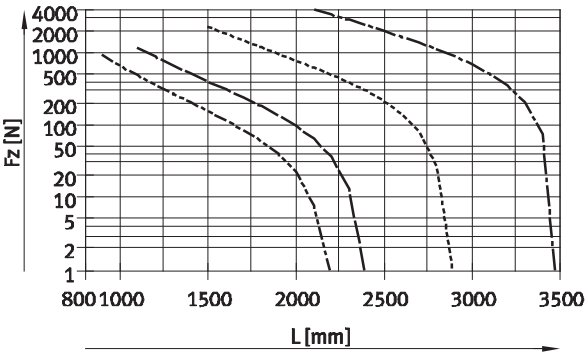

—·-·-·- EGC-70
—— —— EGC-80
---------- EGC-120
—·—·— EGC-185

Valores de flexión máxima recomendada

Con el fin de no afectar el funcionamiento de los ejes, se recomienda respetar los siguientes valores límites de la flexión. Una flexión mayor puede provocar mayor fricción, producir más desgaste y disminuir la duración.

Tamaño	Flexión dinámica (carga móvil)	Flexión estática (carga detenida)
70 ... 185	0,05% de la longitud del eje, máximo 0,5 mm	0,1% de la longitud del eje

Dimensiones Datos CAD disponibles en ➔ **www.festo.com**

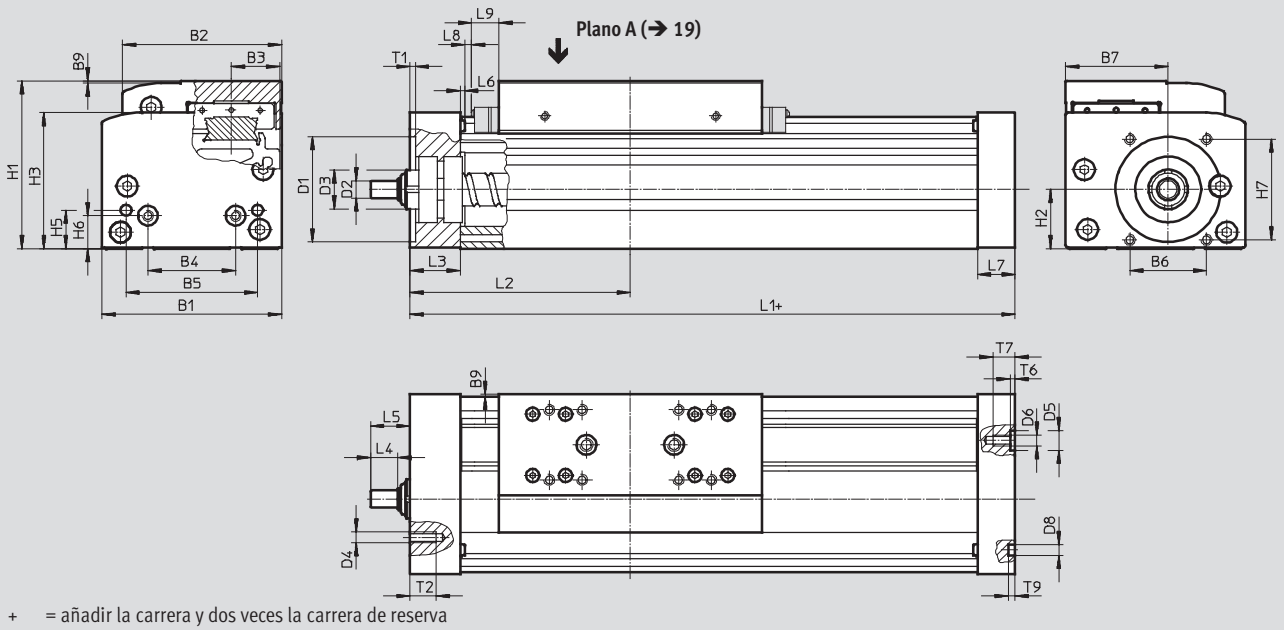

\+ = añadir la carrera y dos veces la carrera de reserva

L9 Distancia de seguridad en GK/GV (por cada posición final), medida del rascador en GP/GQ ➔ 14, medida del adaptador en GK-C/GV-C ➔ 26

Tamaño	Variante	Carrera	B1	B2	B3	B4	B5	B6	B7	B9	D1 ∅ H7	D2 ∅ h7	D3
70	GK/GP	50 … 1 000	69	58,6	16,5	30	45	29	39	1	38	6	⌭13
	GV/GQ	50 … 900											
80	GK/GP	< 1 477	82	72,6	22	40	60	35	46,75	1	48	8	∅18
		≥ 1 477											
	GV/GQ	< 1 377											
		≥ 1 377											
120	GK/GP	< 1 704	120	107	33	80	40	64	78	1	62	12	∅28
		≥ 1 704											
	GV/GQ	< 1 604											
		≥ 1 604											
185	GK/GP	< 2 361	186	169	53	120	80	80	114	1	95	25	∅44
		≥ 2 361											
	GV/GQ	< 2 261											
		≥ 2 261											

Ejes accionados por husillo EGC-BS-KF, con guía de rodamiento de bolas

Hoja de datos

Tamaño	Variante	Carrera	D4	D5 ∅ H7	D6	D8 ∅ H7	H1	H2	H3	H5	H6	H7	L1	L2
70	GK/GP	50 … 1 000	M5	–	M5	5	64	22,5	50,5	13	13	36	168	86,5
	GV/GQ	50 … 900											268	136,5
80	GK/GP	< 1 477	M5	9	M5	5	76,5	27	62	17,5	15	46	196	101
		≥ 1 477											236	121
	GV/GQ	< 1 377											296	151
		≥ 1 377											336	171
120	GK/GP	< 1 704	M6	–	M8	9	111,5	42,5	89,5	22	22	54	309	156
		≥ 1 704											369	186
	GV/GQ	< 1 604											409	206
		≥ 1 604											469	236
185	GK/GP	< 2 361	M8	–	M10	9	172,5	65,2	141,5	25	25	80	412	209
		≥ 2 361											512	259
	GV/GQ	< 2 261											512	259
		≥ 2 261											612	309

Tamaño	Variante	Carrera	L3	L4	L5	L6	L7	L8	L9	T1	T2	T6	T7	T9
70	GK/GP	50 … 1 000	21	8	14	1,8	16	3	10,5	2,5	12	–	10	3,1
	GV/GQ	50 … 900												
80	GK/GP	< 1 477	23	12,5	18	2	17	3	13	2,5	12	2,1	10	3,1
		≥ 1 477												
	GV/GQ	< 1 377												
		≥ 1 377												
120	GK/GP	< 1 704	33	17,5	25,5	2	30	3	18	3	12	–	16	2,1
		≥ 1 704												
	GV/GQ	< 1 604												
		≥ 1 604												
185	GK/GP	< 2 361	43	23	30,5	2	37	3	21	3	20	–	20	2,1
		≥ 2 361												
	GV/GQ	< 2 261												
		≥ 2 261												

- Importante

Para evitar tensiones en el carro, deberá mantenerse una distancia de mínimo 0,01 mm frente a la superficie de apoyo de las piezas suplementarias.

Perfil

Tamaño 70

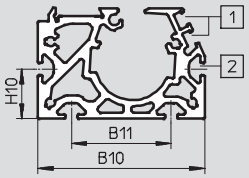

Tamaño 80

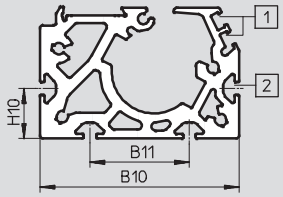

Tamaño 120

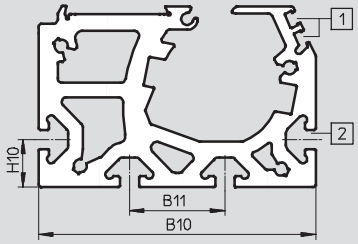

Tamaño 185

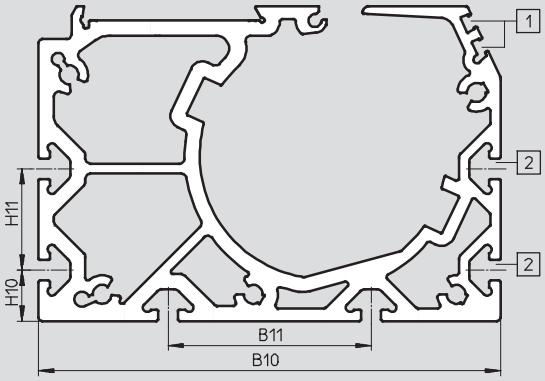

1 Ranura para detectores
2 Ranura para tuerca deslizante

Tamaño	B10	B11	H10	H11
70	67	40	20	–
80	80	40	20	–
120	116	40	20	–
185	182	80	20	40

Dimensiones Datos CAD disponibles en ➔ **www.festo.com**

GK, carro estándar / GP, carro estándar protegido

Tamaño 70

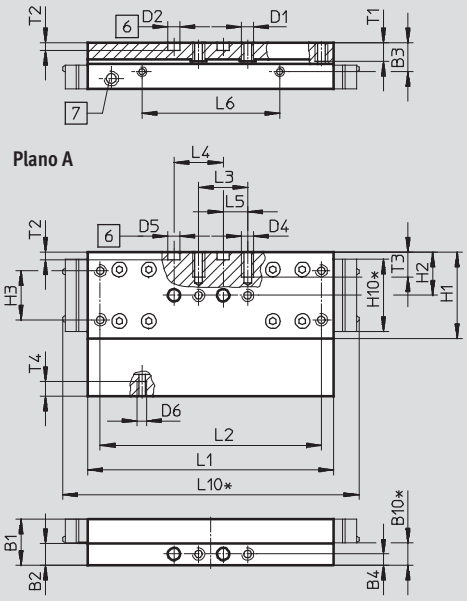

Tamaño 80

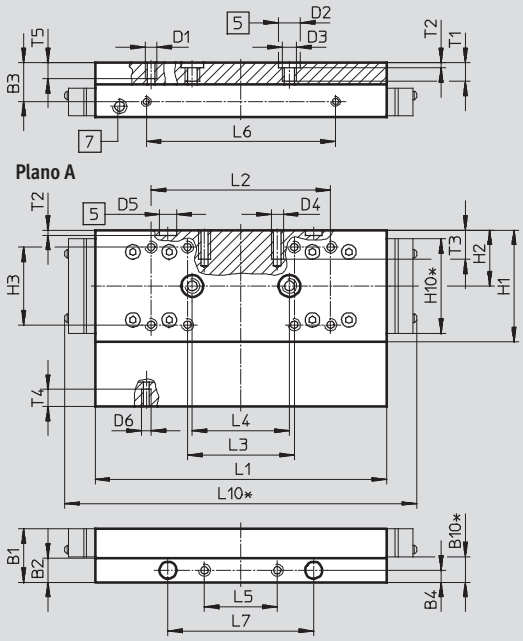

5 Taladro para el casquillo para centrar
6 Taladro para pasador de centraje
7 Taladro de lubricación para husillo
Taladro M6, profundidad de 8 mm
* Ejecución con protección

Tamaño	B1	B2	B3	B4	B10*	D1	D2 ∅ H7	D3	D4	D5 ∅ H7	D6	H1	H2	H3
70	18,7	8,7	11,7	4,5	9	M5	5	–	M5	5	M4	35	17,5	20 ±0,1
80	22	10	16	5	10,4	M5	9	M6	M5	7	M4	46	23	32 ±0,2

Tamaño	H10*	L1 ±0,1	L2	L3	L4 ±0,03	L5	L6 ±0,1	L7 ±0,05	L10*	T1	T2 +0,1	T3	T4	T5
70	29,4	100	90 ±0,1	20 ±0,1	20	10 ±0,1	56	–	121	7,5	3,1	10	6	–
80	39	120	74 ±0,2	44 ±0,2	40	30 ±0,1	78	60	145	8,6	2,1	12	7	7,5

* Ejecución con protección

Dimensiones Datos CAD disponibles en ➔ **www.festo.com**

GK, carro estándar / GP, carro estándar protegido

Tamaño 120

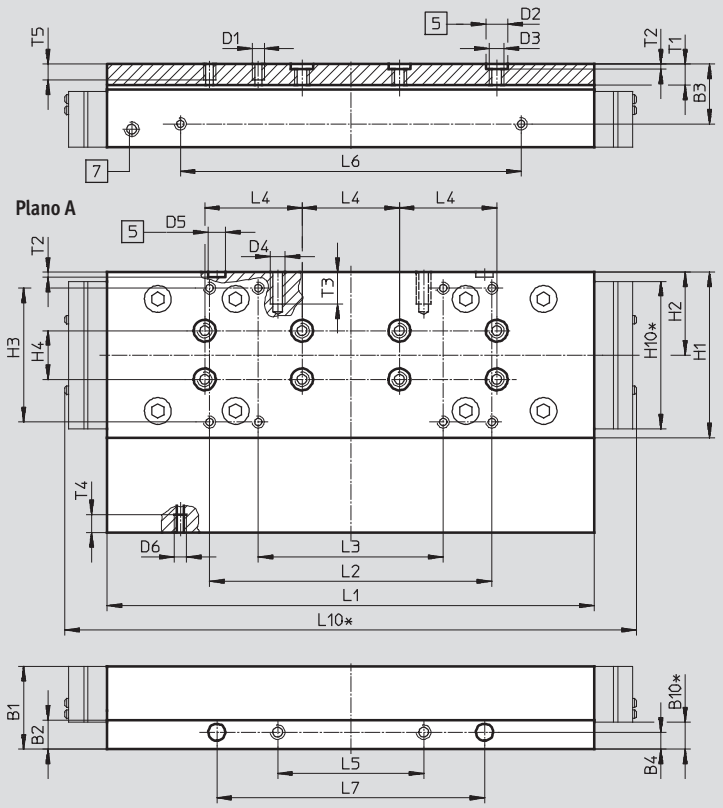

5 Taladro para el casquillo para centrar

7 Taladro de lubricación para husillo
Taladro M6, profundidad de 8 mm

* Ejecución con protección

Tamaño	B1	B2	B3	B4	B10*	D1	D2 ∅ H7	D3	D4	D5 ∅ H7	D6	H1	H2	H3	H4 ±0,03
120	34	12	24,5	7	11,2	M5	9	M6	M6	7	M5	68	34	55 ±0,2	20

Tamaño	H10*	L1 ±0,1	L2 ±0,2	L3 ±0,2	L4 ±0,03	L5 ±0,1	L6 ±0,1	L7 ±0,05	L10*	T1	T2 +0,1	T3	T4	T5
120	60,6	200	116	76	40	60	140	110	235	8,6	2,1	13	7,5	7,5

* Ejecución con protección

Dimensiones Datos CAD disponibles en ➔ **www.festo.com**

Carro estándar GK

Tamaño 185

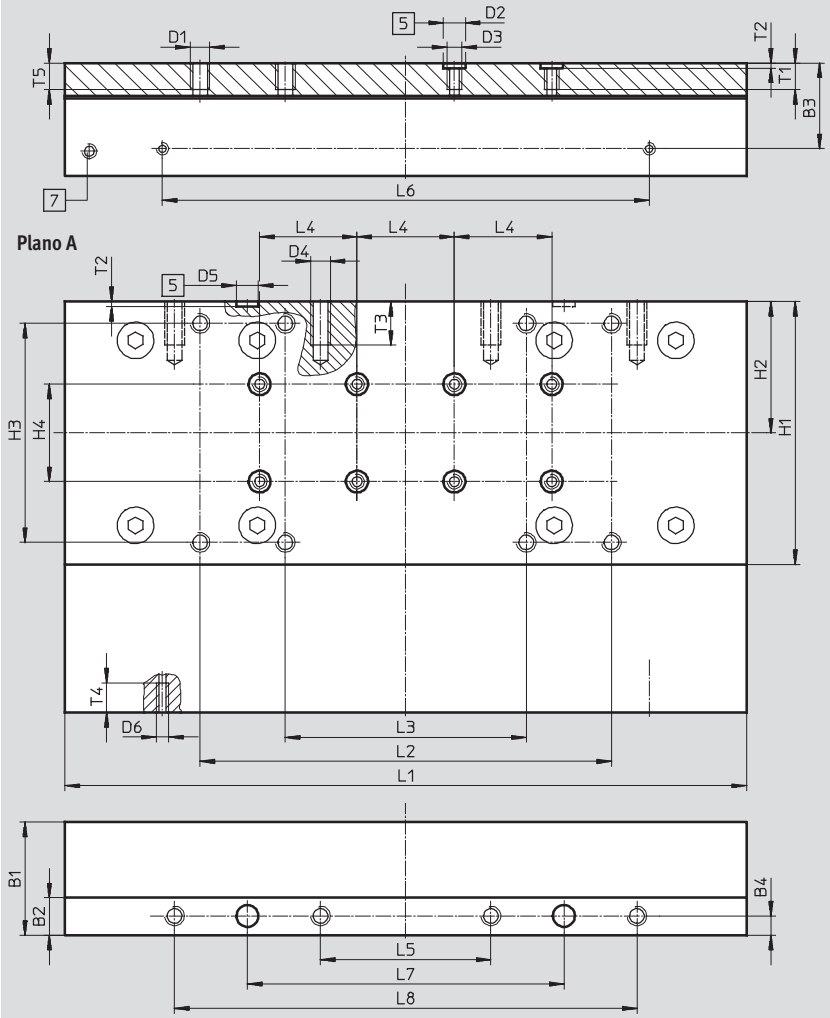

5 Taladro para el casquillo para centrar

7 Taladro de lubricación para husillo
Taladro M6, profundidad de 8 mm

Tamaño	B1	B2	B3	B4	D1	D2 ∅ H7	D3	D4	D5 ∅ H7	D6	H1	H2	H3 ±0,2	H4 ±0,03
185	46,5	15,5	35,2	8	M8	9	M6	M8	9	M5	108	54	90	40

Tamaño	L1 ±0,1	L2 ±0,2	L3 ±0,2	L4 ±0,03	L5 ±0,2	L6 ±0,1	L7 ±0,05	L8 ±0,2	T1	T2 +0,1	T3	T4	T5
185	280	169	99	40	70	200	130	190	11	2,1	18	12,3	12

Dimensiones Datos CAD disponibles en ➔ **www.festo.com**

GV, carro prolongado / GQ, carro prolongado protegido

Tamaño 70

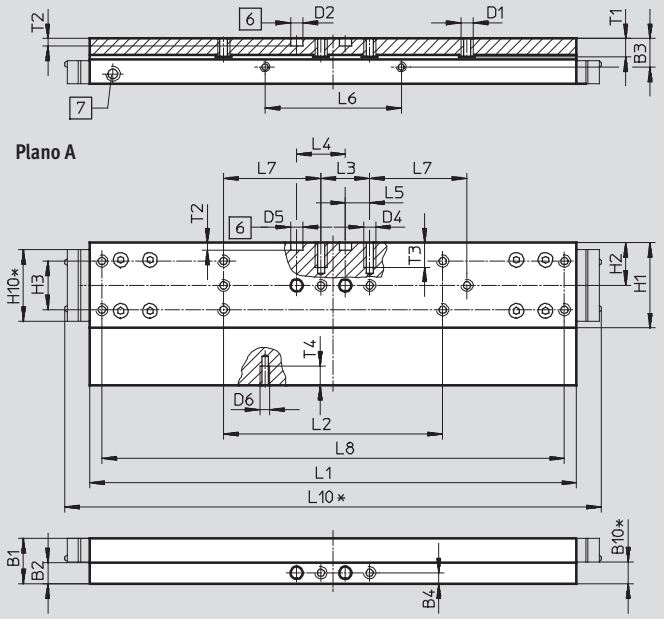

6 Taladro para pasador de centraje

7 Taladro de lubricación para husillo

Taladro M6, profundidad de 8 mm

* Ejecución con protección

Tamaño	B1	B2	B3	B4	B10*	D1	D2 ∅ H7	D4	D5 ∅ H7
70	18,7	8,7	11,7	4,5	9	M5	5	M5	5

Tamaño	D6	H1	H2	H3 ±0,1	H10*	L1 ±0,1	L2 ±0,1	L3 ±0,1	L4 ±0,03
70	M4	35	17,5	20	29,4	200	90	20	20

Tamaño	L5 ±0,1	L6 ±0,1	L7 ±0,1	L8 ±0,2	L10*	T1	T2 +0,1	T3	T4
70	10	56	40	190	221	7,5	3,1	10	6

* Ejecución con protección

Dimensiones Datos CAD disponibles en ➔ **www.festo.com**

GV, carro prolongado / GQ, carro prolongado protegido

Tamaño 80

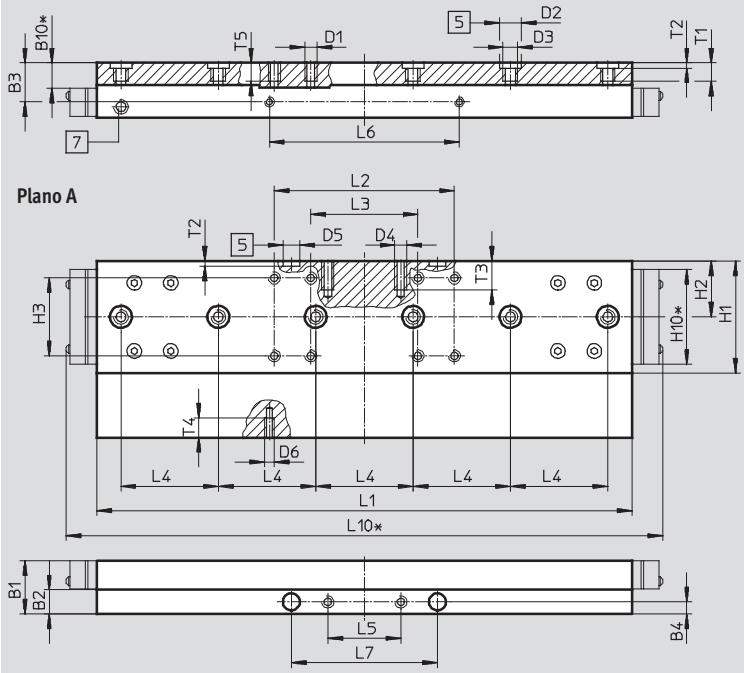

5 Taladro para el casquillo para centrar

7 Taladro de lubricación para husillo
Taladro M6, profundidad de 8 mm

* Ejecución con protección

Tamaño	B1	B2	B3	B4	B10*	D1	D2 ∅ H7	D3	D4	D5 ∅ H7
80	22	10	16	5	10,4	M5	9	M6	M5	7

Tamaño	D6	H1	H2	H3 ±0,2	H10*	L1 ±0,1	L2 ±0,2	L3 ±0,2	L4 ±0,03
80	M4	46	23	32	39	220	74	44	40

Tamaño	L5 ±0,1	L6 ±0,1	L7 ±0,05	L10*	T1	T2 +0,1	T3	T4	T5
80	30	78	60	245	8,6	2,1	12	7	7,5

* Ejecución con protección

Dimensiones Datos CAD disponibles en ➔ **www.festo.com**

GV, carro prolongado / GQ, carro prolongado protegido

Tamaño 120

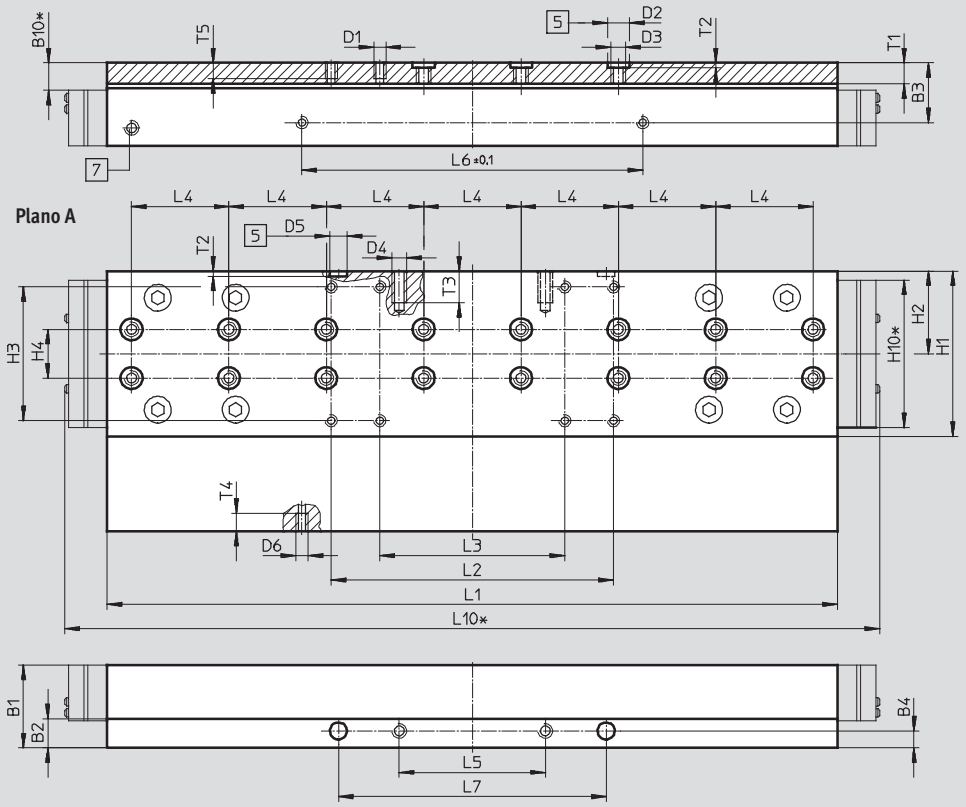

5 Taladro para el casquillo para centrar
7 Taladro de lubricación para husillo
Taladro M6, profundidad de 8 mm
* Ejecución con protección

Tamaño	B1	B2	B3	B4	B10*	D1	D2 ∅ H7	D3	D4	D5 ∅ H7
120	34	12	24,5	7	11,2	M5	9	M6	M6	7

Tamaño	D6	H1	H2	H3	H4 ±0,03	H10*	L1 ±0,1	L2	L3	L4 ±0,03
120	M5	68	34	55 ±0,2	20	60,6	300	116 ±0,2	76 ±0,2	40

Tamaño	L5 ±0,1	L6 ±0,1	L7	L8 ±0,2	L10*	T1	T2 ±0,1	T3	T4	T5
120	60	140	110±0,05	–	335	8,6	2,1	13	7,5	7,5

* Ejecución con protección

Dimensiones Datos CAD disponibles en ➔ **www.festo.com**

GV: carro largo

Tamaño 185

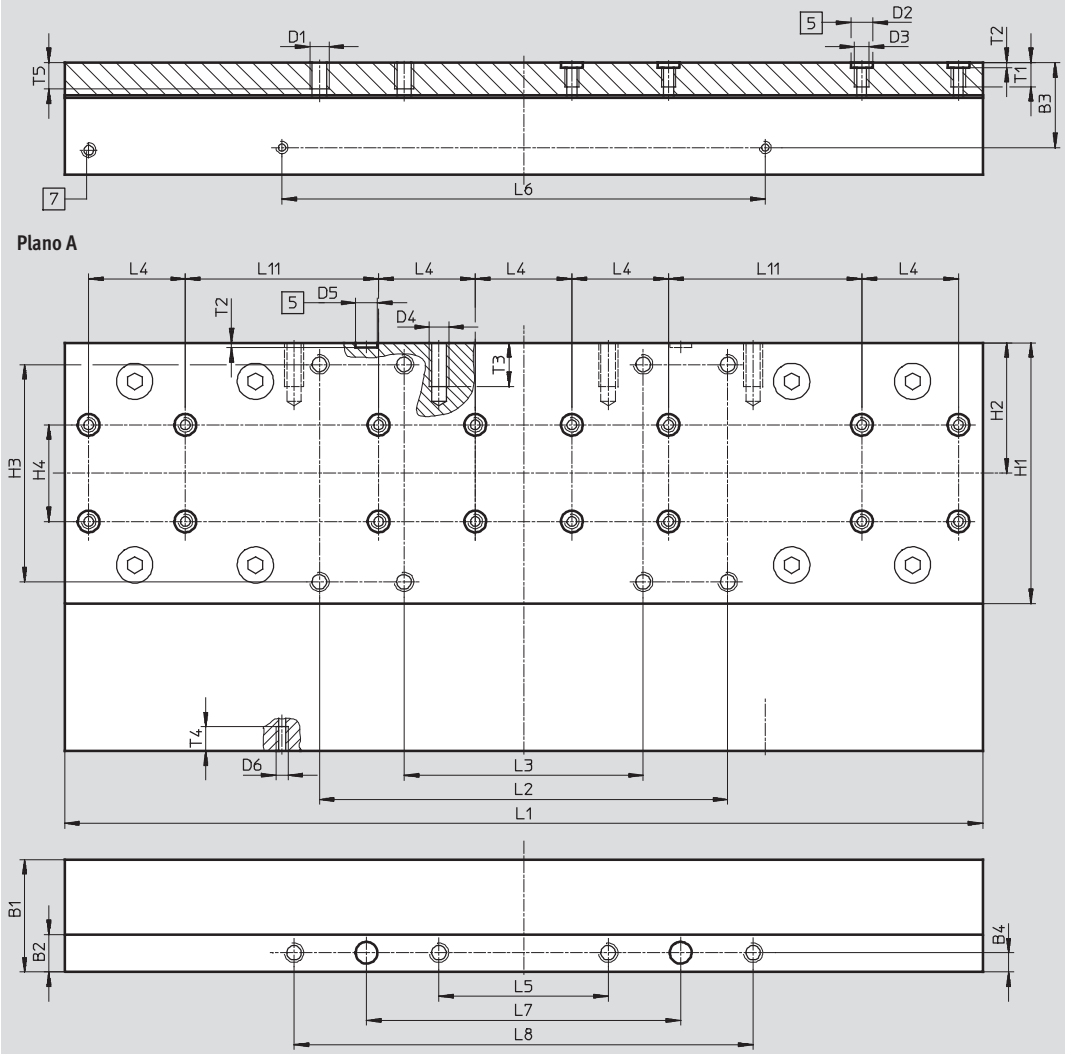

5 Taladro para el casquillo para centrar

7 Taladro de lubricación para husillo
Taladro M6, profundidad de 8 mm

Tamaño	B1	B2	B3	B4	D1	D2 ∅ H7	D3	D4	D5 ∅ H7
185	46,5	15,5	35,2	8	M8	9	M6	M8	9

Tamaño	D6	H1	H2	H3 ±0,2	H4 ±0,03	L1 ±0,1	L2 ±0,2	L3 ±0,2	L4 ±0,03
185	M5	108	54	90	40	380	169	99	40

Tamaño	L5 ±0,2	L6 ±0,1	L7 ±0,05	L8 ±0,2	L11 ±0,03	T1	T2 +0,1	T3	T4	T5
185	70	200	130	190	80	11	2,1	18	10	12

Dimensiones Datos CAD disponibles en ➔ **www.festo.com**

GK-C – Carro estándar con adaptador de lubricación

Tamaño 80

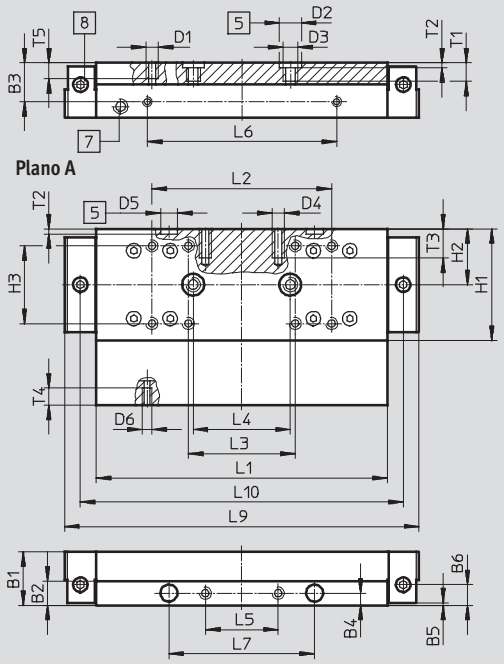

Tamaño 120

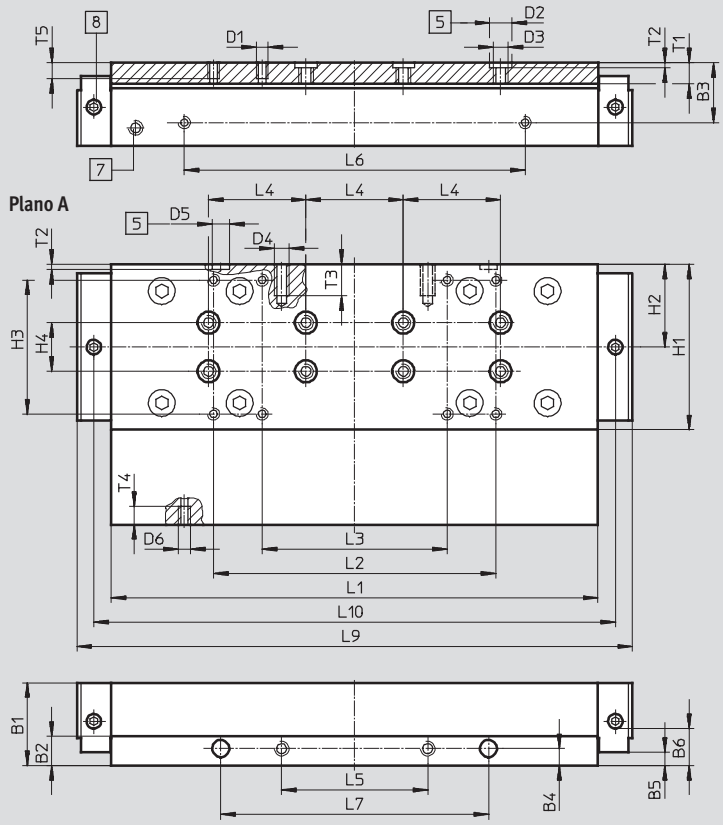

5 Taladro para el casquillo para centrar

7 Taladro de lubricación para husillo
Taladro M6, profundidad de 8 mm

8 Taladro para adaptador de lubricación
Taladro M6, profundidad de 6 mm

Tamaño	B1	B2	B3	B4	B5 ±0,1	B6	D1	D2 ∅ H7	D3	D4
80	22	10	16	5	1	8,5	M5	9	M6	M5
120	34	12	24,5	7	5,5	18,2	M5	9	M6	M6

Tamaño	D5 ∅ H7	D6	H1	H2	H3 ±0,2	H4 ±0,03	L1 ±0,1	L2 ±0,2	L3 ±0,2	L4 ±0,03
80	7	M4	46	23	32	–	120	74	44	40
120	7	M5	68	34	55	20	200	116	76	40

Tamaño	L5 ±0,1	L6 ±0,1	L7 ±0,05	L9	L10	T1	T2 +0,1	T3	T4	T5
80	30	78	60	146	133	8,6	2,1	12	7	7,5
120	60	140	110	226,9	214,3	8,6	2,1	13	7,5	7,5

Dimensiones Datos CAD disponibles en ➔ **www.festo.com**

GK-C – Carro estándar con adaptador de lubricación

Tamaño 185

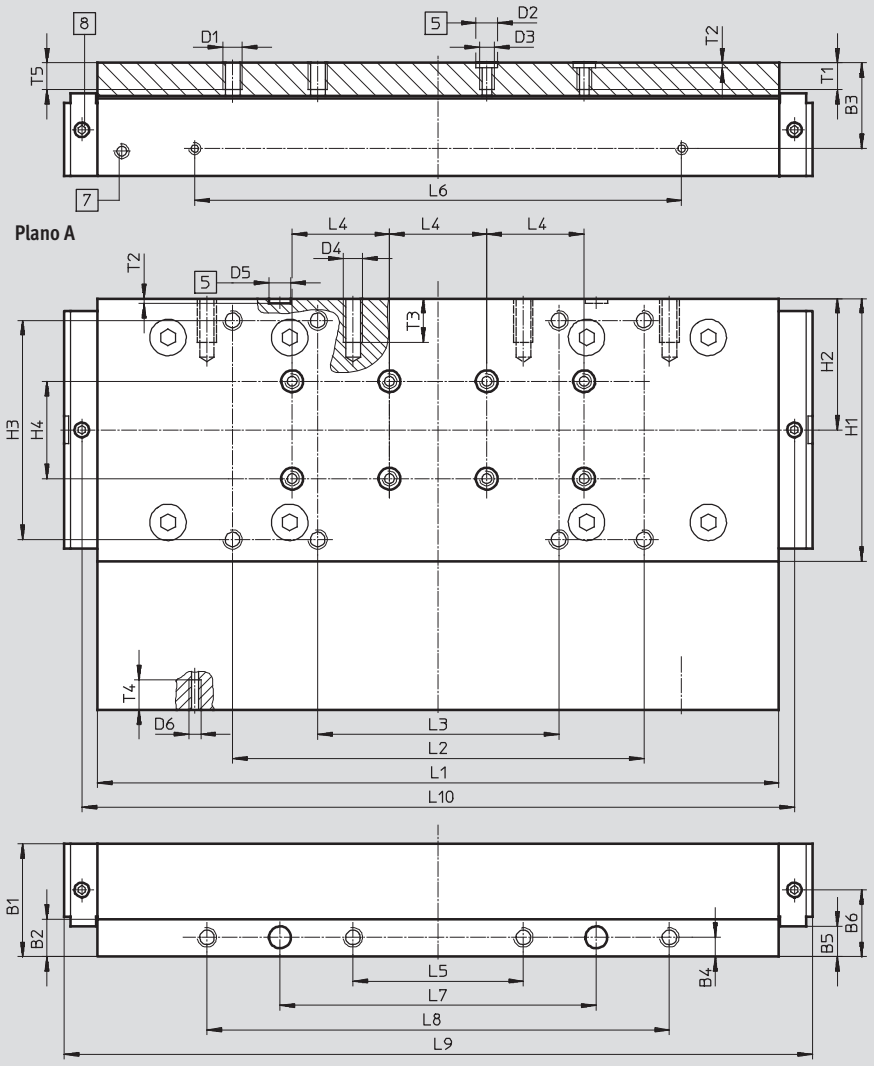

5 Taladro para el casquillo para centrar
7 Taladro de lubricación para husillo
Taladro M6, profundidad de 8 mm
8 Taladro para adaptador de lubricación
Taladro M6, profundidad de 6 mm

Tamaño	B1	B2	B3	B4	B5 ±0,1	B6	D1	D2 ∅ H7	D3	D4
185	46,5	15,5	35,2	8	12,5	27,5	M8	9	M6	M8

Tamaño	D5 ∅ H7	D6	H1	H2	H3 ±0,2	H4 ±0,03	L1 ±0,1	L2 ±0,2	L3 ±0,2	L4 ±0,03
185	9	M5	108	54	90	40	280	169	99	40

Tamaño	L5 ±0,2	L6 ±0,1	L7 ±0,05	L8 ±0,2	L9	L10	T1	T2 +0,1	T3	T4	T5
185	70	200	130	190	307,4	292,8	11	2,1	18	12,3	12

Dimensiones Datos CAD disponibles en ➔ **www.festo.com**

GV-C – Carro largo con adaptador de lubricación

Tamaño 80

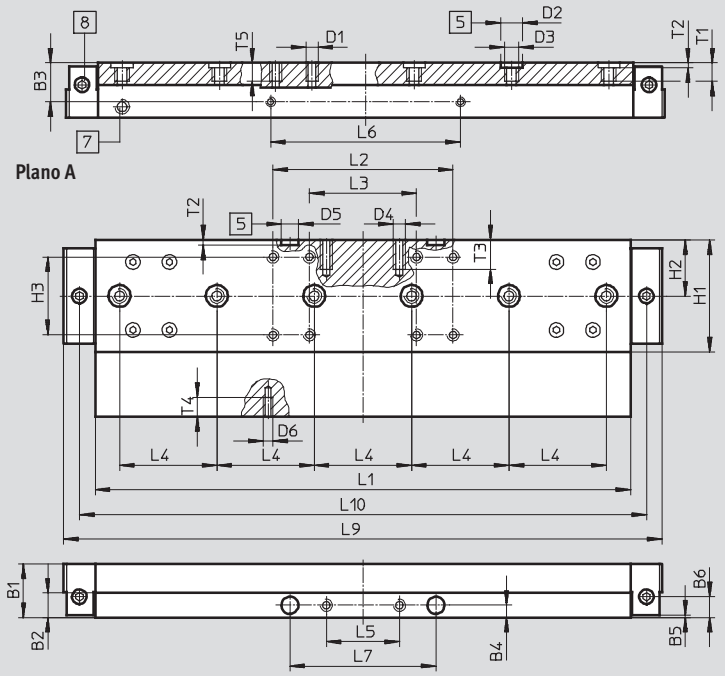

5 Taladro para el casquillo para centrar

7 Taladro de lubricación para husillo
Taladro M6, profundidad de 8 mm

8 Taladro para adaptador de lubricación
Taladro M6, profundidad de 6 mm

Tamaño	B1	B2	B3	B4	B5 ±0,1	B6	D1	D2 ∅ H7	D3	D4
80	22	10	16	5	1	8,5	M5	9	M6	M5

Tamaño	D5 ∅ H7	D6	H1	H2	H3 ±0,2	L1 ±0,1	L2 ±0,2	L3 ±0,2	L4 ±0,03	L5 ±0,1
80	7	M4	46	23	32	220	74	44	40	30

Tamaño	L6 ±0,1	L7 ±0,05	L9	L10	T1	T2 +0,1	T3	T4	T5
80	78	60	246	233	8,6	2,1	12	7	7,5

Dimensiones Datos CAD disponibles en ➔ **www.festo.com**

GV-C – Carro largo con adaptador de lubricación

Tamaño 120

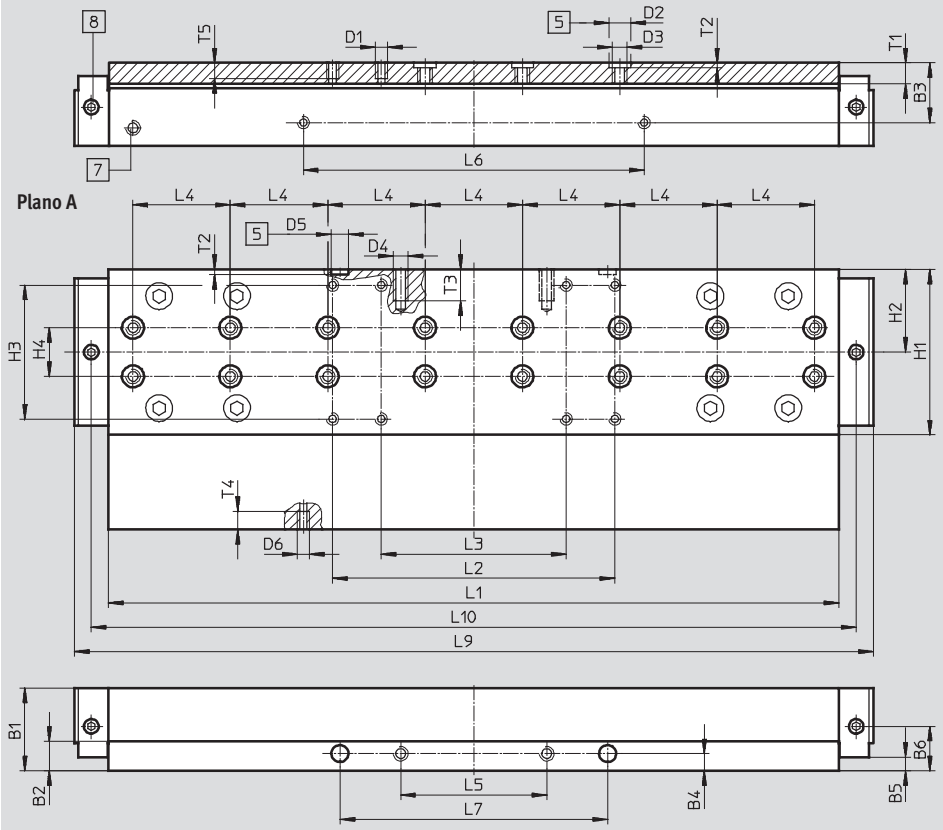

5 Taladro para el casquillo para centrar

7 Taladro de lubricación para husillo
Taladro M6, profundidad de 8 mm

8 Taladro para adaptador de lubricación
Taladro M6, profundidad de 6 mm

Tamaño	B1	B2	B3	B4	B5 ±0,1	B6	D1	D2 ∅ H7	D3	D4
120	34	12	24,5	7	5,5	18,2	M5	9	M6	M6

Tamaño	D5 ∅ H7	D6	H1	H2	H3 ±0,2	H4 ±0,03	L1 ±0,1	L2 ±0,2	L3 ±0,2	L4 ±0,03
120	7	M5	68	34	55	20	300	116	76	40

Tamaño	L5 ±0,1	L6 ±0,1	L7 ±0,05	L9	L10	T1	T2 +0,1	T3	T4	T5
120	60	140	110	326,9	314,3	8,6	2,1	13	7,5	7,5

Dimensiones Datos CAD disponibles en ➔ **www.festo.com**

GV-C – Carro largo con adaptador de lubricación

Tamaño 185

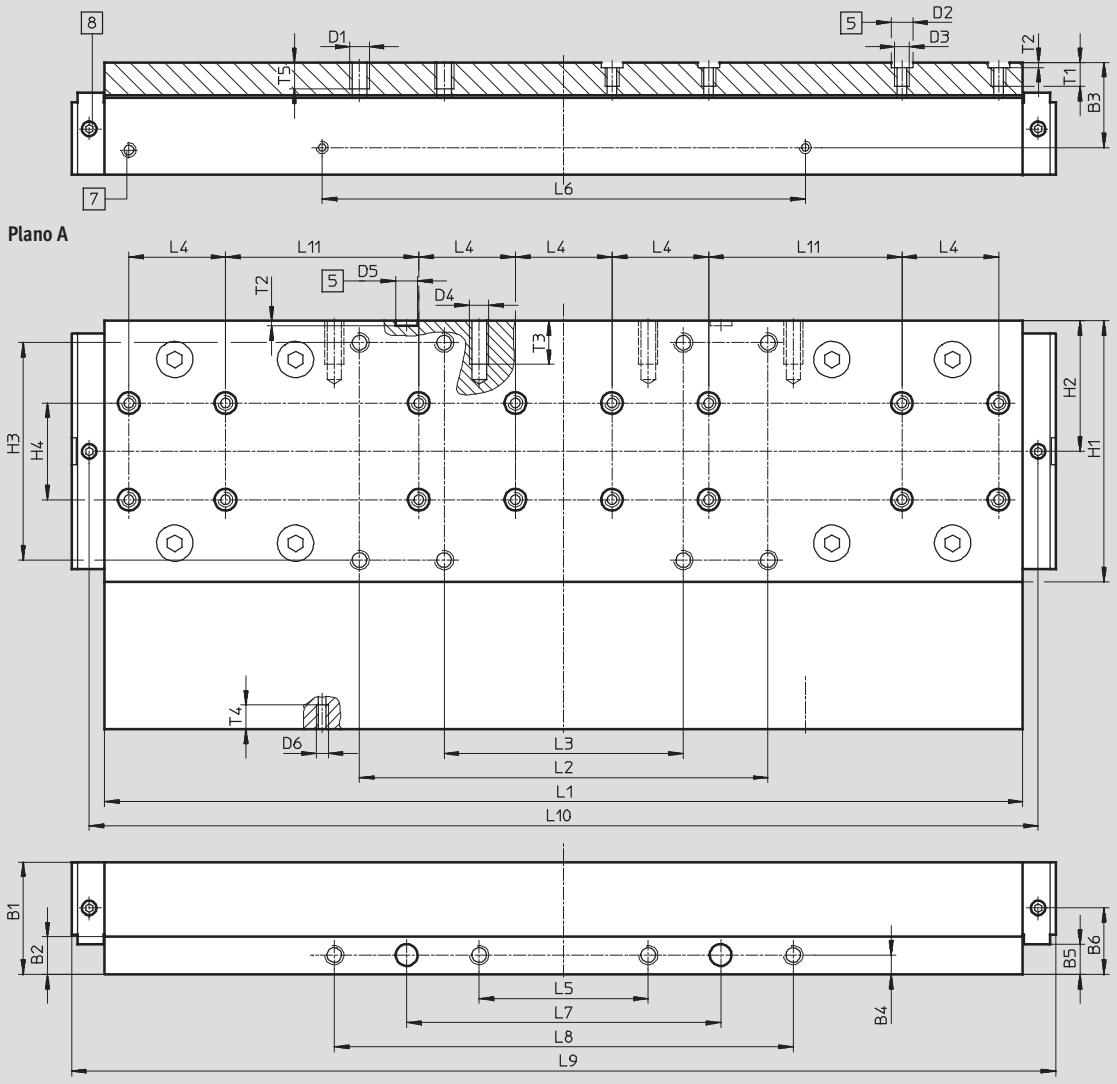

5 Taladro para el casquillo para centrar

7 Taladro de lubricación para husillo
Taladro M6, profundidad de 8 mm

8 Taladro para adaptador de lubricación
Taladro M6, profundidad de 6 mm

Tamaño	B1	B2	B3	B4	B5 ±0,1	B6	D1	D2 ∅ H7	D3	D4
185	46,5	15,5	35,2	8	12,5	27,5	M8	9	M6	M8

Tamaño	D5 ∅ H7	D6	H1	H2	H3 ±0,2	H4 ±0,03	L1 ±0,1	L2 ±0,2	L3 ±0,2	L4 ±0,03	L5 ±0,2
185	9	M5	108	54	90	40	380	169	99	40	70

Tamaño	L6 ±0,1	L7 ±0,05	L8 ±0,2	L9	L10	L11 ±0,03	T1	T2 +0,1	T3	T4	T5
185	200	130	190	407,4	392,8	80	11	2,1	18	10	12

Ejes accionados por husillo EGC-BS-KF, con guía de rodamiento de bolas

Referencias: producto modular

FESTO

Referencia

Indicaciones mínimas

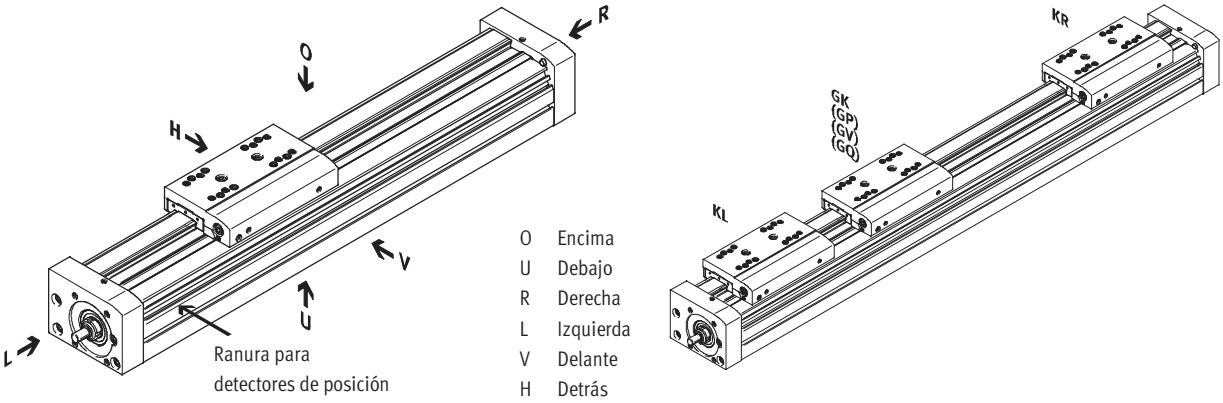

Accesorios

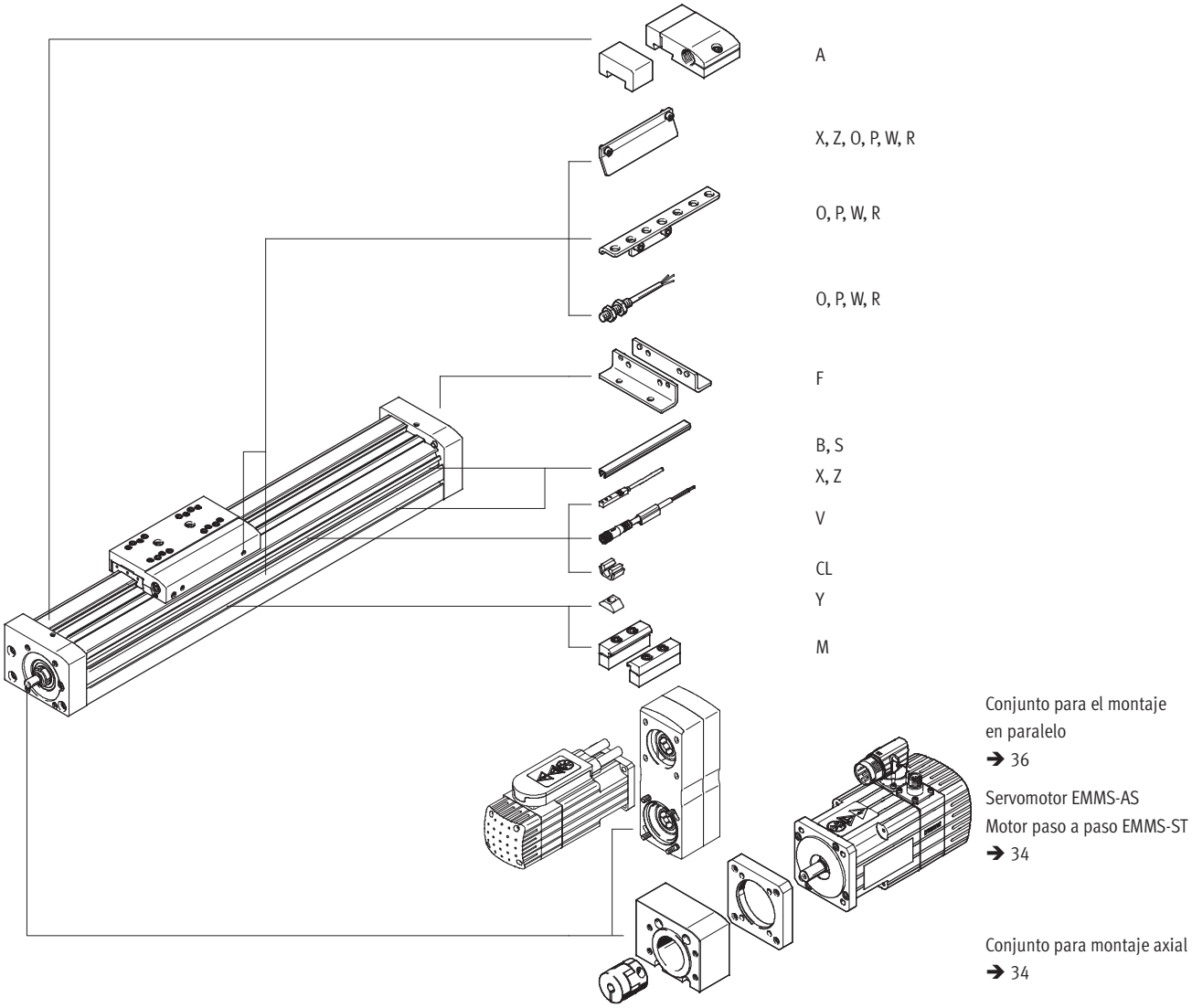

Importante

El apoyo del husillo permite efectuar movimientos a máxima velocidad con carreras indistintas (sobre demanda)

Ejes accionados por husillo EGC-BS-KF, con guía de rodamiento de bolas

Referencias: conjunto modular

Tablas para realizar los pedidos									
	Tamaño	70	80	120	185	Condiciones	Código		Entrada código
M	N° de artículo	**556807**	**556808**	**556809**	**556811**				
	Función	Eje lineal					**EGC**		EGC
	Tamaño	70	80	120	185		**-...**		
	Carrera para GK, GP [mm] (sin carrera de reserva)	100, 200, 300, 400, 500, 600, 700, 800, 1 000	100, 200, 300, 500, 600, 800, 1 000, 1 400, 1 500, 1 800, 2 000	200, 300, 500, 600, 800, 1 000, 1 400, 1 500, 2 000, 2 500	300, 500, 600, 1 000, 1 500, 2 000, 2 500, 3 000		**-...**		-...
		50 ... 1 000	50 ... 2 000	50 ... 2 500	50 ... 3 000				
	Carrera para GV, GQ [mm] (sin carrera de reserva)	100, 200, 300, 400, 500, 600, 700, 900	100, 200, 400, 500, 700, 900, 1 300, 1 400, 1 700, 1 900	100, 200, 400, 500, 700, 900, 1 300, 1 400, 1 900, 2 400	200, 400, 500, 900, 1400, 1 900, 2 400, 2 900		**-...**		
		50 ... 900	50 ... 1 900	50 ... 2 400	50 ... 2 900				
	Función	Husillo de bola					**-BS**		-BS
	Paso de la rosca del husillo	10	10	10	–		**-10P**		
		–	20	–	–		**-20P**		
		–	–	25	–		**-25P**		
		–	–	–	40		**-40P**		
	Guía	Guía con rodamiento de bolas					**-KF**		-KF
	Carrera de reserva [mm]	0 ... 999 (0 = sin carrera de reserva)				1	**-...H**		
	Posición de montaje del motor	Motor lado izquierdo					**-ML**		
		Motor lado derecho					**-MR**		
	Carro	Carro estándar					**-GK**		
		Carro prolongado, protegido			–		**-GQ**		
		Carro estándar, protegido			–		**-GP**		
		Carro largo					**-GV**		
O	Carro adicional – Lado izquierdo	Carro adicional estándar, lado izquierdo				2	**-KL**		
↓	Carro adicional – Lado derecho	Carro adicional estándar, lado derecho				2	**-KR**		
	Función de lubricación	Estándar							
		–	Adaptador lubricación				**-C**		

1 **-...** La carrera útil y las dos carreras de reserva juntas no deben superar la carrera máxima admisible.

2 **KL, KR** Si se selecciona la variante de carro protegido (GQ, GP), también el carro adicional(KL, KR) está protegido
Si se selecciona la variante de carro prolongado (GQ, GV), el carro adicional (KL, KR) no es de versión prolongada
Si se selecciona una variante con adaptador de lubricación (GK-C, GV-C), también el carro adicional (KL, KR) se entrega con adaptador de lubricación.

Referencia

	EGC	–		–		–		–	BS	–		–	KF	–		–		–		–

Ejes accionados por husillo EGC-BS-KF, con guía de rodamiento de bolas

Referencias: conjunto modular

Tablas para realizar los pedidos										
Tamaño			70	80	120	185	Condiciones	Código		Entrada código
↓	Accesorios		Accesorios incluidos sueltos					**ZUB-**		ZUB-
0	Pies de fijación		1					**F**		
	Fijación de perfil		1 … 50					**…M**		
	Recubrimiento	Ranura de fijación	1 … 50 (1 = 2 unidades de 500 mm)					**…B**		
		Ranura para detectores	1 … 50 (1 = 2 unidades de 500 mm)					**…S**		
	Tuerca deslizante para perfil de fijación		1 … 99					**…Y**		
	Detector de posición (SIES) inductivo, ranura 8, PNP, con Leva de conmutación	Contacto normalmente abierto, cable de 7,5 m	1 … 6					**…X**		
		Contacto normalmente cerrado, cable de 7,5 m	1 … 6					**…Z**		
	Tope elástico con elemento de fijación		1 … 2				3	**…A**		
	Detector de posición (SIEN) inductivo, M8, PNP, con Leva de conmutación con elemento de fijación de detectores	Contacto normalmente abierto, cable de 2,5 m	1 … 99					**…O**		
		Contacto normalmente cerrado, cable de 2,5 m	1 … 99					**…P**		
		Contacto normalmente abierto, conector tipo clavija M8	1 … 99					**…W**		
		Contacto cerrado en reposo, tipo clavija, M8	1 … 99					**…R**		
	Conector tipo zócalo con cable de 2,5 m, M8, 3 contactos		1 … 99					**…V**		
	Clip para cables		10, 20, 30, 40, 50, 60, 70, 80, 90					**…CL**		
	Instrucciones de utilización		Renuncia explícita al manual de instrucciones por estar ya disponible (manual de instrucciones gratuito en formato PDF disponible en Internet en www.festo.com)					**-DN**		

3 … **A** El tope elástico con elemento de fijación A no es combinable con los carros GP, GQ, GK-C, GV-C

- Importante

El pedido según código X, Z incluye una leva de conmutación.
El pedido según código O, P, W, R incluye una leva de conmutación y máximo dos elementos de sujeción de detectores

Continúa: código de pedido

ZUB	–														–	

Combinaciones de eje y motor admisibles con montaje axial			Hojas de datos ➔ Internet: eamm-a
Motor	Conjunto para montaje axial		
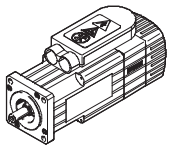	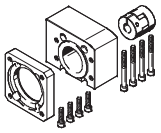		
Tipo	Nº art.	Tipo	
EGC-70			
Con servomotor			
EMMS-AS-40-M-...	**558162**	**EAMM-A-S38-40A**	
EMMS-AS-55-S-...	**558163**	**EAMM-A-S38-55A**	
Con motor paso a paso			
EMMS-ST-42-S-...	**560685**	**EAMM-A-S38-42A**	
EMMS-ST-57-S-...	**560686**	**EAMM-A-S38-57A**	
EGC-80			
Con servomotor			
EMMS-AS-55-S-...	**558164**	**EAMM-A-S48-55A**	
EMMS-AS-70-S-...	**558165**	**EAMM-A-S48-70A**	
Con motor paso a paso			
EMMS-ST-57-S-...	**560687**	**EAMM-A-S48-57A**	
EMMS-ST-87-S-...[1)2)] **EMMS-ST-87-M-...**[2)]	**560688**	**EAMM-A-S48-87A**	
EGC-120			
Con servomotor			
EMMS-AS-70-M-...	**558166**	**EAMM-A-S62-70A**	
EMMS-AS-100-S-...	**558167**	**EAMM-A-S62-100A**	
EMMS-AS-140-S-...	**558168**	**EAMM-A-S62-140A**	
Con motor paso a paso			
EMMS-ST-87-S-...[1)] **EMMS-ST-87-M-...**[3)] **EMMS-ST-87-L-...**[3)]	**560689**	**EAMM-A-S62-87A**	
EGC-185			
Con servomotor			
EMMS-AS-100-M-...	**558169**	**EAMM-A-S95-100A**	
EMMS-AS-140-M-...	**558170**	**EAMM-A-S95-140A**	

1) En combinación con paso 10 del husillo
2) En combinación con paso 20 del husillo
3) En combinación con paso 25 del husillo

Importante

Para la elección óptima de combinaciones de ejes y motores ➔

Software de diseño
PositioningDrives
www.festo.com

Ejes accionados por husillo EGC-BS-KF, con guía de rodamiento de bolas

Accesorios

Piezas incluidas en el conjunto axial				
Conjunto para montaje axial	compuesto por:			
	Brida de motor	Acoplamiento	Caja de acoplamiento	Conjunto de tornillos
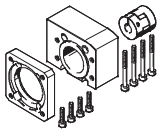		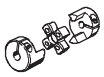	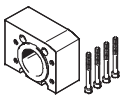	
Nº art. Tipo	Nº art. Tipo	Nº art. Tipo	Nº art. Tipo	
EGC-70				
558162 **EAMM-A-S38-40A**	**558175** **EAMF-A-38B-40A**	**558312** **EAMC-30-32-6-6**	**558171** **EAMK-A-S38-38A/B**	**–**
558163 **EAMM-A-S38-55A**	**558176** **EAMF-A-38A-55A**	**551003** **EAMC-30-32-6-9**	**558171** **EAMK-A-S38-38A/B**	**567488** **EAHM-L2-M5-50**
560685 **EAMM-A-S38-42A**	**560691** **EAMF-A-38B-42A**	**561333** **EAMC-30-32-5-6**	**558171** **EAMK-A-S38-38A/B**	**–**
560686 **EAMM-A-S38-57A**	**560692** **EAMF-A-38A-57A**	**551002** **EAMC-30-32-6-6.35**	**558171** **EAMK-A-S38-38A/B**	**567488** **EAHM-L2-M5-50**
EGC-80				
558164 **EAMM-A-S48-55A**	**558177** **EAMF-A-48B-55A**	**543423** **EAMC-30-32-8-9**	**558172** **EAMK-A-S48-48A/B**	**–**
558165 **EAMM-A-S48-70A**	**558025** **EAMF-A-48A-70A**	**551004** **EAMC-30-32-8-11**	**558172** **EAMK-A-S48-48A/B**	**567488** **EAHM-L2-M5-50**
560687 **EAMM-A-S48-57A**	**560694** **EAMF-A-48B-57A**	**543421** **EAMC-30-32-6.35-8**	**558172** **EAMK-A-S48-48A/B**	**–**
560688 **EAMM-A-S48-87A**	**560695** **EAMF-A-48A-87A**	**551004** **EAMC-30-32-8-11**	**558172** **EAMK-A-S48-48A/B**	**567489** **EAHM-L2-M5-55**
EGC-120				
558166 **EAMM-A-S62-70A**	**558179** **EAMF-A-62B-70A**	**558313** **EAMC-42-66-11-12**	**558173** **EAMK-A-S62-62A/B**	**–**
558167 **EAMM-A-S62-100A**	**558026** **EAMF-A-62A-100A**	**551005** **EAMC-42-50-12-19**	**558173** **EAMK-A-S62-62A/B**	**567494** **EAHM-L2-M6-80**
558168 **EAMM-A-S62-140A**	**558022** **EAMF-A-62A-140A**	**558314** **EAMC-42-50-12-24**	**558173** **EAMK-A-S62-62A/B**	**567495** **EAHM-L2-M6-90**
560689 **EAMM-A-S62-87A**	**560696** **EAMF-A-62B-87A**	**558313** **EAMC-42-66-11-12**	**558173** **EAMK-A-S62-62A/B**	**–**
EGC-185				
558169 **EAMM-A-S95-100A**	**558182** **EAMF-A-95B-100A**	**558315** **EAMC-56-58-19-25**	**558174** **EAMK-A-S95-95A/B**	**–**
558170 **EAMM-A-S95-140A**	**558023** **EAMF-A-95A-140A**	**558316** **EAMC-56-58-24-25**	**558174** **EAMK-A-S95-95A/B**	**567498** **EAHM-L2-M8-100**

Ejes accionados por husillo EGC-BS-KF, con guía de rodamiento de bolas

Accesorios

Combinaciones de eje y motor admisibles con montaje en paralelo		Hojas de datos ➔ Internet: eamm-u
Motor	Conjunto para el montaje en paralelo	
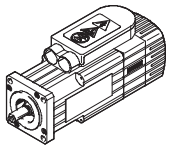	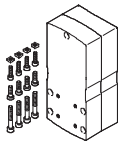	
Tipo	Nº art.	Tipo
EGC-70-...-BS		
Con servomotor		
EMMS-AS-40-...	**1217708**	**EAMM-U-50-S38-40A-78**
EMMS-AS-55-...	**1218538**	**EAMM-U-60-S38-55A-91**
Con motor paso a paso		
EMMS-ST-42-...	**1217945**	**EAMM-U-50-S38-42A-78**
EMMS-ST-57-...	**1218568**	**EAMM-U-60-S38-57A-91**
EGC-80-...-BS		
Con servomotor		
EMMS-AS-55-...	**1219370**	**EAMM-U-60-S48-55A-91**
EMMS-AS-70-...	**1217689**	**EAMM-U-86-S48-70A-102**
Con motor paso a paso		
EMMS-ST-57-...	**1219379**	**EAMM-U-60-S48-57A-91**
EMMS-ST-87-...	**1217604**	**EAMM-U-86-S48-87A-177**
EGC-120-...-BS		
Con servomotor		
EMMS-AS-70-...	**1217543**	**EAMM-U-86-S62-70A-177**
EMMS-AS-100-...	**1217381**	**EAMM-U-110-S62-100A-207**
EMMS-AS-140-...	**1219440**	**EAMM-U-145-S62-140A-288**
Con motor paso a paso		
EMMS-ST-87-...	**1217373**	**EAMM-U-86-S62-87A-177**
EGC-185-...-BS		
Con servomotor		
EMMS-AS-100-...	**1220656**	**EAMM-U-110-S95-100A-207**
EMMS-AS-140-...	**1220582**	**EAMM-U-145-S95-140A-288**

Pies de fijación HPE
(código de pedido F)

Material:
Acero cincado
Conformidad con RoHS

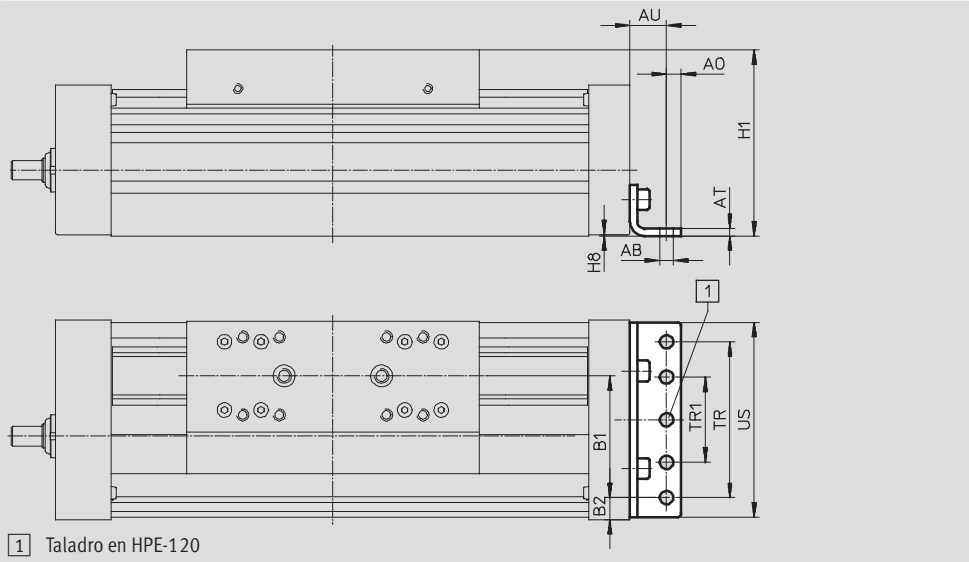

Dimensiones y referencias														
Para tamaño	AB ∅	A0	AT	AU	B1	B2	H1	H8	TR	TR1	US	Peso [g]	N° art.	Tipo
70	5,5	6	3	13	37	14,5	64	0,5	40	–	67	115	**558321**	**HPE-70**
80	5,5	6	3	15	38	21	76,5	0,5	40	–	80	150	**558322**	**HPE-80**
120	9	8	6	22	65	20	111,5	0,6	80	–	116	578	**558323**	**HPE-120**
185	9	12	8	25	118	13	172,5	0,5	160	80	182	1 438	**558325**	**HPE-185**

Perfil de montaje MUE
(código de pedido M)

Material:
Aluminio anodizado
Conformidad con RoHS

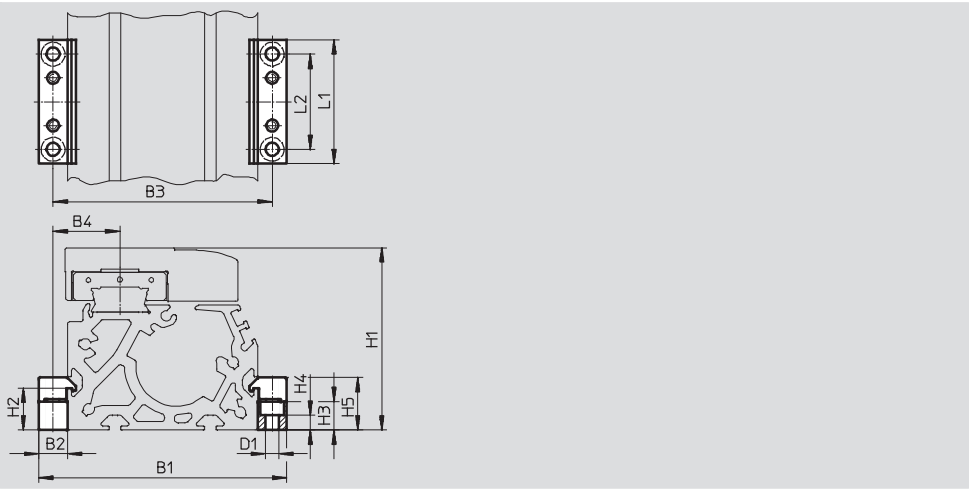

Dimensiones y referencias														
Para tamaño	B1	B2	B3	B4	D1 ∅	H1	H2	H3	H4	H5	L1	L2	Peso [g]	N° art.	Tipo
70	91	12	79	22,5	5,5	64	17,5	12	6,2	22	52	40	80	**558043**	**MUE-70/80**
80	104	12	92	28	5,5	76,5	17,5	12	6,2	22	52	40	80	**558043**	**MUE-70/80**
120	154	19	135	42,5	9	111,5	16	14	5,5	29,5	90	40	290	**558044**	**MUE-120/185**
185	220	19	201	62,5	9	172,5	16	14	5,5	29,5	90	40	290	**558044**	**MUE-120/185**

Elemento de fijación para amortiguadores KYE
Tope elástico NPE ➔ 40
(código A)

Material:
Aluminio anodizado
Conformidad con RoHS

No en combinación con variantes GP y GQ o, respectivamente, con GK-C y GV-C.

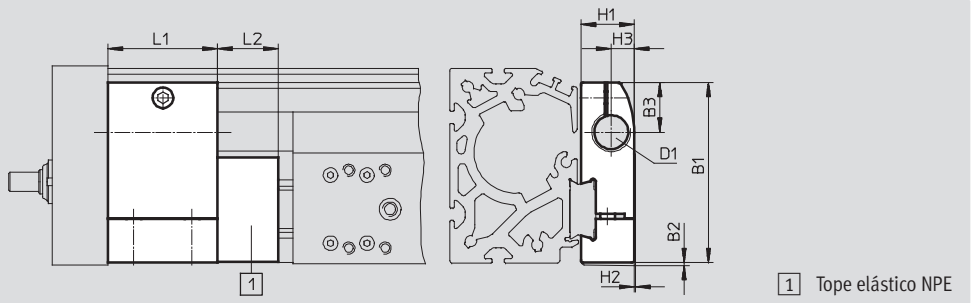

Dimensiones y referencias												
Para tamaño	B1	B2	B3	D1	H1	H2	H3	L1	L2	Peso [g]	N° art.	Tipo
70	57,5	1	16,5	M12X1	18,2	0,5	7,5	30	15	75	**557584**	**KYE-70**
80	74,2	1	20,5	M16X1	22	0,5	9,5	45	25	170	**557585**	**KYE-80**
120	108,5	1	26	M22X1,5	31	1	14	60	40	680	**557586**	**KYE-120**
185	168	1	37	M26X1,5	42	4	18	75	60	1 075	**557587**	**KYE-185**

Leva de conmutación SF-EGC-1
Para tareas de detección de posiciones con el detector SIES-8M
(código de pedido X o Z)

Material:
Acero cincado
Conformidad con RoHS

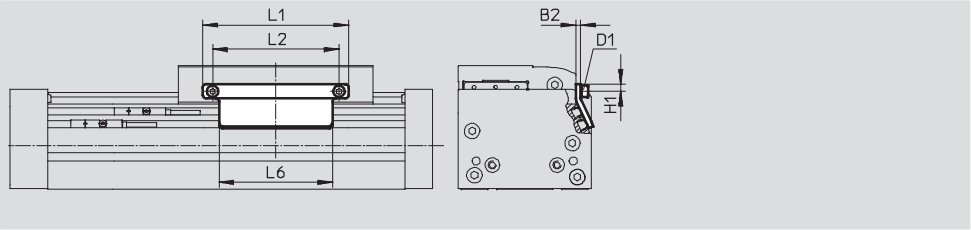

Dimensiones y referencias									
Para tamaño	B2	D1	H1	L1	L2	L6	Peso [g]	N° art.	Tipo
70	3	M4	4,65	70	56	50	50	**558047**	**SF-EGC-1-70**
80	3	M4	4,65	90	78	70	60	**558048**	**SF-EGC-1-80**
120	3	M5	8	170	140	170	150	**558049**	**SF-EGC-1-120**
185	3	M5	10	230	200	230	245	**558051**	**SF-EGC-1-185**

Ejes accionados por husillo EGC-BS-KF, con guía de rodamiento de bolas

Accesorios

Leva de conmutación SF-EGC-2
Para tareas de detección de posiciones con detector SIEN-M8B (código de pedido O, P, W o R) o SIES-8M (código de pedido X o Z)

Material:
Acero cincado
Conformidad con RoHS

Soporte HWS-EGC para detectores
Para detector de posición SIEN-M8B (código O, P, W o R)

Material:
Acero cincado
Conformidad con RoHS

Leva de conmutación SF-EGC-2

Soporte HWS-EGC para detectores

Para tamaño 70 ... 120

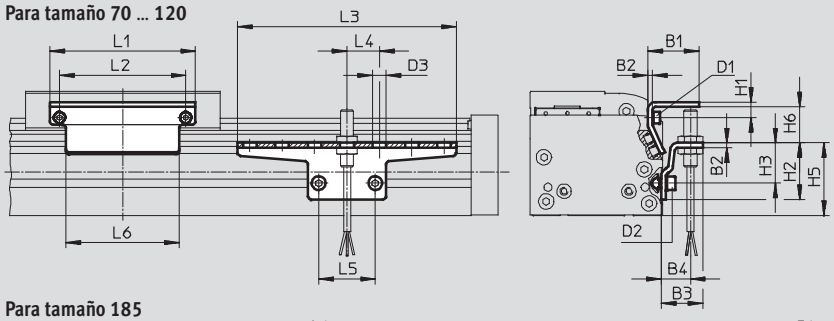

Para tamaño 185

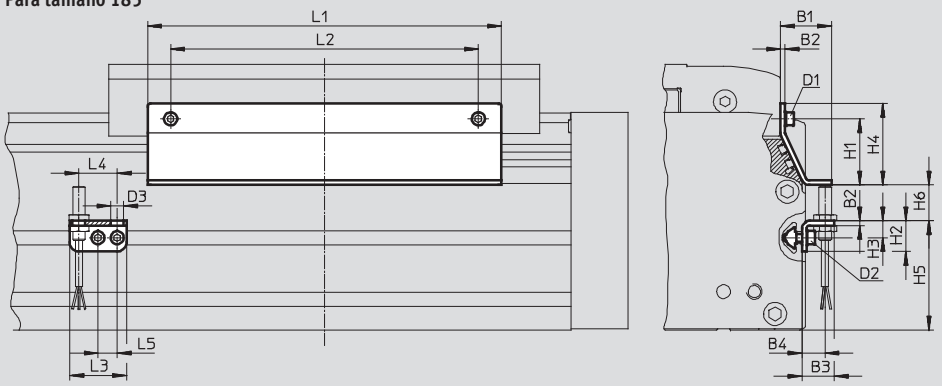

Dimensiones y referencias									
Para tamaño	B1	B2	B3	B4	D1	D2	D3 ∅	H1	H2
70	31,5	3	25,5	18	M4	M5	8,4	9,5	35
80	31,5	3	25,5	18	M4	M5	8,4	9,5	35
120	32	3	25,5	18	M5	M5	8,4	13,2	65
185	33	3	25,5	15	M5	M5	8,4	43	20

Para tamaño	H3	H4	H5	H6 máx.	L1	L2	L3	L4	L5	L6
70	25	–	45	13,5	70	56	135	20	35	50
80	25	–	45	23,5	90	78	135	20	35	70
120	55	–	75	24	170	140	215	20	35	170
185	11	53	71	25,5	230	200	37	25	12,5	230

Para tamaño	Peso [g]	N° art.	Tipo
	Leva de conmutación		
70	100	**558052**	**SF-EGC-2-70**
80	130	**558053**	**SF-EGC-2-80**
120	280	**558054**	**SF-EGC-2-120**
185	390	**558056**	**SF-EGC-2-185**

Para tamaño	Peso [g]	N° art.	Tipo
	Soporte para detectores		
70	110	**558057**	**HWS-EGC-M5**
80	110	**558057**	**HWS-EGC-M5**
120	200	**558058**	**HWS-EGC-M8**
185	60	**560517**	**HWS-EGC-M8:KURZ**

Referencias	Para tamaño	Observación	Referencia	Nº art.	Tipo	PE[1]
Tope elástico NPE						
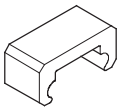	70	Utilización en combinación con el soporte para amortiguadores KYE	A	**562581**	**NPE-70**	1
	80			**562582**	**NPE-80**	
	120			**562583**	**NPE-120**	
	185			**562584**	**NPE-185**	
Tuerca deslizante NST						
	70, 80	Para ranura	Y	**150914**	**NST-5-M5**	1
	120, 185			**150915**	**NST-8-M6**	
Pasadores/casquillos para centrar ZBS/ZBH[2]						
	70	Para carro	–	**150928**	**ZBS-5**	10
	80, 120, 185			**150927**	**ZBH-9**	
Tapa ABP para ranura						
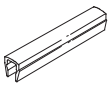	70, 80	Para ranura por cada 0,5 m	B	**151681**	**ABP-5**	2
	120, 185			**151682**	**ABP-8**	
Tapa de ranura ABP-S						
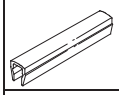	70 … 185	Para ranura para detectores por cada 0,5 m	S	**563360**	**ABP-5-S1**	2
Clip SMBK						
	70 … 185	Para fijación del cable del detector de proximidad	CL	**534254**	**SMBK-8**	10

1) Cantidad por unidad de embalaje
2) 2 pasadores/casquillos para centrar incluidos en el suministro del eje

Referencias: Detector inductivo para ranura en T	Tipo de fijación	Conexión eléctrica	Salida conmutada	Longitud del cable [m]	Referencia	Nº art.	Tipo
						Hojas de datos ➔ Internet: sies	
Contacto normalmente abierto							
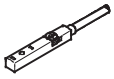	Montaje en la ranura desde la parte superior, a ras con el perfil del cilindro	Cable trifilar	PNP	7,5	X	**551386**	**SIES-8M-PS-24V-K-7,5-OE**
		Conector tipo clavija M8x1, 3 contactos		0,3	–	**551387**	**SIES-8M-PS-24V-K-0,3-M8D**
		Cable trifilar	NPN	7,5	–	**551396**	**SIES-8M-NS-24V-K-7,5-OE**
		Conector tipo clavija M8x1, 3 contactos		0,3	–	**551397**	**SIES-8M-NS-24V-K-0,3-M8D**
Contacto normalmente cerrado							
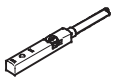	Montaje en la ranura desde la parte superior, a ras con el perfil del cilindro	Cable trifilar	PNP	7,5	Z	**551391**	**SIES-8M-PO-24V-K-7,5-OE**
		Conector tipo clavija M8x1, 3 contactos		0,3	–	**551392**	**SIES-8M-PO-24V-K-0,3-M8D**
		Cable trifilar	NPN	7,5	–	**551401**	**SIES-8M-NO-24V-K-7,5-OE**
		Conector tipo clavija M8x1, 3 contactos		0,3	–	**551402**	**SIES-8M-NO-24V-K-0,3-M8D**

Referencias: Detector de posiciones M8 (redondo), inductivo							Hojas de datos ➔ Internet: sien
	Conexión eléctrica	LED	Salida conmutada	Longitud del cable [m]	Referencia	N° art.	Tipo
Contacto normalmente abierto							
	Cable trifilar	■	PNP	2,5	O	**150386**	**SIEN-M8B-PS-K-L**
	Conector tipo clavija M8x1, 3 contactos	■	PNP	–	W	**150387**	**SIEN-M8B-PS-S-L**
Contacto normalmente cerrado							
	Cable trifilar	■	PNP	2,5	P	**150390**	**SIEN-M8B-PO-K-L**
	Conector tipo clavija M8x1, 3 contactos	■	PNP	–	R	**150391**	**SIEN-M8B-PO-S-L**

Referencias: Cables					Hojas de datos ➔ Internet: nebu
	Conexión eléctrica en el lado izquierdo	Conexión eléctrica en el lado derecho	Longitud del cable [m]	N° art.	Tipo
	Conector tipo zócalo M8x1, 3 contactos	Cable trifilar, extremo abierto	2,5	**159420**	**SIM-M8-3GD-2,5-PU**
			2,5	**541333**	**NEBU-M8G3-K-2.5-LE3**
			5	**541334**	**NEBU-M8G3-K-5-LE3**
	Conector acodado tipo zócalo M8x1, 3 contactos	Cable trifilar, extremo abierto	2,5	**541338**	**NEBU-M8W3-K-2.5-LE3**
			5	**541341**	**NEBU-M8W3-K-5-LE3**